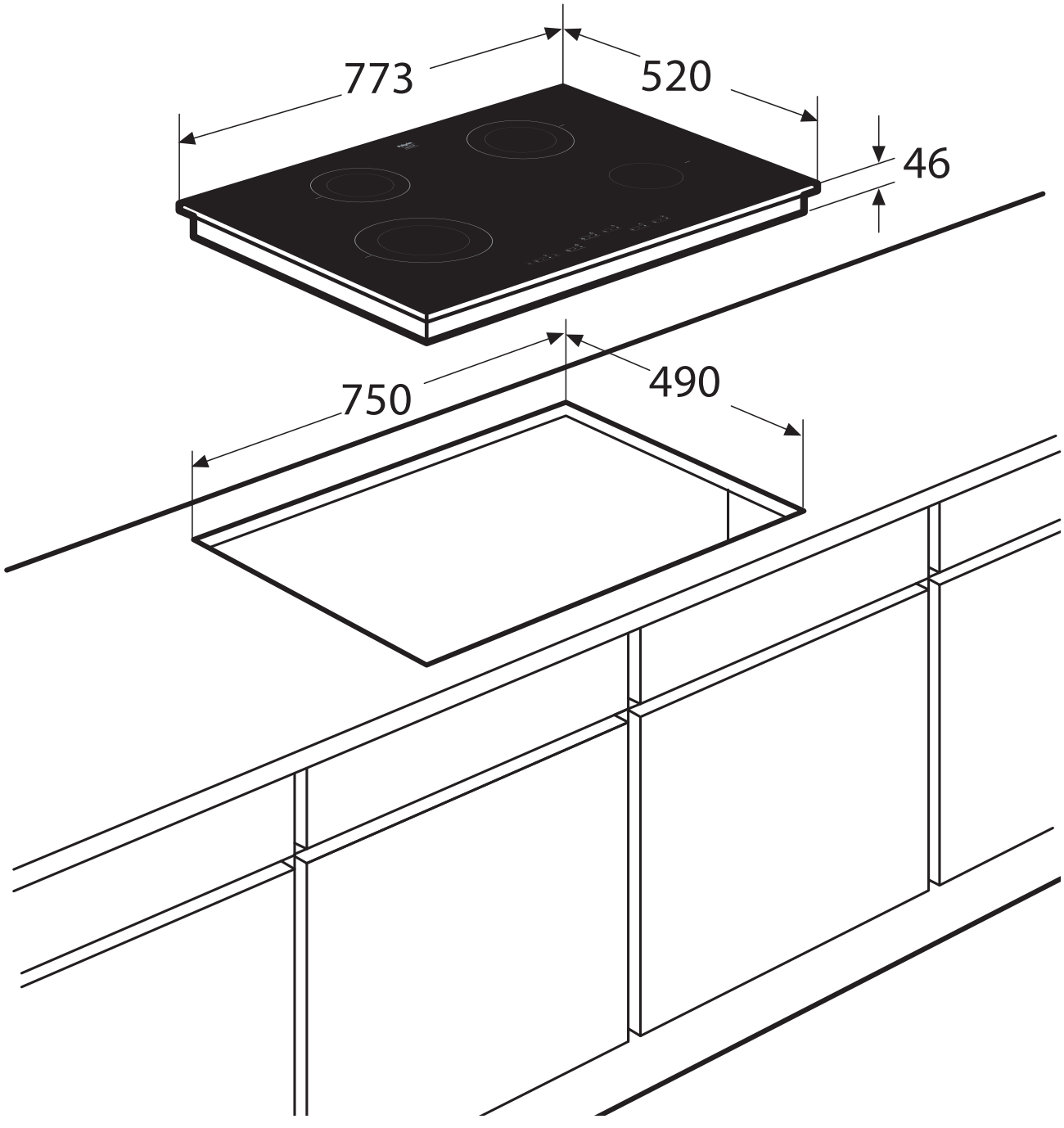
773
520
46
750
490