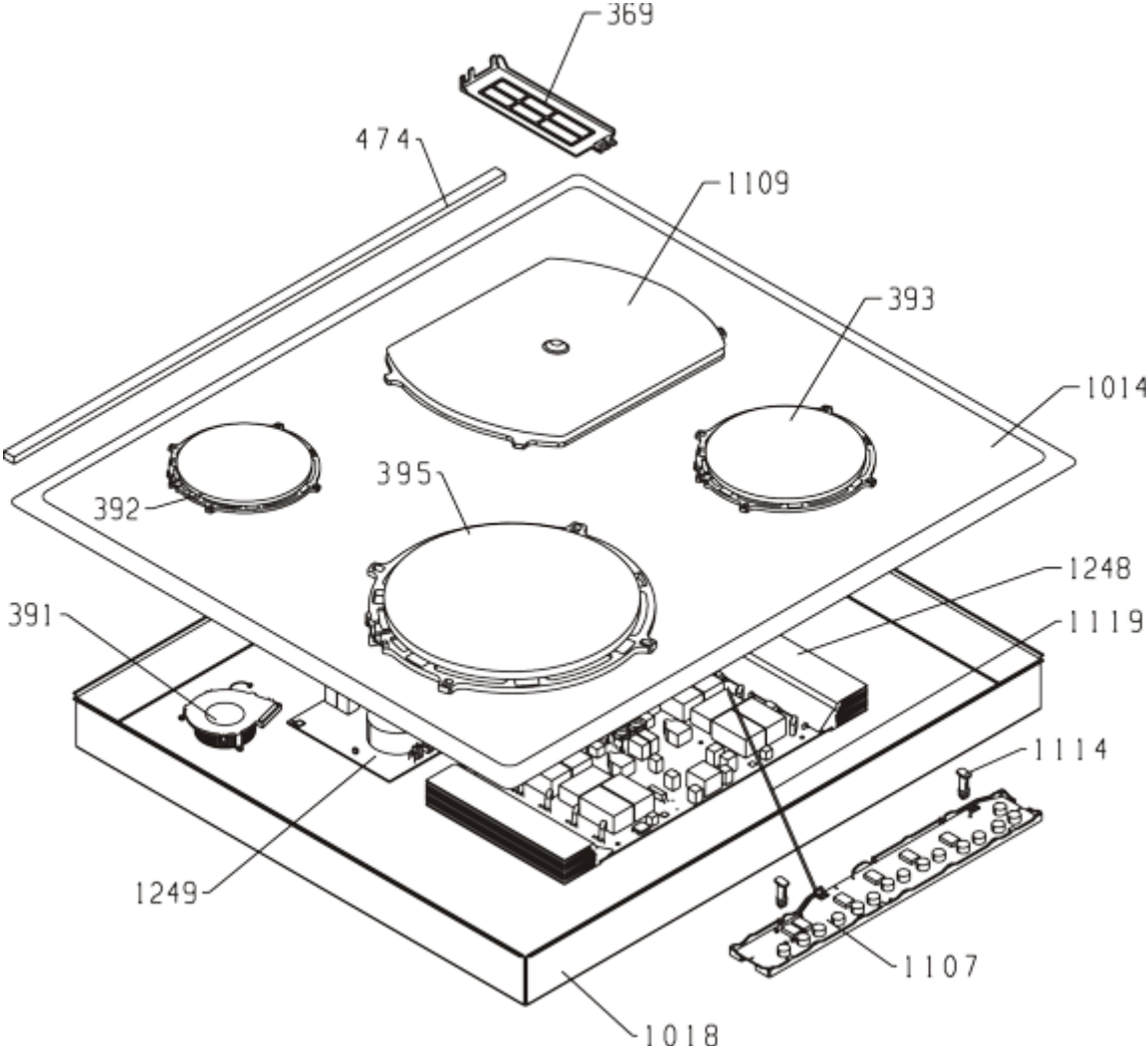
369
474
1109
393
1014
392
395
1248
391
1119
1114
1249
1107
1018