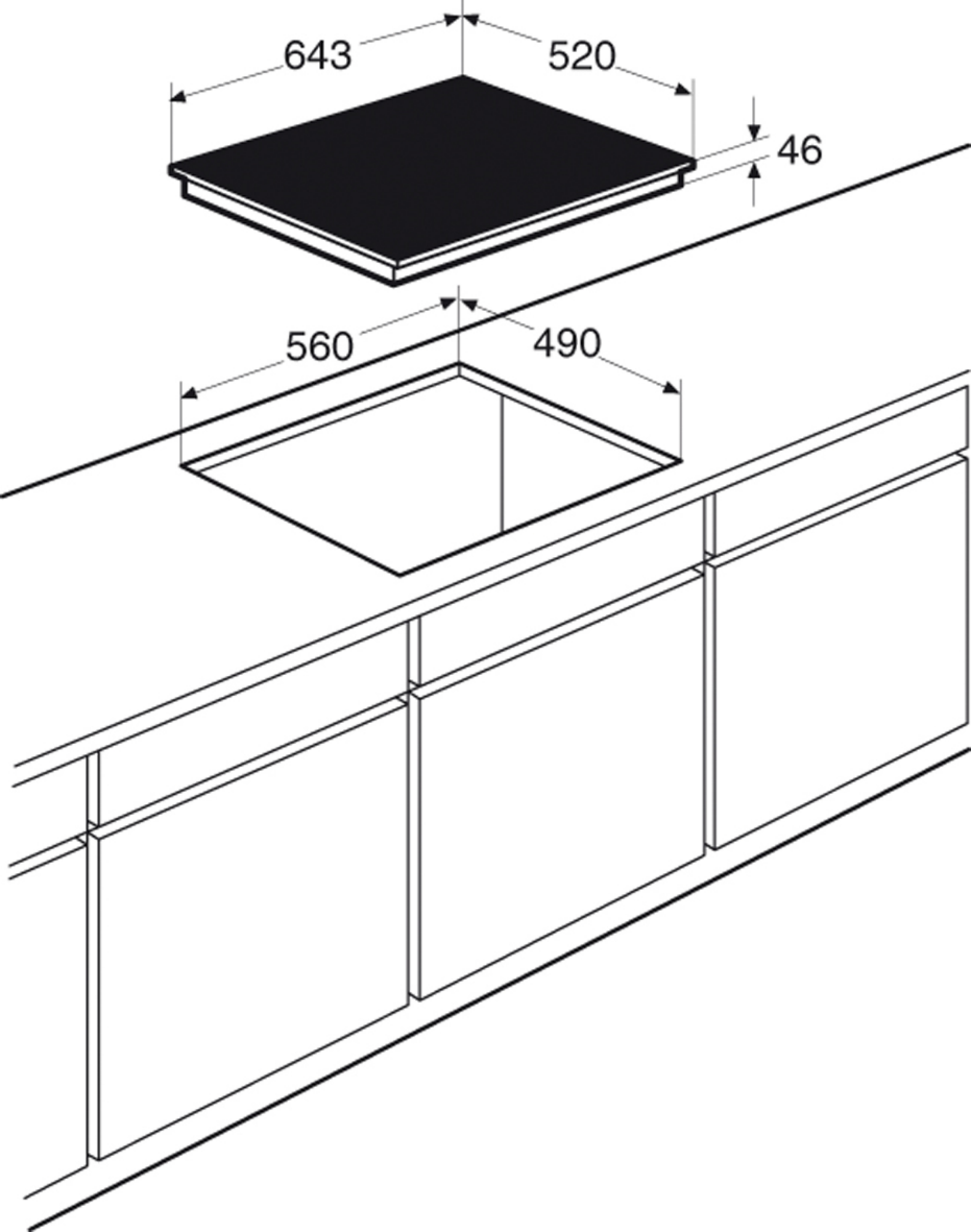
643
520
46
560
490