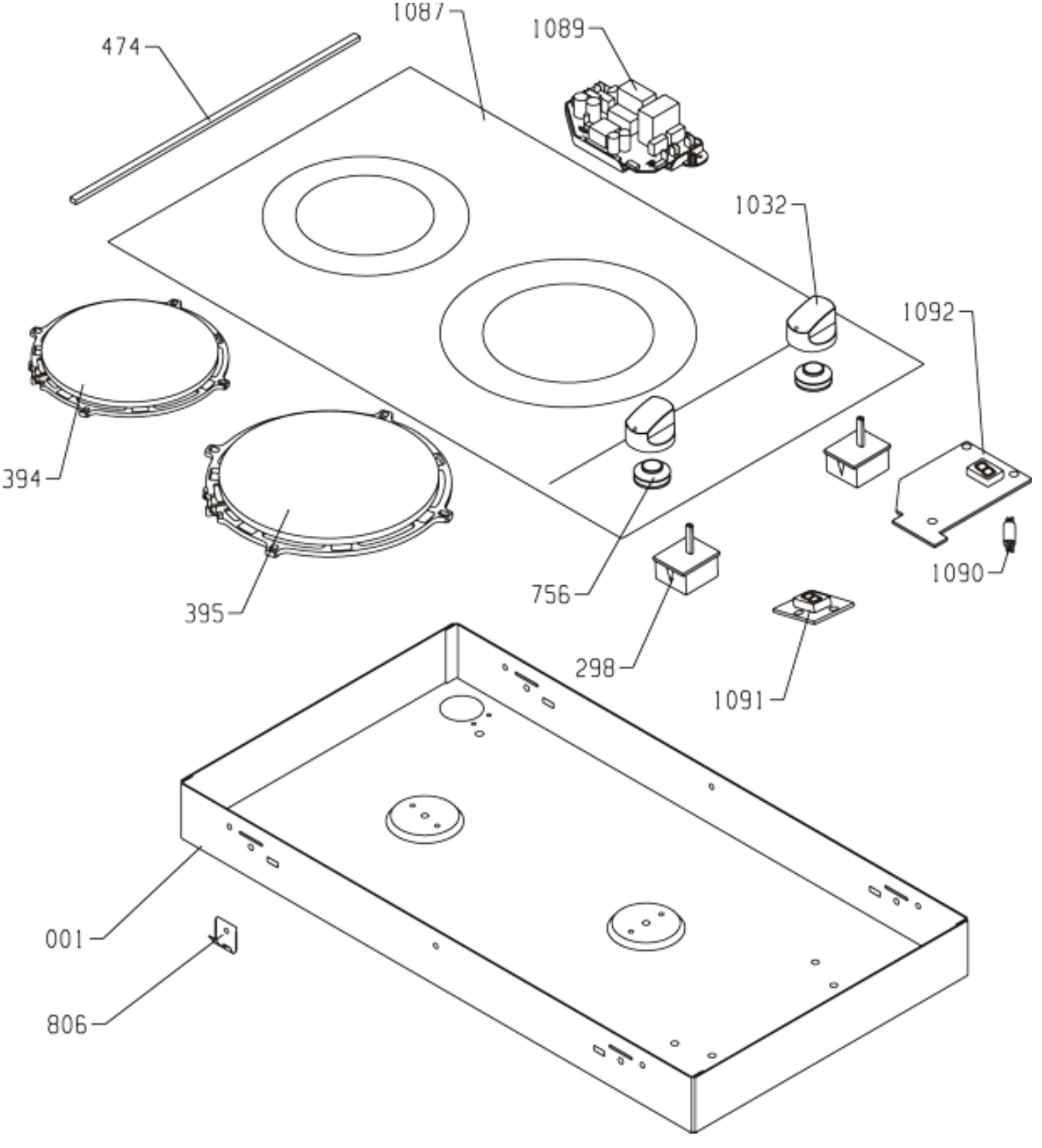
1087
1089
474
1032
1092
394
395
756
1090
298
1091
001
806