OK!

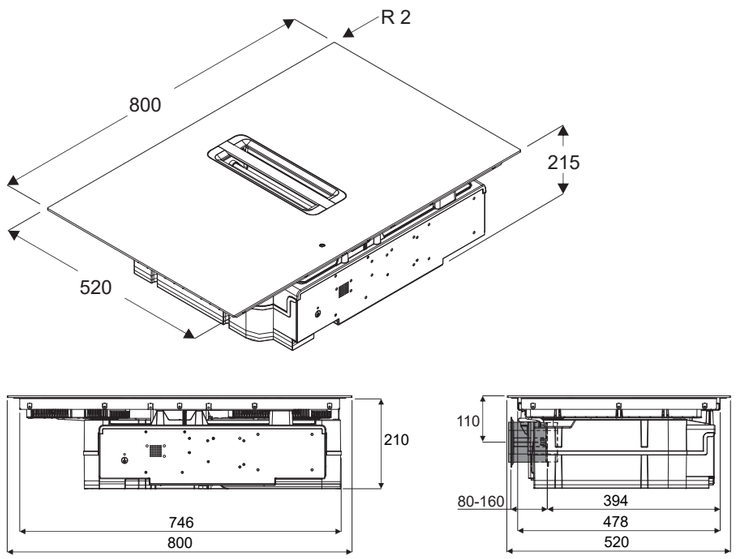
R 2
800
215
520
210
746
800
110
80-160
394
478
520

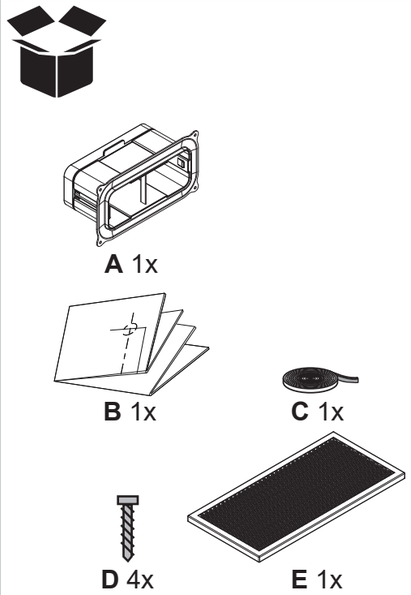
A 1x
B 1x
C 1x
D 4x
E 1x

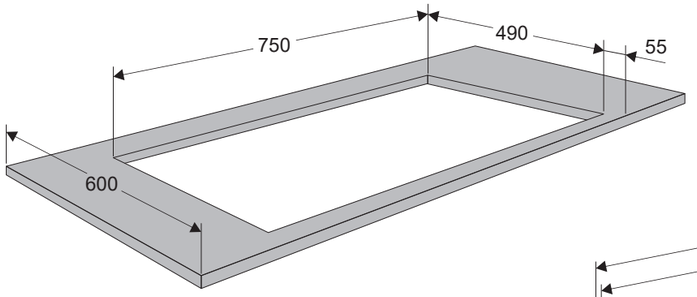
750
490
55
600

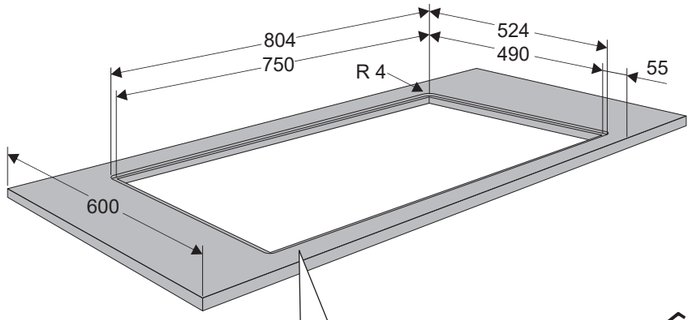
804
750
524
490
55
R 4
600

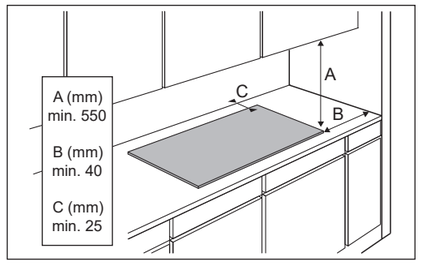
A (mm)
min. 550
B (mm)
min. 40
C (mm)
min. 25
A
B
C

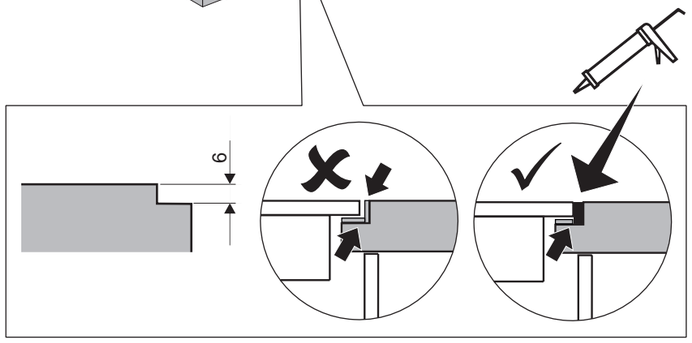
6

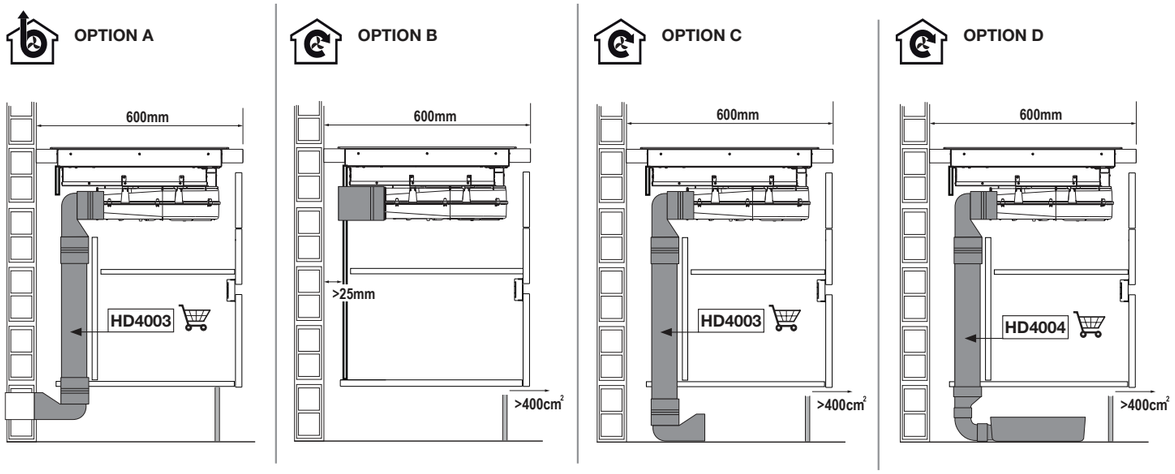
OPTION A
600mm
HD4003
OPTION B
600mm
>25mm
>400cm²
OPTION C
600mm
HD4003
>400cm²
OPTION D
600mm
HD4004
>400cm²

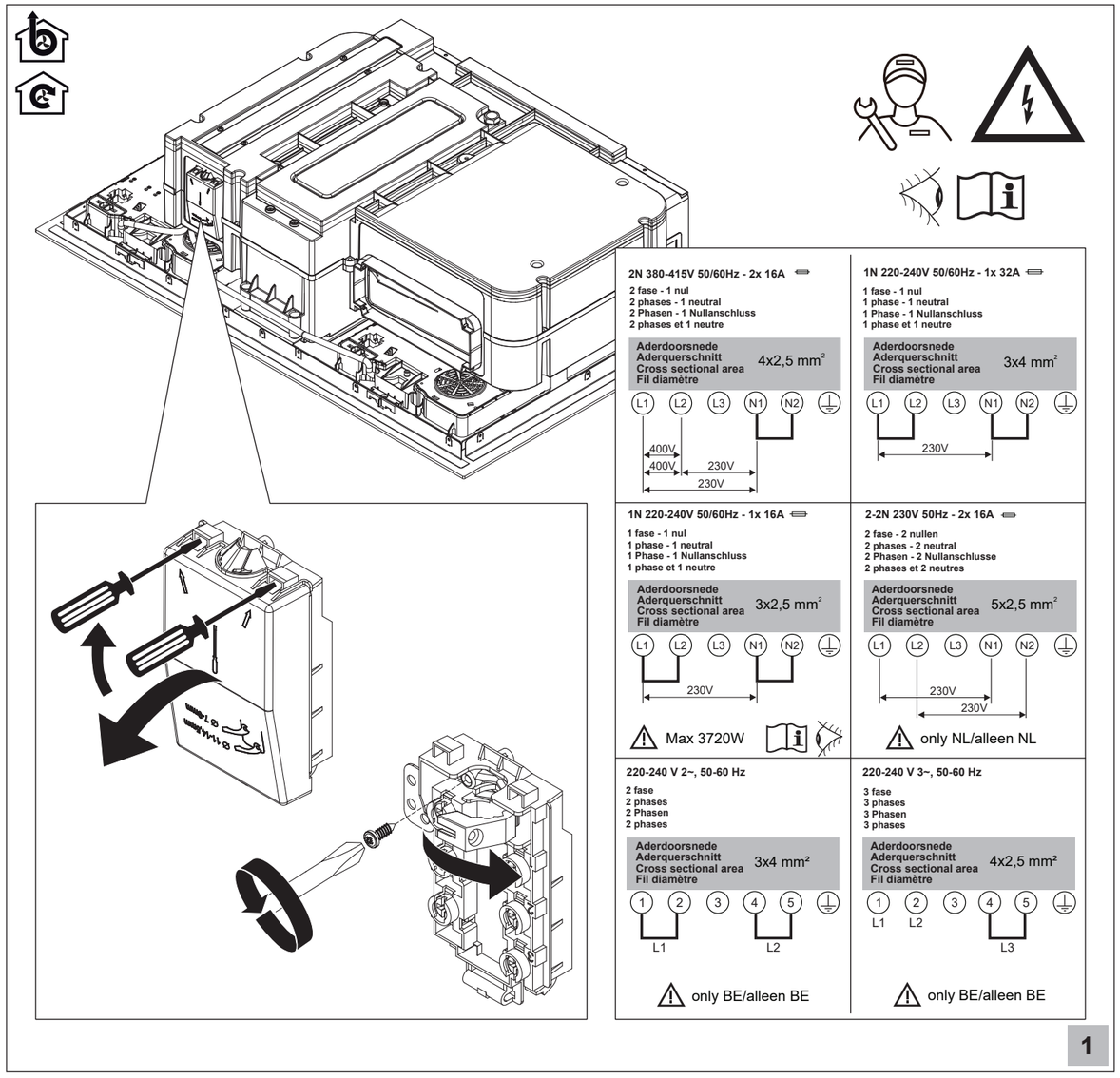
2N 380-415V 50/60Hz - 2x 16A
2 fase - 1 nul
2 phases - 1 neutral
2 Phasen - 1 Nullanschluss
2 phases et 1 neutre
Aderdoorsnede
Aderquerschnitt
Cross sectional area
Fil diamètre
4x2,5 mm²
L1 L2 L3 N1 N2
400V
400V
230V
230V
1N 220-240V 50/60Hz - 1x 32A
1 fase - 1 nul
1 phase - 1 neutral
1 Phase - 1 Nullanschluss
1 phase et 1 neutre
Aderdoorsnede
Aderquerschnitt
Cross sectional area
Fil diamètre
3x4 mm²
L1 L2 L3 N1 N2
230V
1N 220-240V 50/60Hz - 1x 16A
1 fase - 1 nul
1 phase - 1 neutral
1 Phase - 1 Nullanschluss
1 phase et 1 neutre
Aderdoorsnede
Aderquerschnitt
Cross sectional area
Fil diamètre
3x2,5 mm²
L1 L2 L3 N1 N2
230V
Max 3720W
2-2N 230V 50Hz - 2x 16A
2 fase - 2 nullen
2 phases - 2 neutral
2 Phasen - 2 Nullanschlusse
2 phases et 2 neutres
Aderdoorsnede
Aderquerschnitt
Cross sectional area
Fil diamètre
5x2,5 mm²
L1 L2 L3 N1 N2
230V
230V
only NL/alleen NL
220-240 V 2~, 50-60 Hz
2 fase
2 phases
2 Phasen
2 phases
Aderdoorsnede
Aderquerschnitt
Cross sectional area
Fil diamètre
3x4 mm²
1 2 3 4 5
L1
L2
only BE/alleen BE
220-240 V 3~, 50-60 Hz
3 fase
3 phases
3 Phasen
3 phases
Aderdoorsnede
Aderquerschnitt
Cross sectional area
Fil diamètre
4x2,5 mm²
1 2 3 4 5
L1 L2
L3
only BE/alleen BE

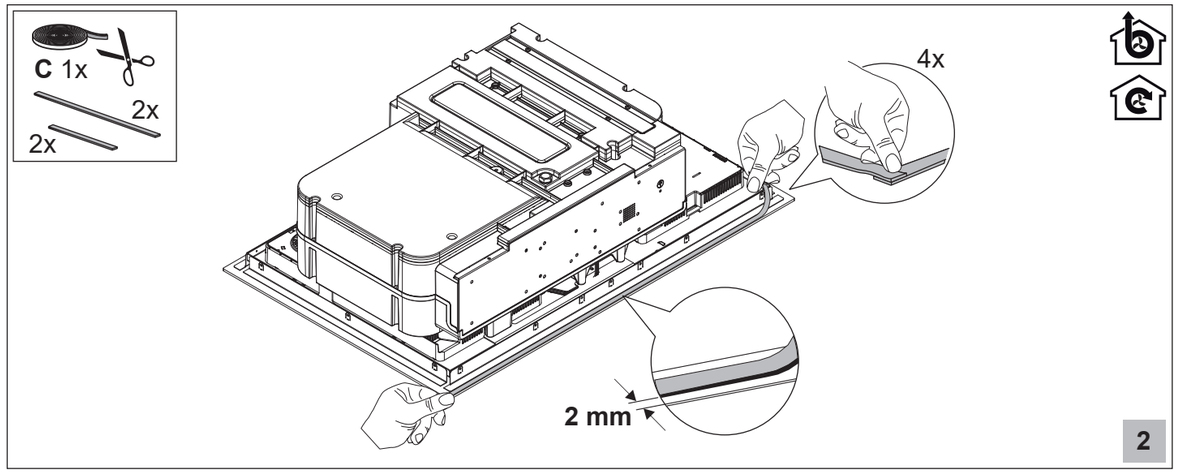
C 1x
2x
2x
4x
2 mm
2

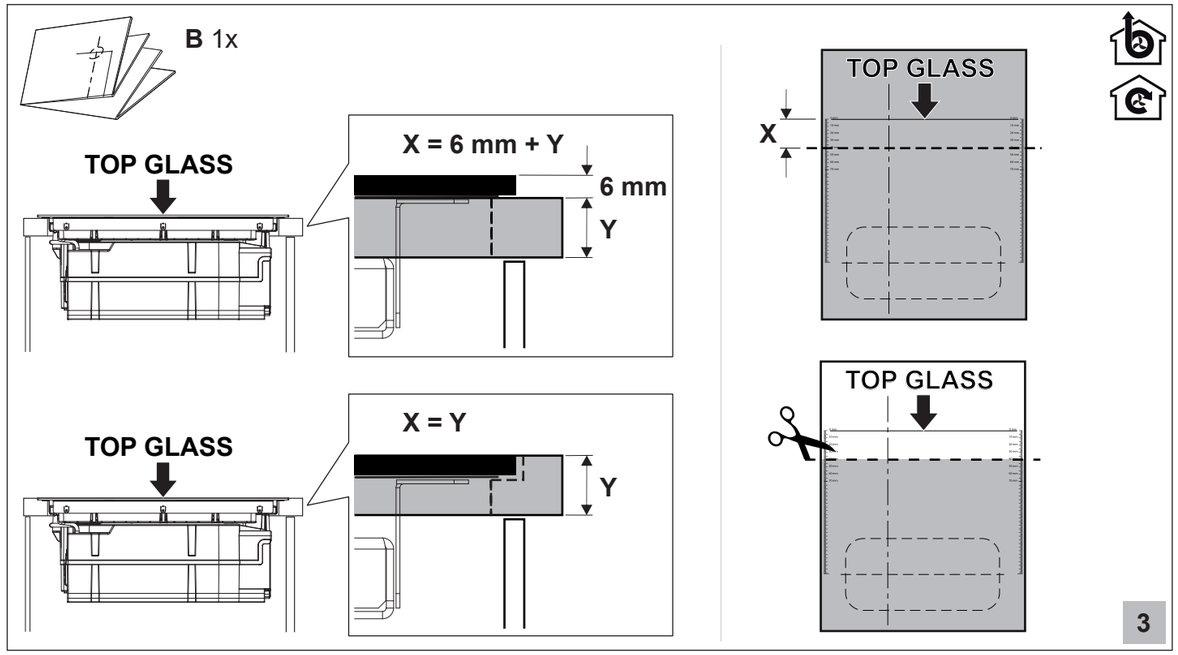
B 1x
TOP GLASS
X = 6 mm + Y
6 mm
Y
TOP GLASS
X = Y
Y
TOP GLASS
X
TOP GLASS
3

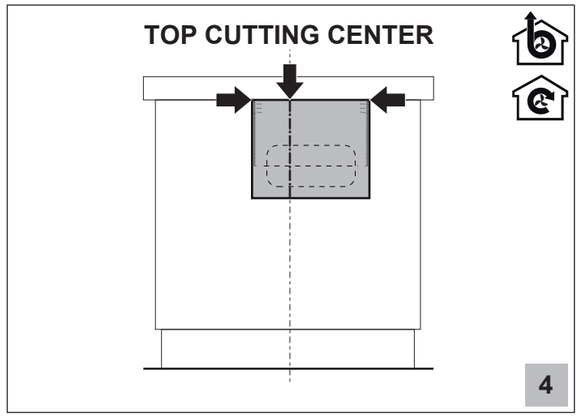
TOP CUTTING CENTER
4

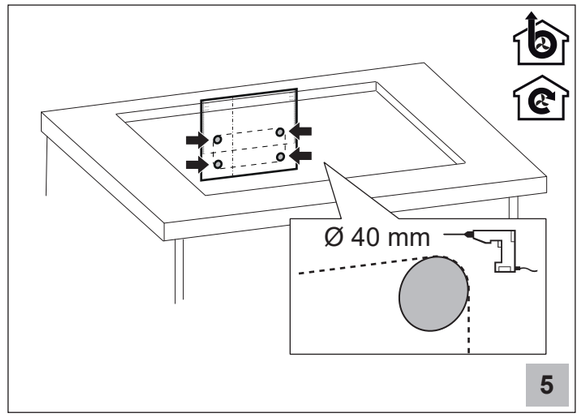
Ø 40 mm
5

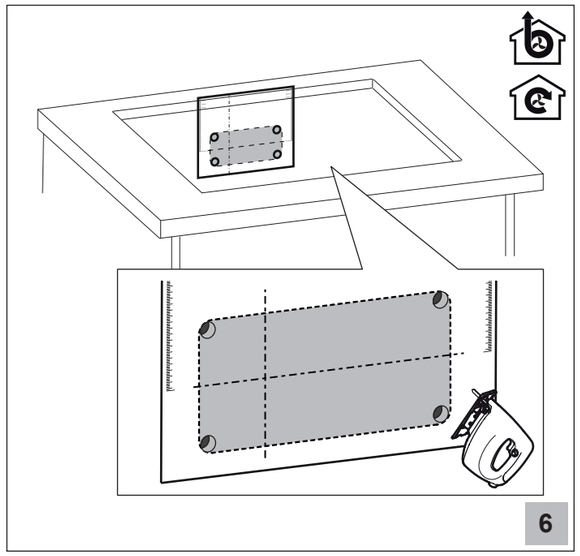
6

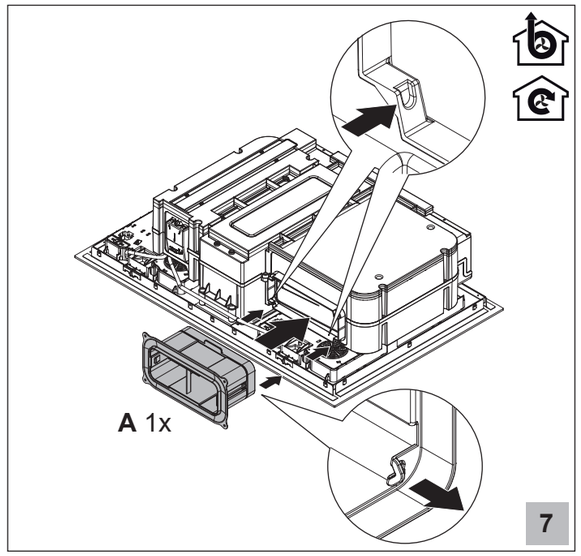
A 1x
7

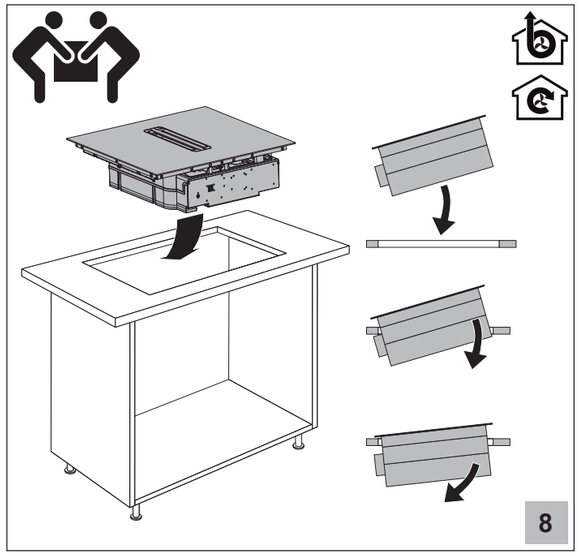
8

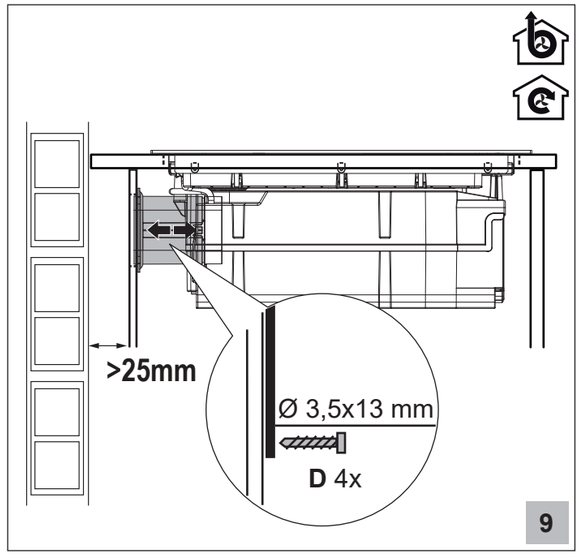
>25mm
Ø 3,5x13 mm
D 4x
9

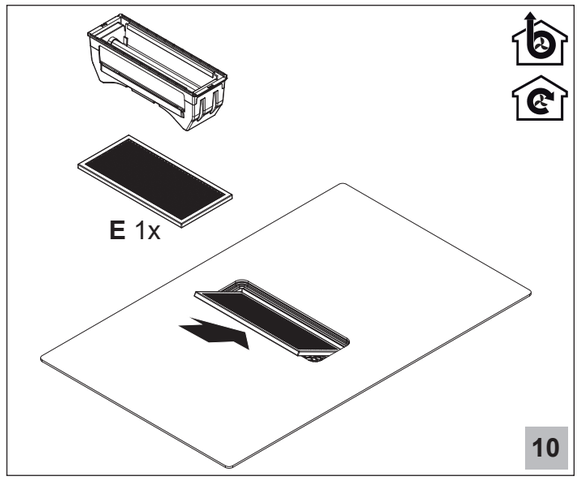
E 1x
10

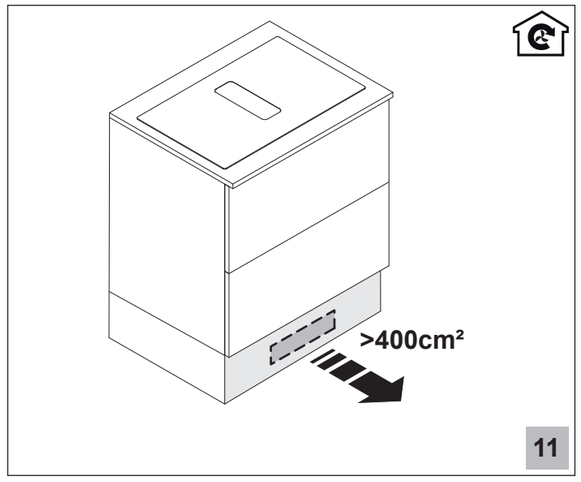
>400cm²
11

979627