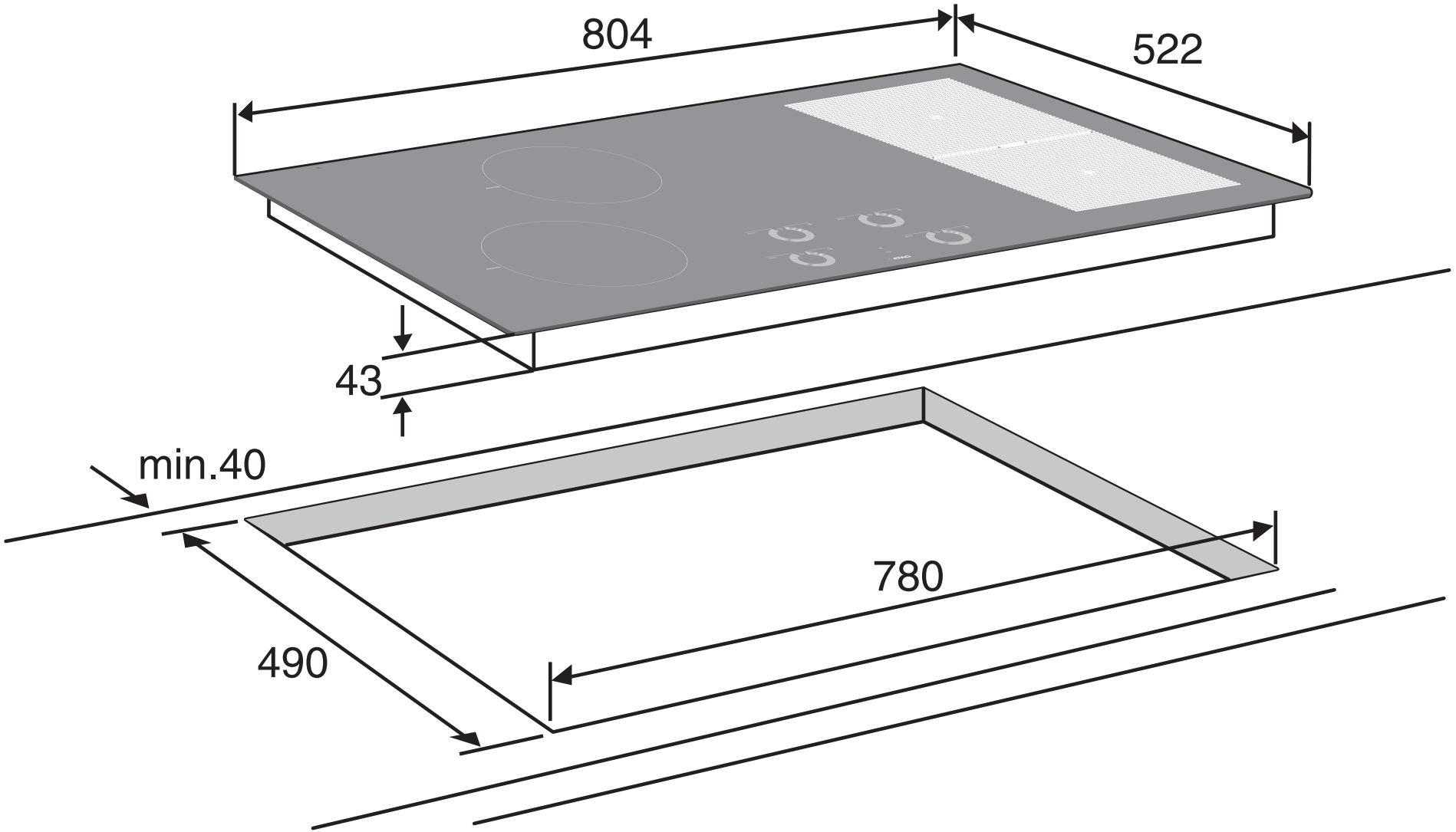
804
522
43
min.40
780
490