magna

Inductiekookplaat met Iris Slide Control® (77 cm)

HI7271S zwart glas

Uitvoering
- vitro-keramisch glas (slijt- en krasvast) met RVS zijprofielen
- tweekleurige zone bedrukking

Kookzones
- 4 kookzones:
  - linksvoor: Ø 145 mm/30-2200 W
  - linksachter: Ø 210 mm/50-3700 W
  - rechtsvoor/achter: Ø 180 mm/40-3000 W
- extra ruime afstand tussen de zones
- zeer korte aankooktijd dankzij boost stand en een unieke 110% permanent vermogensstand

Bediening
- Iris Slide Control®
- aan/uit schakelaar per zone
- automatische panherkenning
- 13 vermogensstanden, inclusief boostfunctie op alle kookzones (LED indicatie)
- 4 digitale timers met uitschakelfunctie bij het verstrijken van de ingestelde kookduur, voor het aflezen van de verstreken kookduur of te gebruiken als kookwekker (stand alone)
- vooringestelde programma's voor wokken, braden en grillen
- temperatuurgestuurde programma's voor het échte sudderen en warmhouden
- automatische (aan)kookfunctie
- pauzefunctie

Veiligheid
- centrale toets om alle kookzones in één keer uit te schakelen
- automatisch uit bij oververhitting
- automatische kookduurbegrenzing
- restwarmte indicatie per zone
- kinderslot
- pandetectie: geen pan, geen vermogen

Bijzonderheden
- eco stand-by vermogen: 0,3 W
- in te bouwen in een 60 cm kastje zonder dat de corpus ingezaagd hoeft te worden
- te combineren met de MAGNA Puzzelo's
- perfect te combineren met één of meerdere apparaten uit de ATAG MAGNA-lijn

Technische specificaties
- inbouwdiepte: 43 mm
- 2-fasen aansluiting
- aansluitwaarde: 7,40 kW

Accessoires
AA210D3 3-delige RVS pannenset

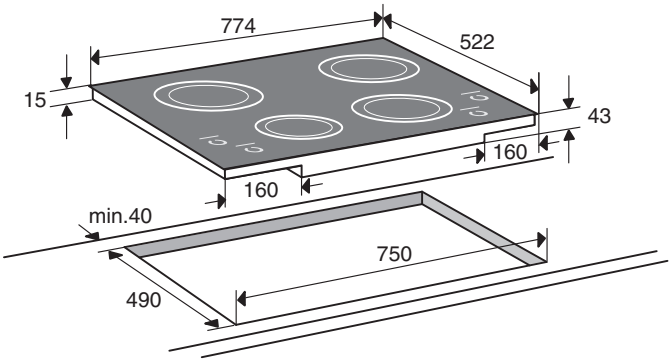

EANnr: 8715393113405

ATAG
we love to cook