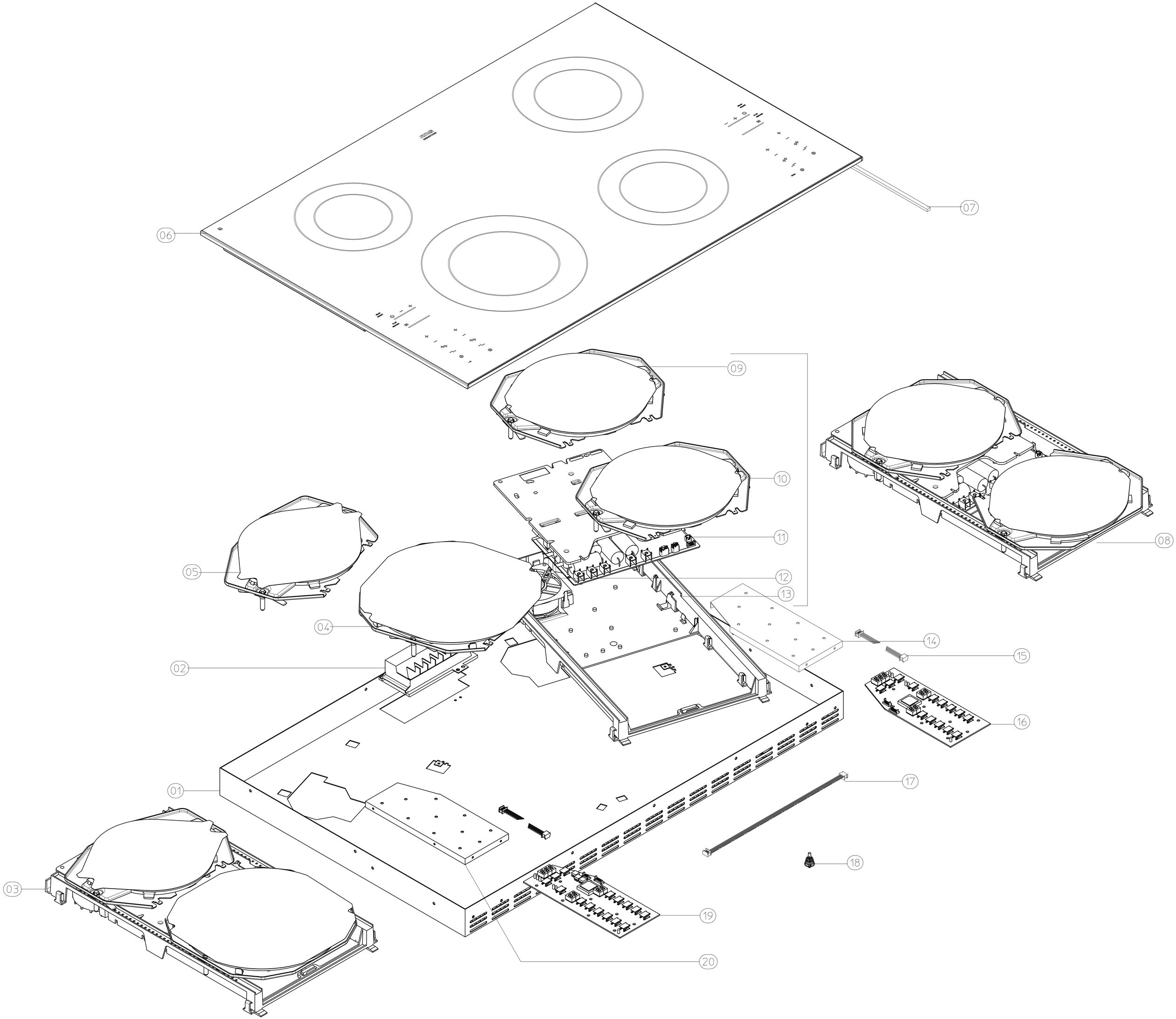
06
07
09
10
11
08
05
12
13
04
14
15
02
16
01
17
18
03
19
20