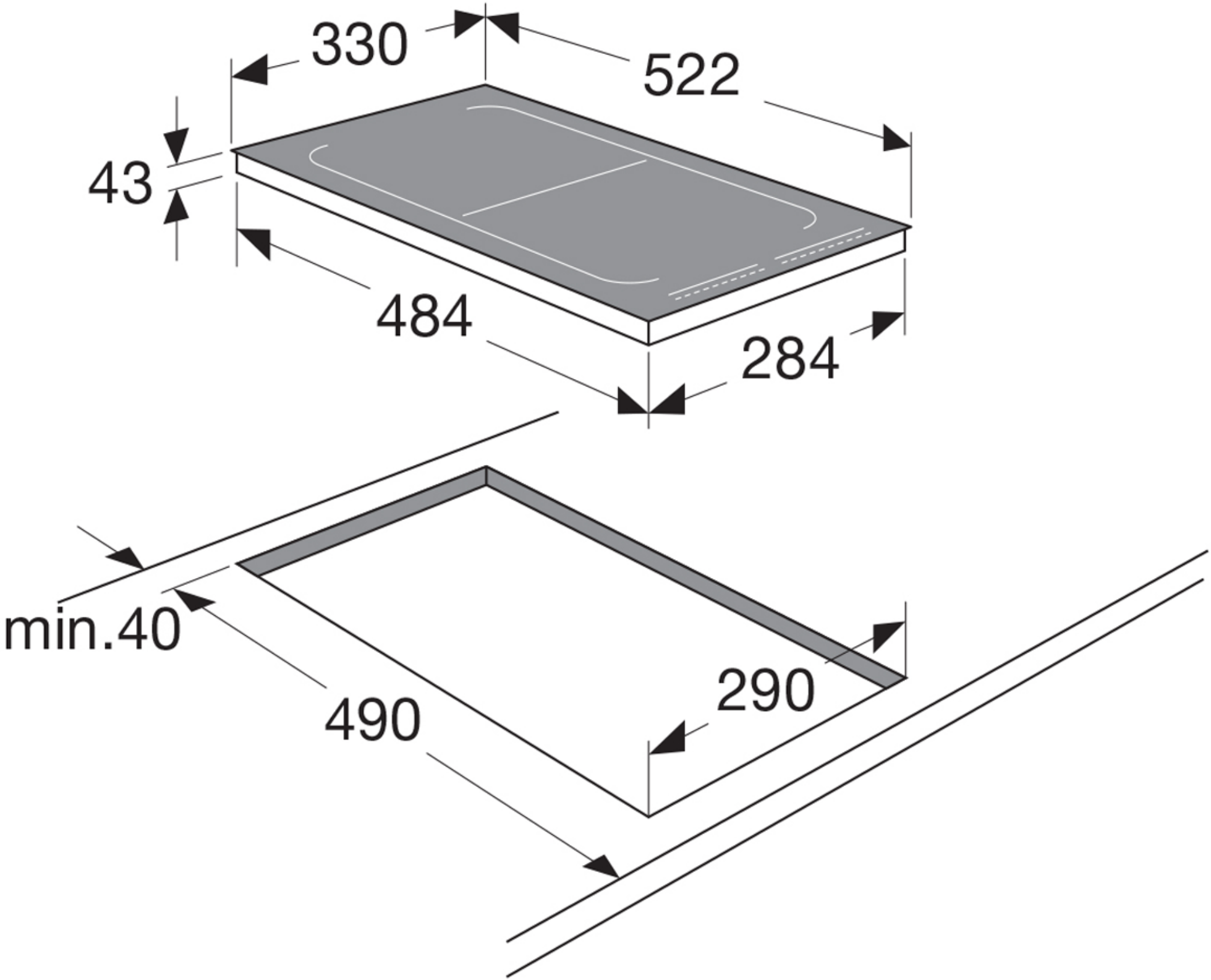
330
522
43
484
284
min.40
490
290