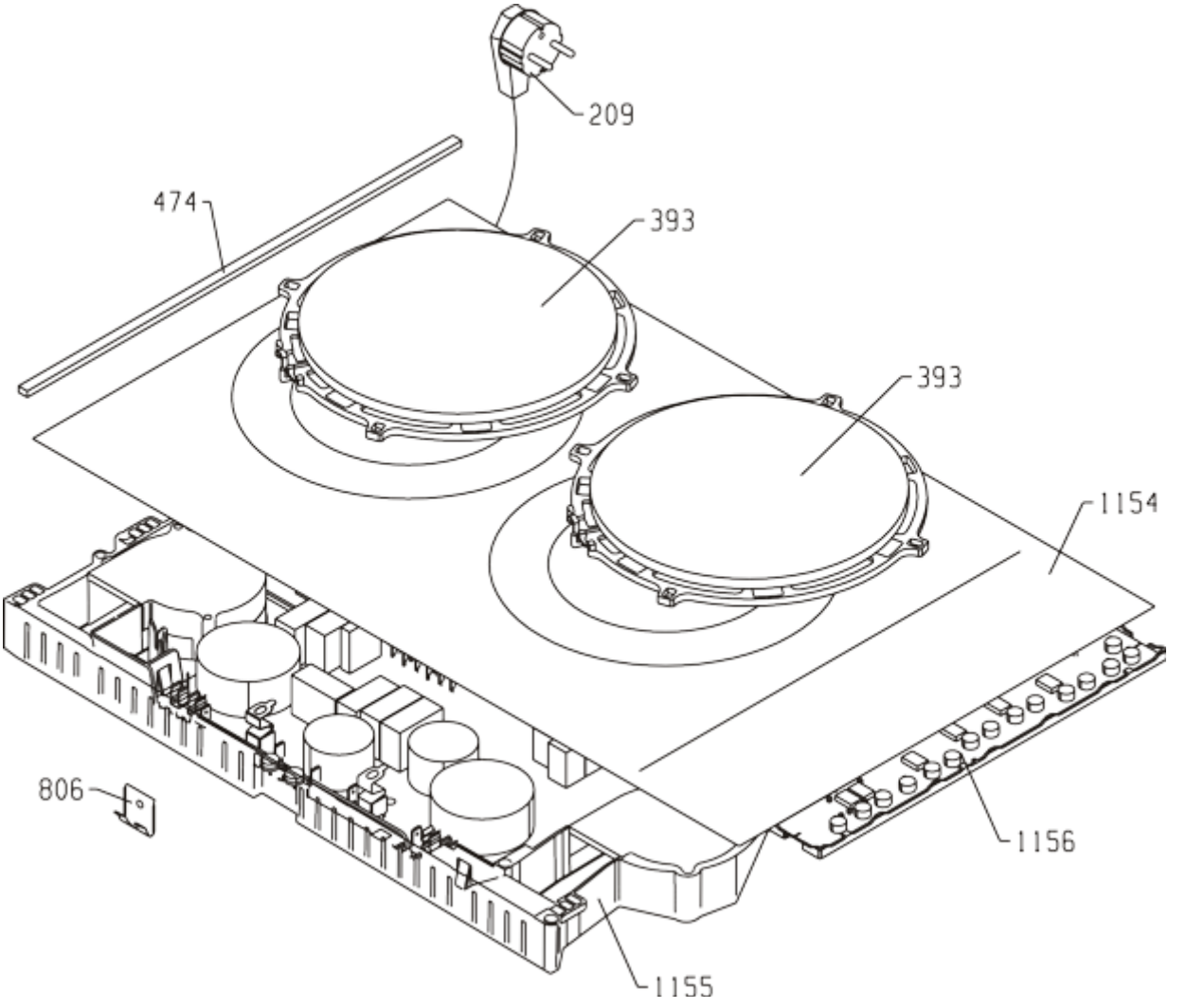
209
474
393
393
1154
806
1156
1155