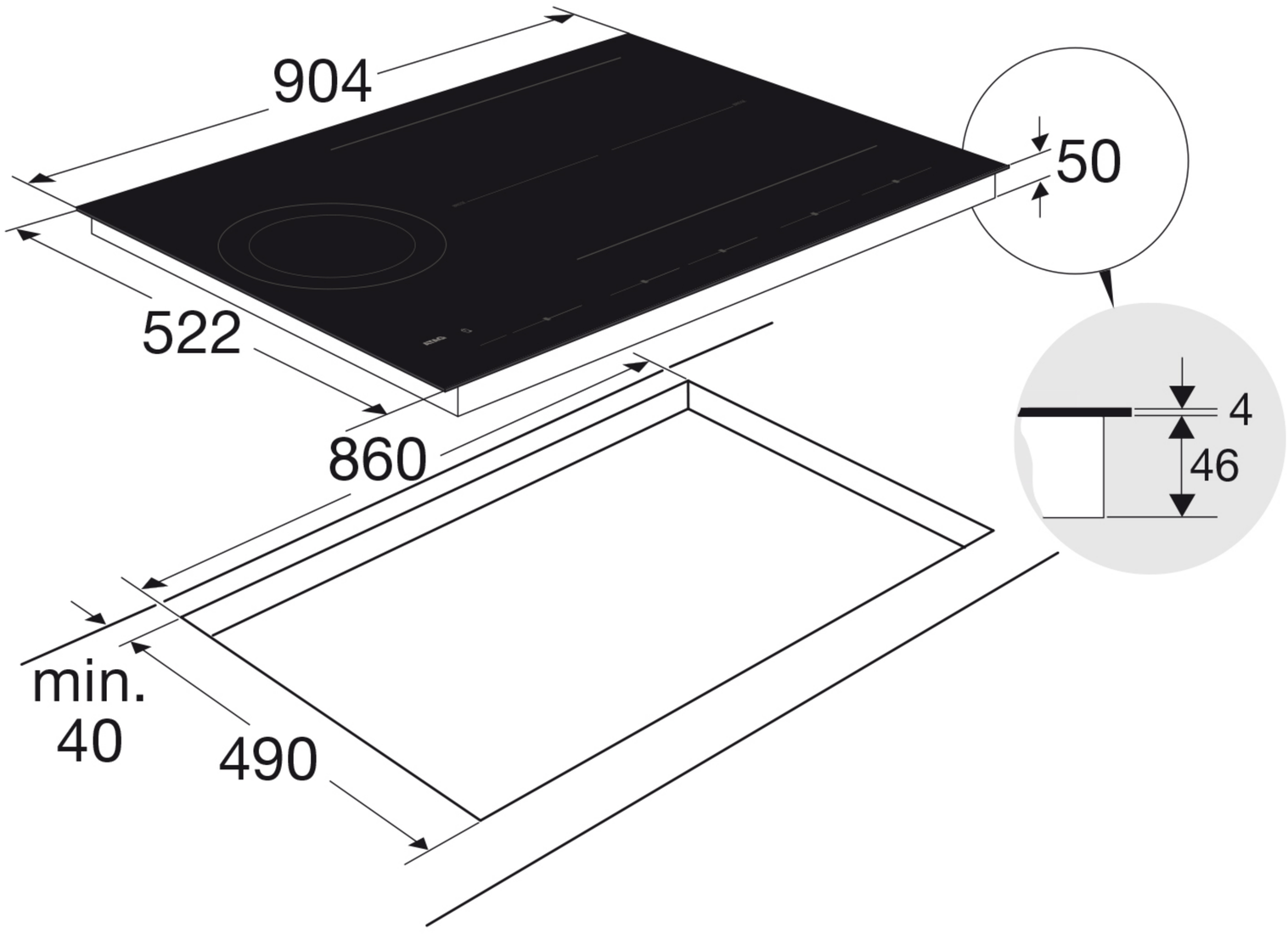
904
50
522
4
46
860
min.
40
490