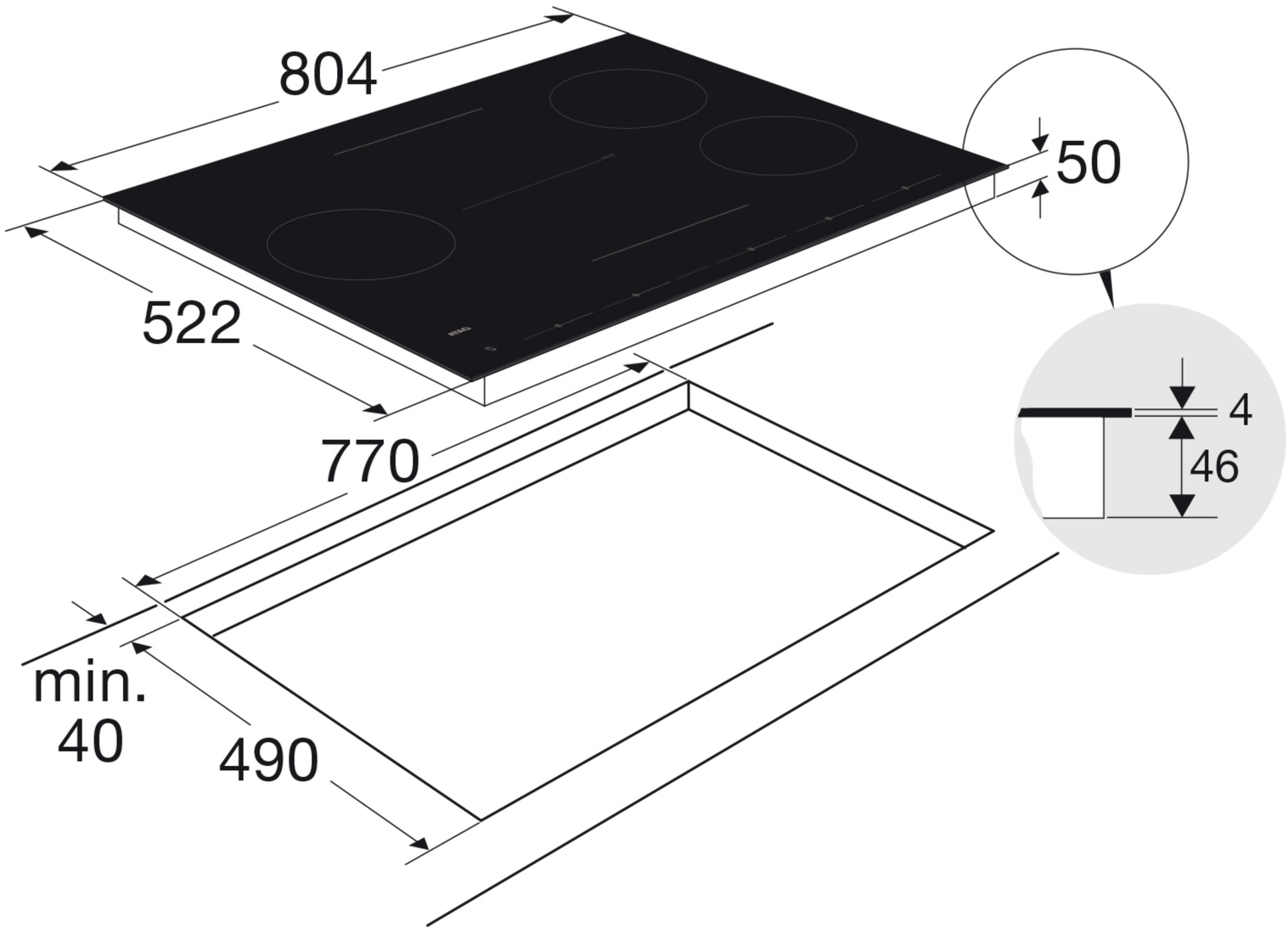
804
50
522
770
4
46
min.
40
490