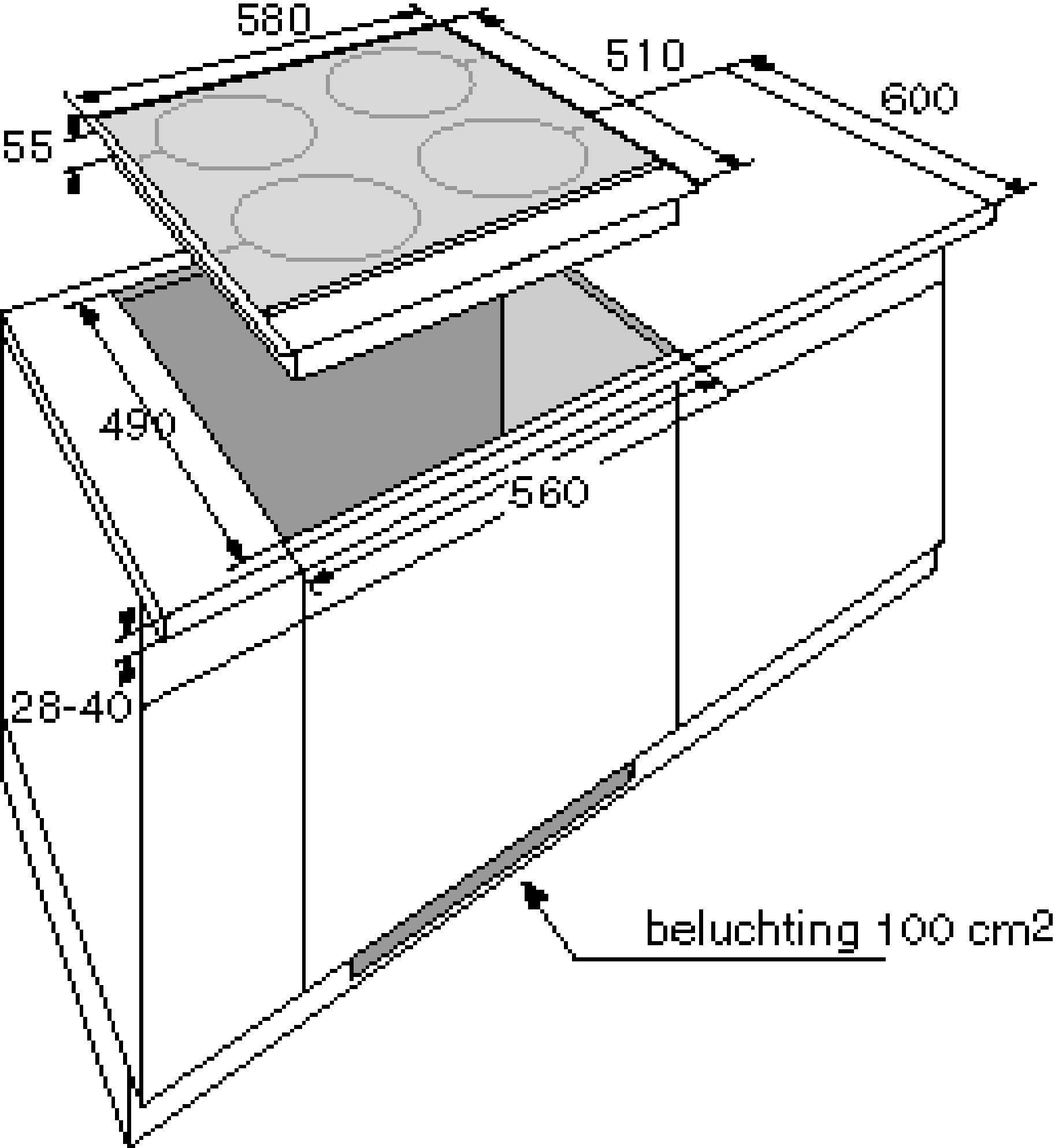
580
510
600
55
490
560
28-40
beluchting 100 cm2