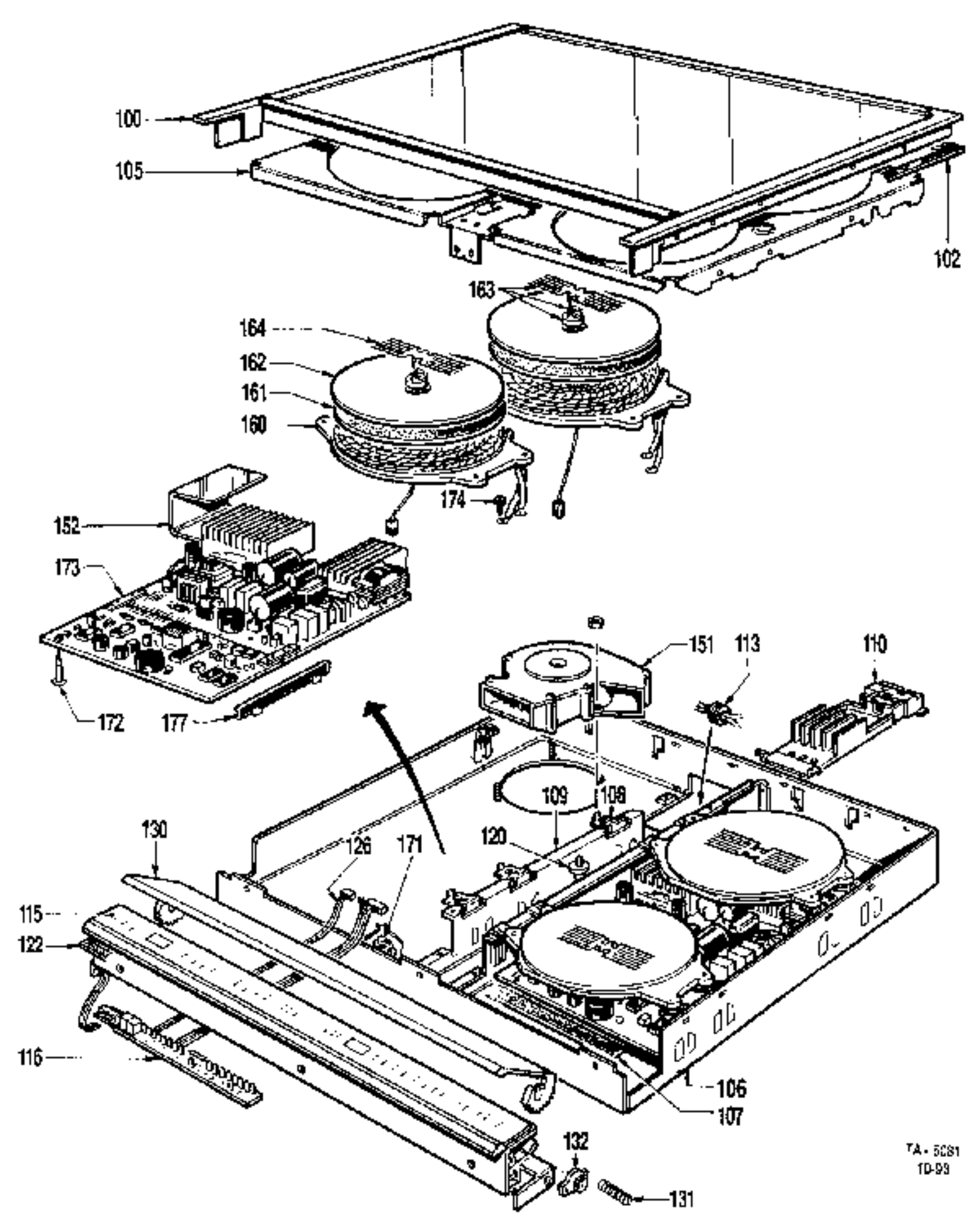
100
105
102
163
164
162
161
160
174
152
173
172
177
151
113
110
109
108
130
126
171
120
115
122
116
106
107
132
131
TA - 5081
10-93