Beschrijving

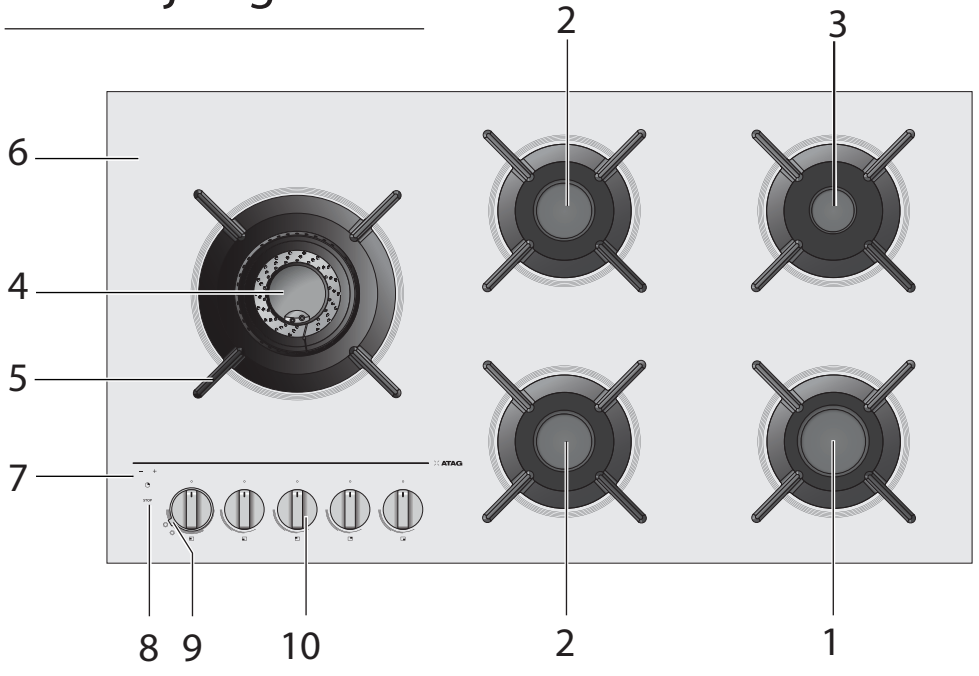

1. sterkbrander
2. normaalbrander
3. sudderbrander
4. wokbrander
5. pandrager
6. glasplaat of RVS-vangschaal
7. timer (optie)
8. noodstop (optie)
9. schakelring wok
10. bedieningsknop