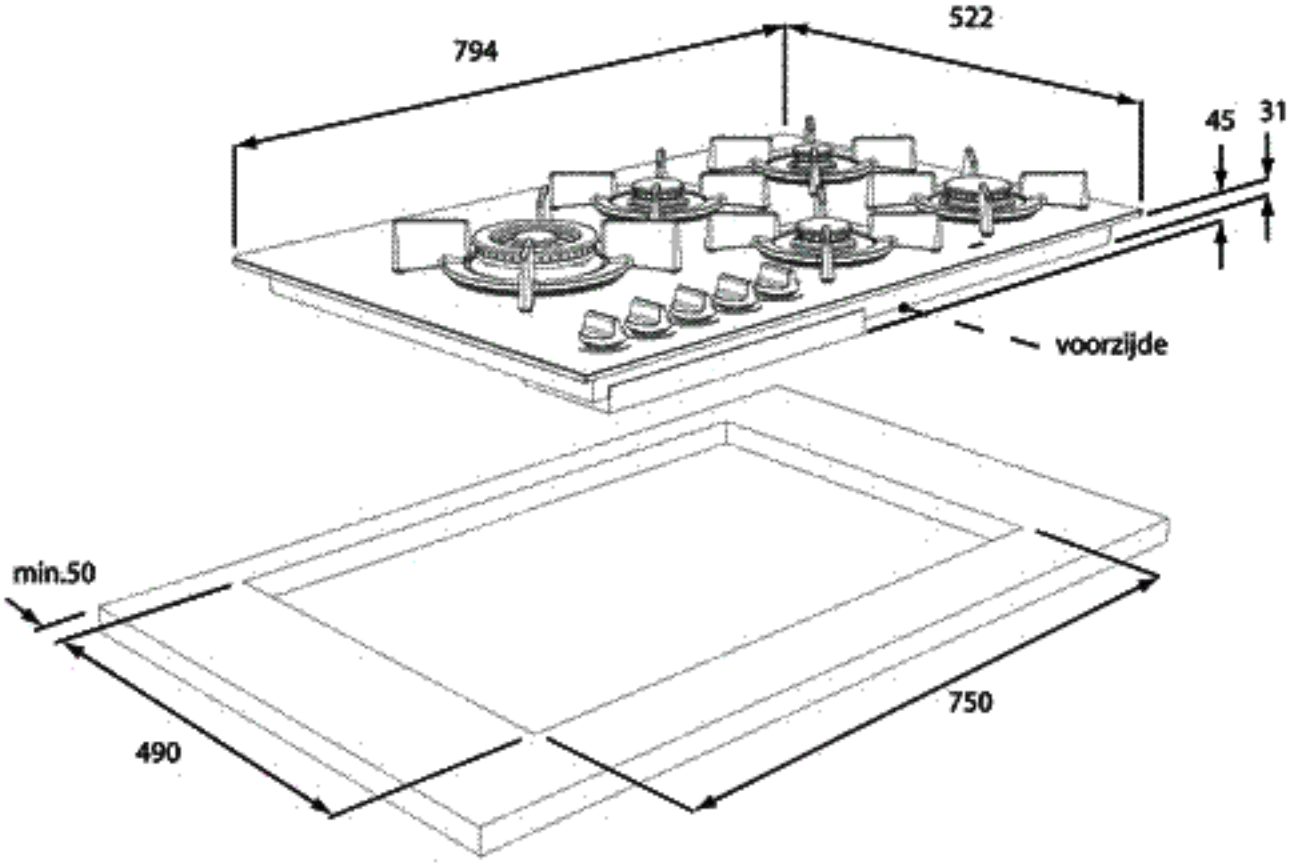
794
522
45
31
voorzijde
min.50
490
750

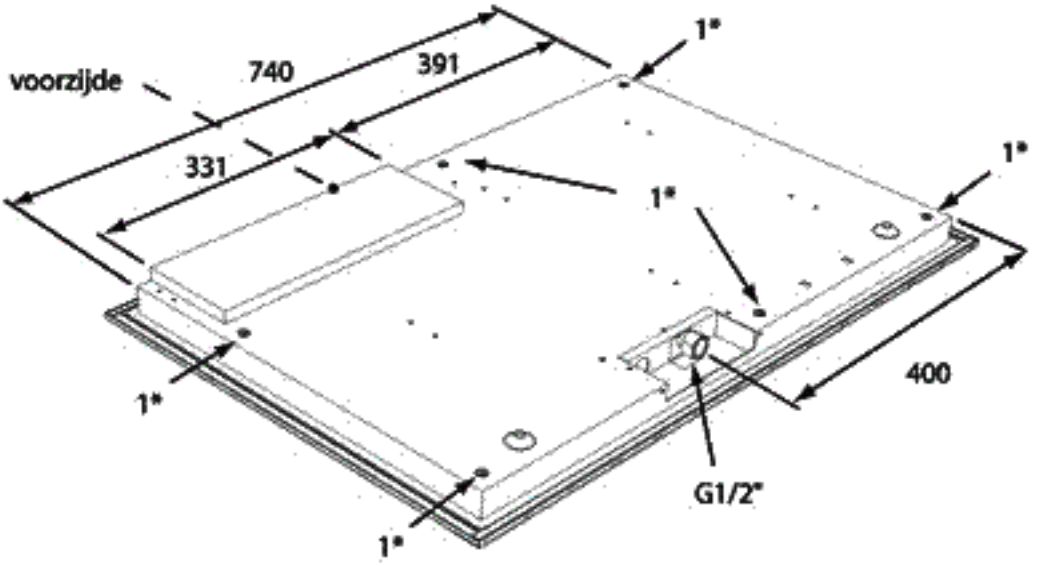
voorzijde
740
391
331
1*
1*
1*
1*
1*
400
G1/2"