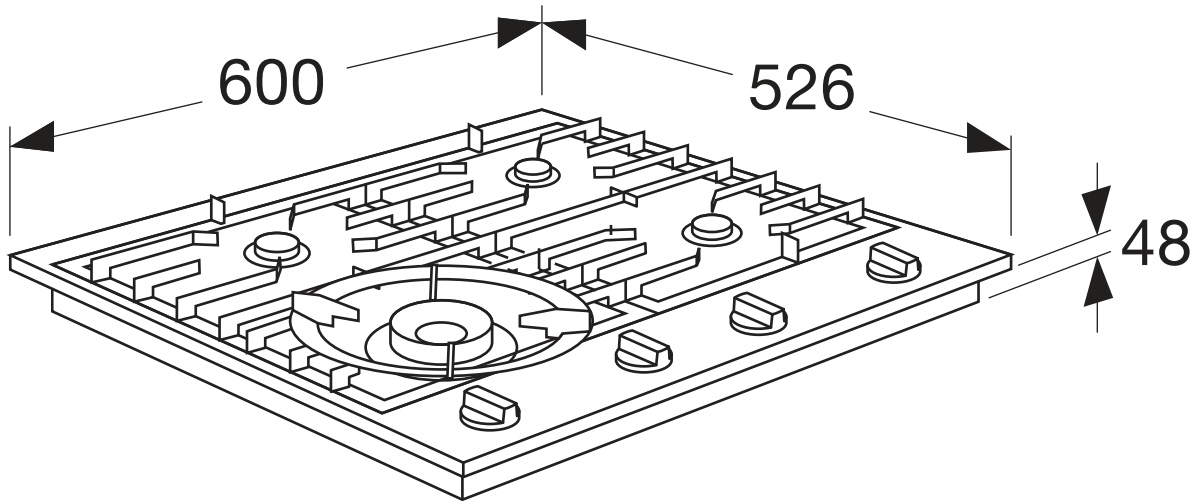
600
526
48

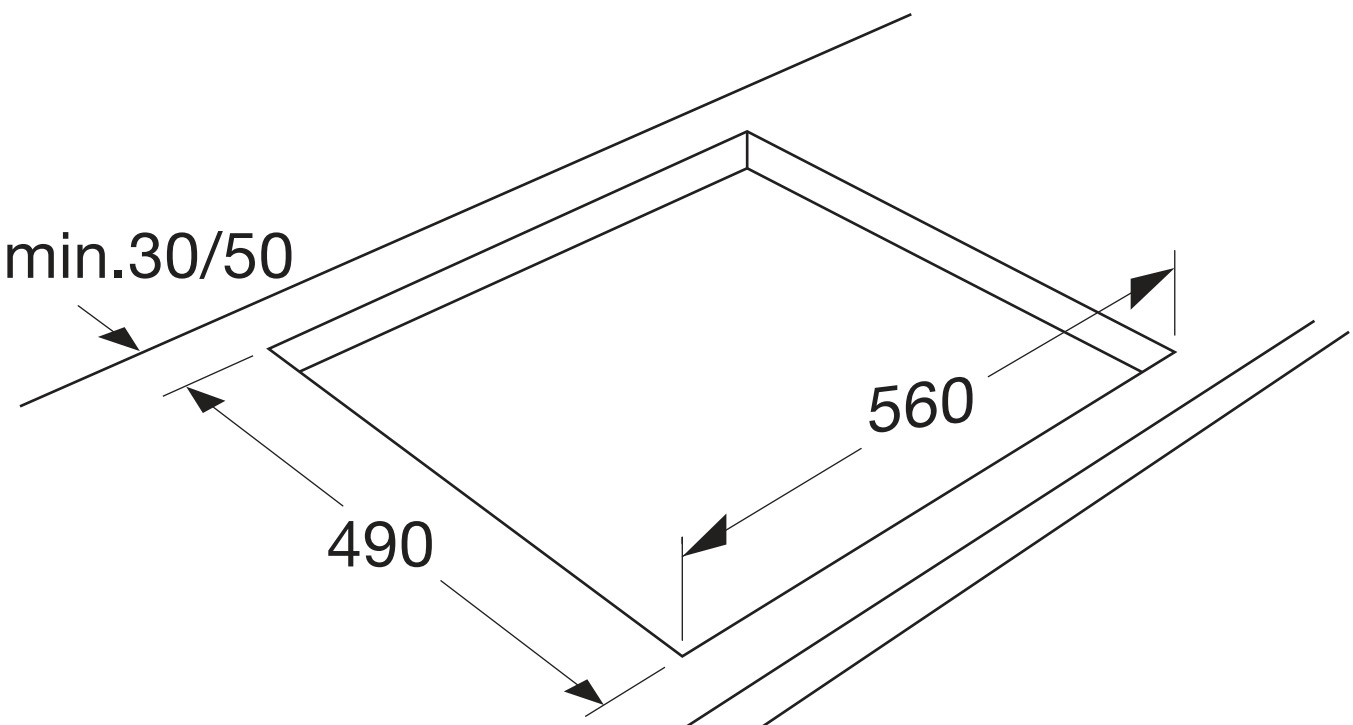
min.30/50
560
490