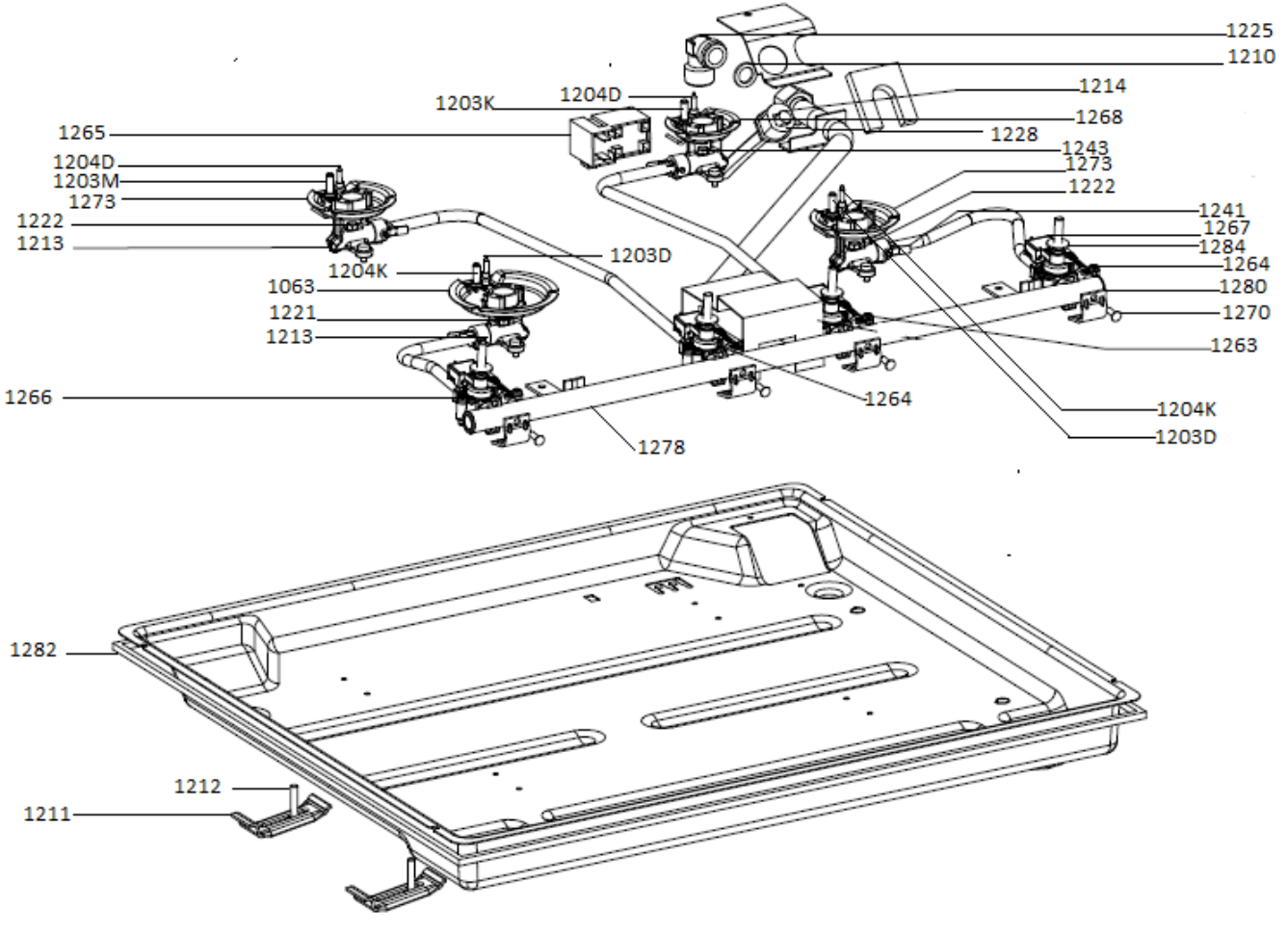
1225
1210
1214
1268
1228
1243
1273
1222
1241
1267
1284
1264
1280
1270
1263
1204K
1203D
1203K
1204D
1265
1204D
1203M
1273
1222
1213
1204K
1063
1221
1213
1203D
1266
1264
1278
1282
1212
1211