Disclaimer

1) **Exploded views:**
   Als een onderdeel op een “exploded view” staat maar niet in de onderdelenlijst, dan is het onderdeel niet leverbaar als service artikel.
   Exploded views worden gemaakt voor meerdere verschillende toestellen die niet altijd in Nederland en België verkocht worden.
   Daarnaast zijn niet alle onderdelen als service artikel beschikbaar *(bijvoorbeeld schroeven, pluggen en andere bevestigingsmaterialen).*

2) **Afbeeldingen:**
   Afbeeldingen van onderdelen op exploded views zijn een schematische weergave en kunnen afwijken.

   Bij de onderdelenlijst zijn vaak foto’s van onderdelen aanwezig, deze komen overeen met de werkelijkheid.

160669

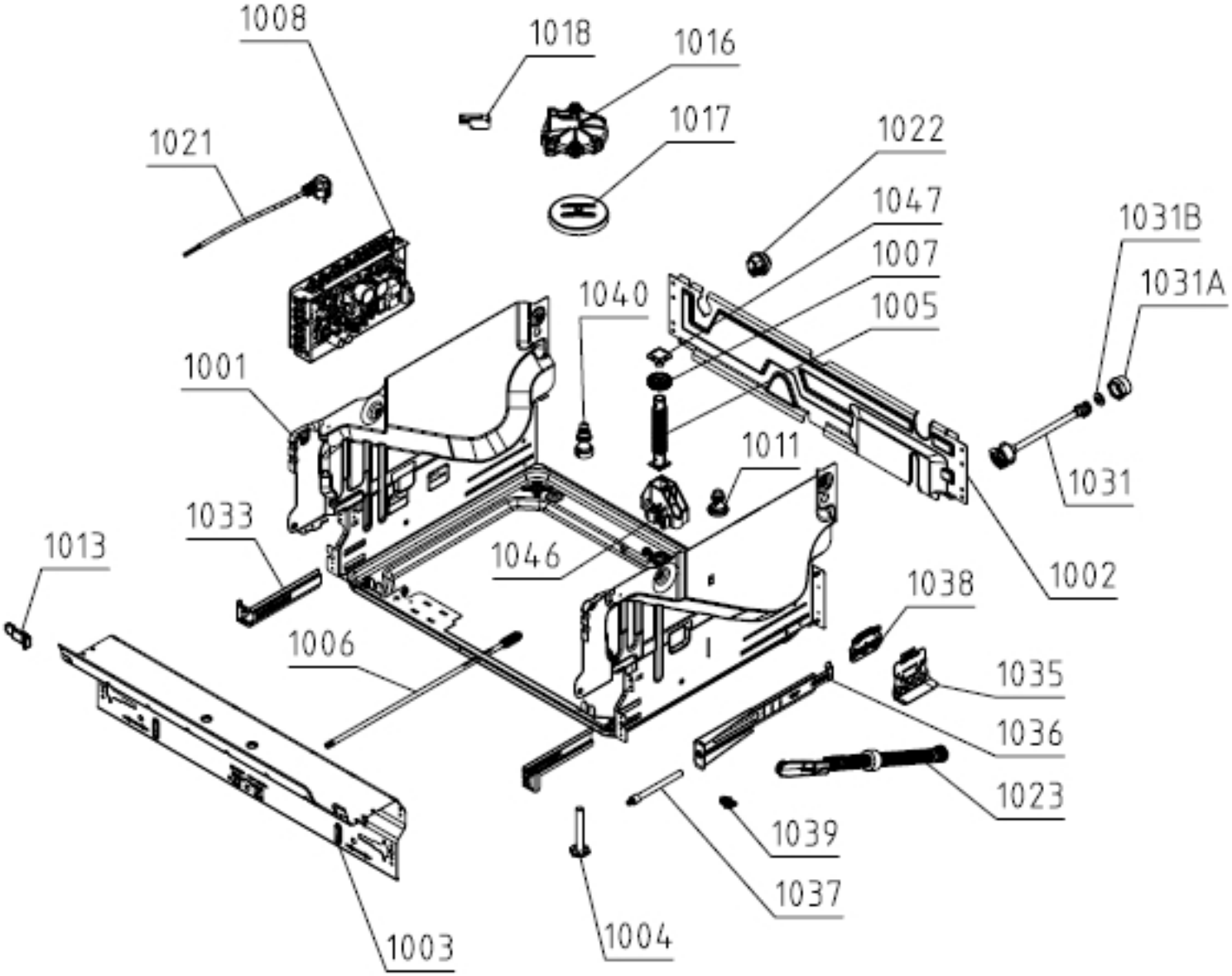
1008
1018
1016
1017
1021
1022
1047
1007
1005
1031B
1031A
1040
1001
1011
1031
1033
1013
1046
1002
1038
1006
1035
1036
1023
1039
1037
1003
1004

161653

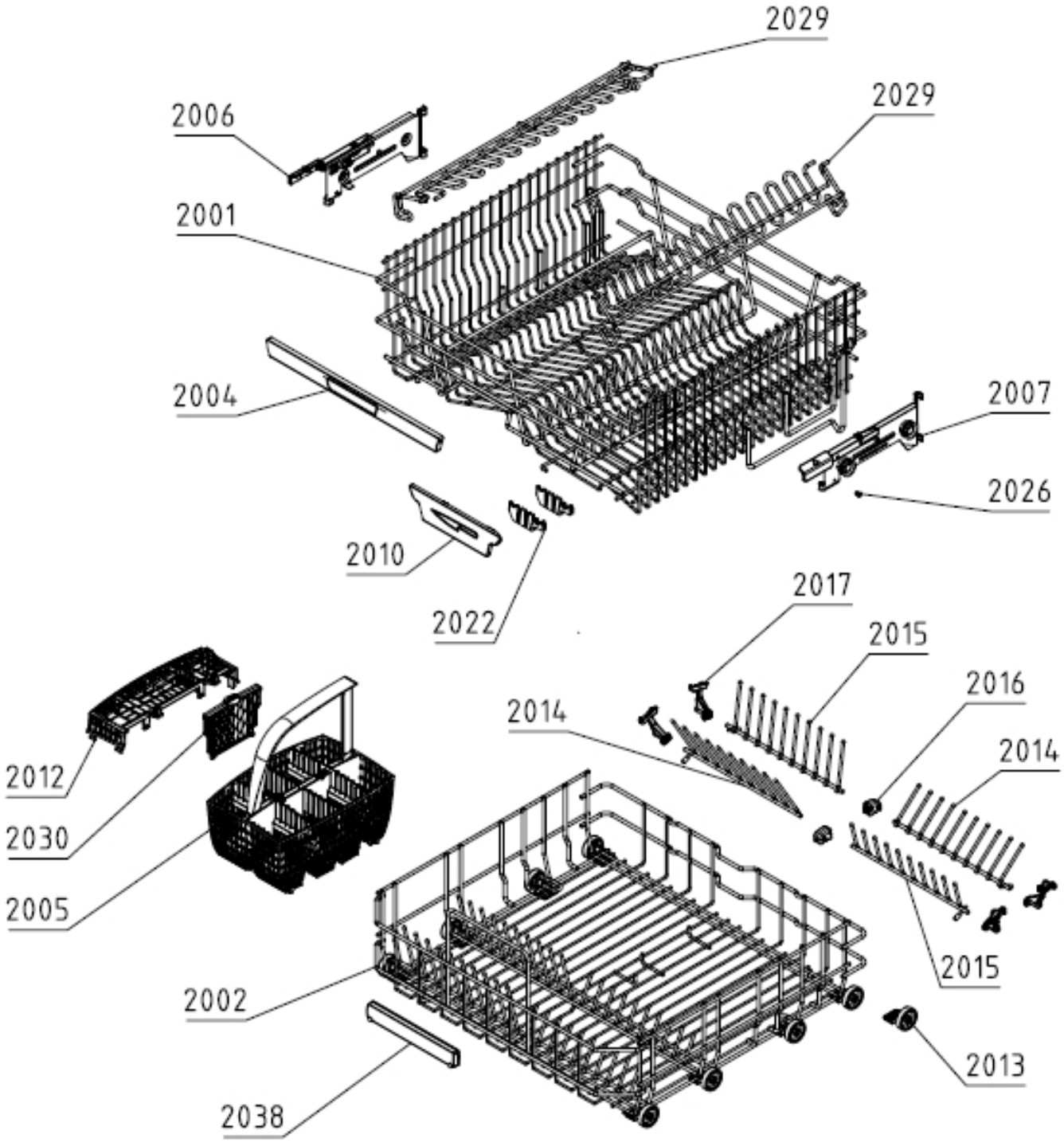
2029
2029
2006
2001
2004
2007
2026
2010
2022
2017
2015
2016
2014
2014
2012
2030
2005
2015
2002
2013
2038

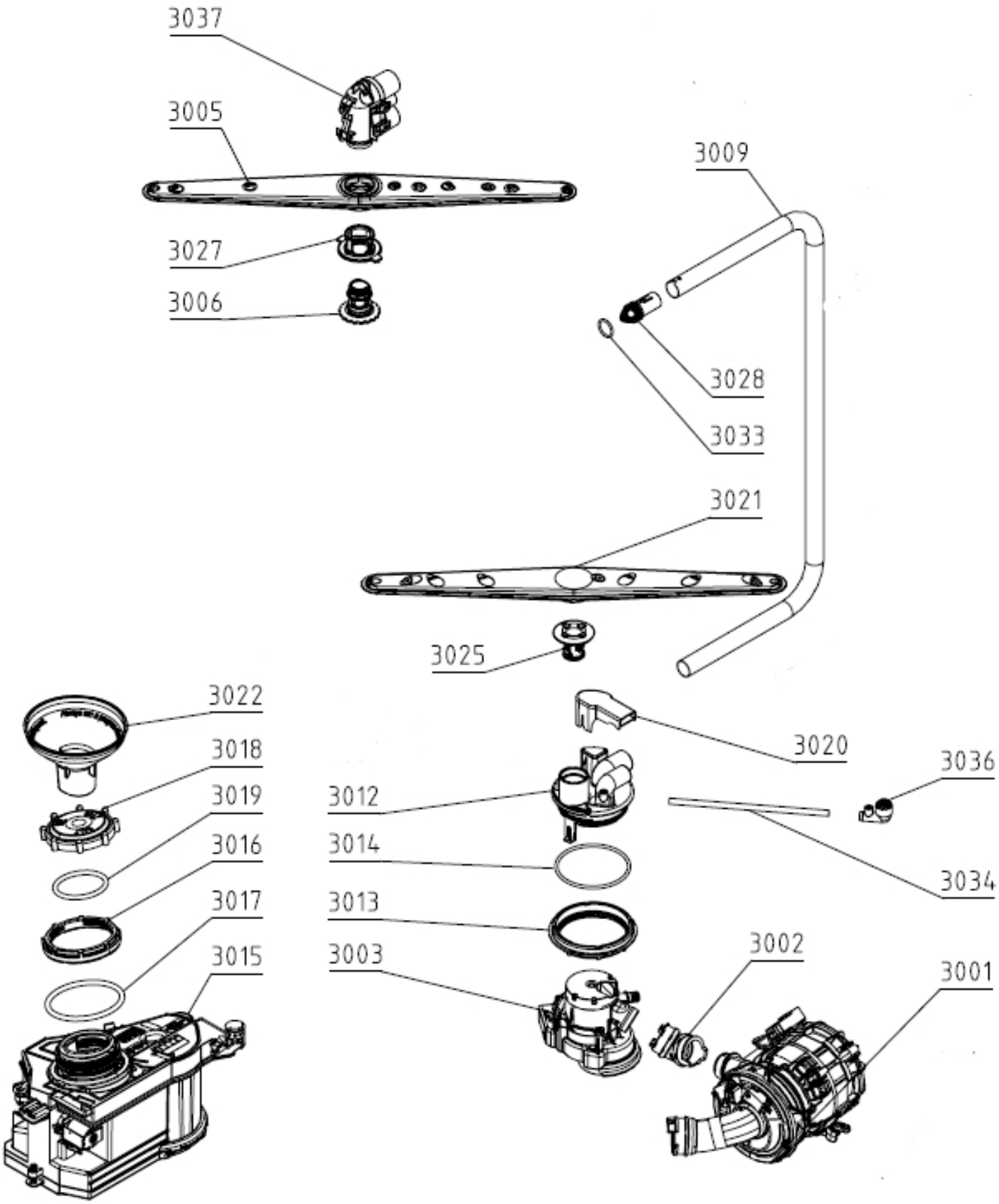
3037
3005
3009
3027
3006
3028
3033
3021
3025
3022
3020
3018
3036
3019
3012
3016
3014
3034
3017
3013
3015
3003
3002
3001

163651

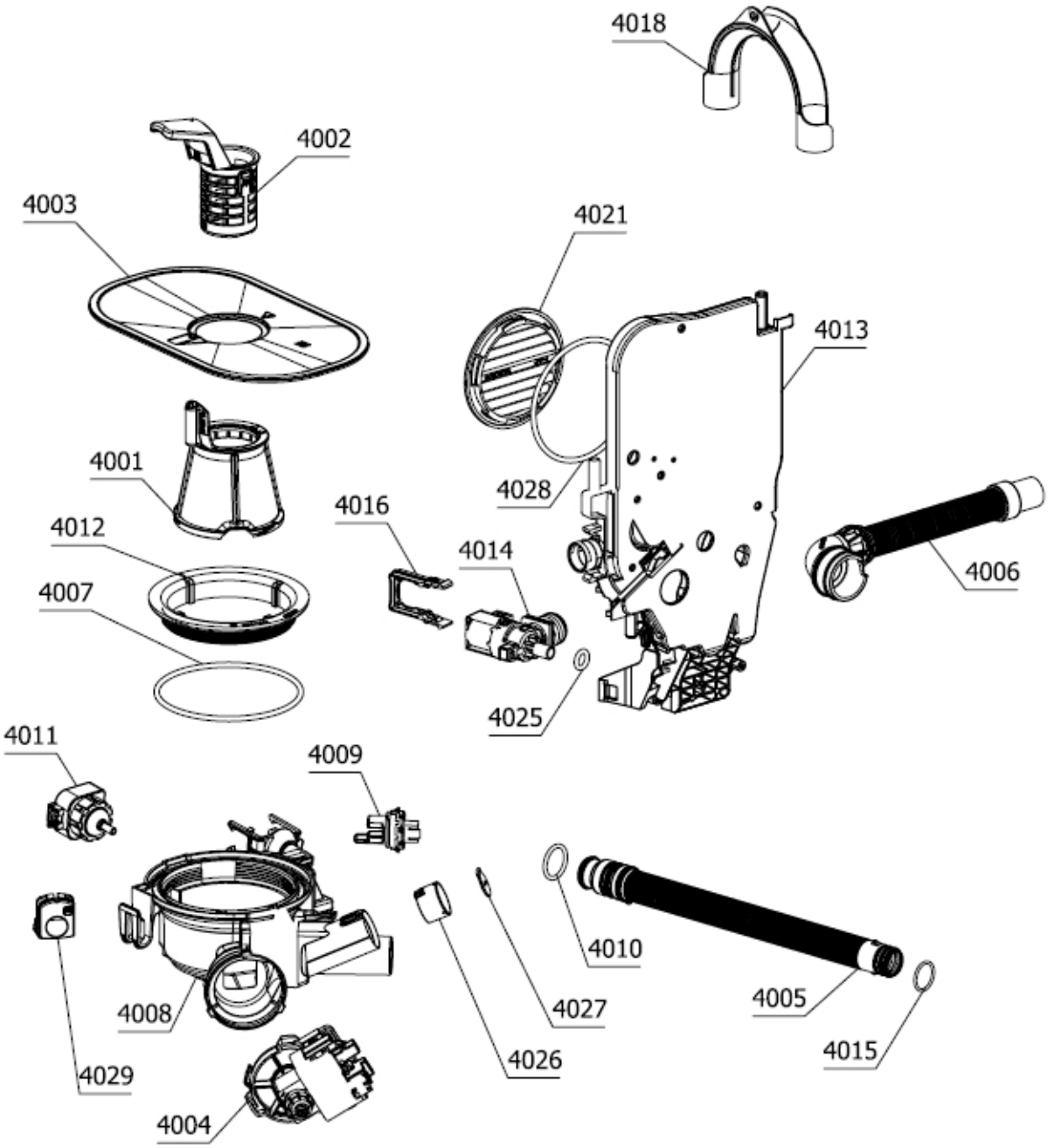
4018
4002
4003
4021
4013
4001
4028
4016
4012
4014
4006
4007
4025
4011
4009
4010
4005
4008
4027
4015
4029
4026
4004

164651

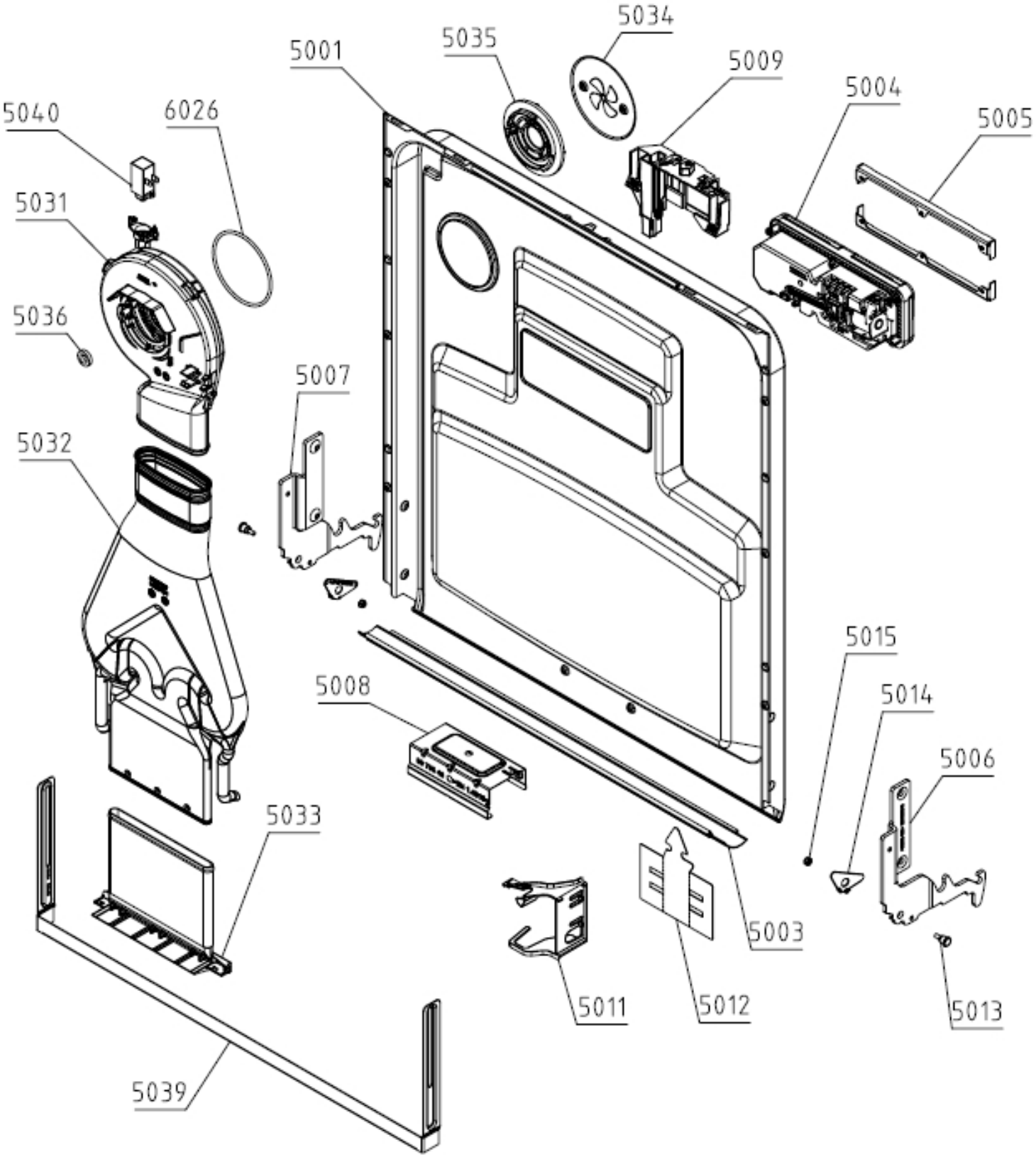
5034
5035
5001
5009
5004
5005
5040
6026
5031
5036
5007
5032
5015
5008
5014
5006
5033
5003
5011
5012
5013
5039

165652

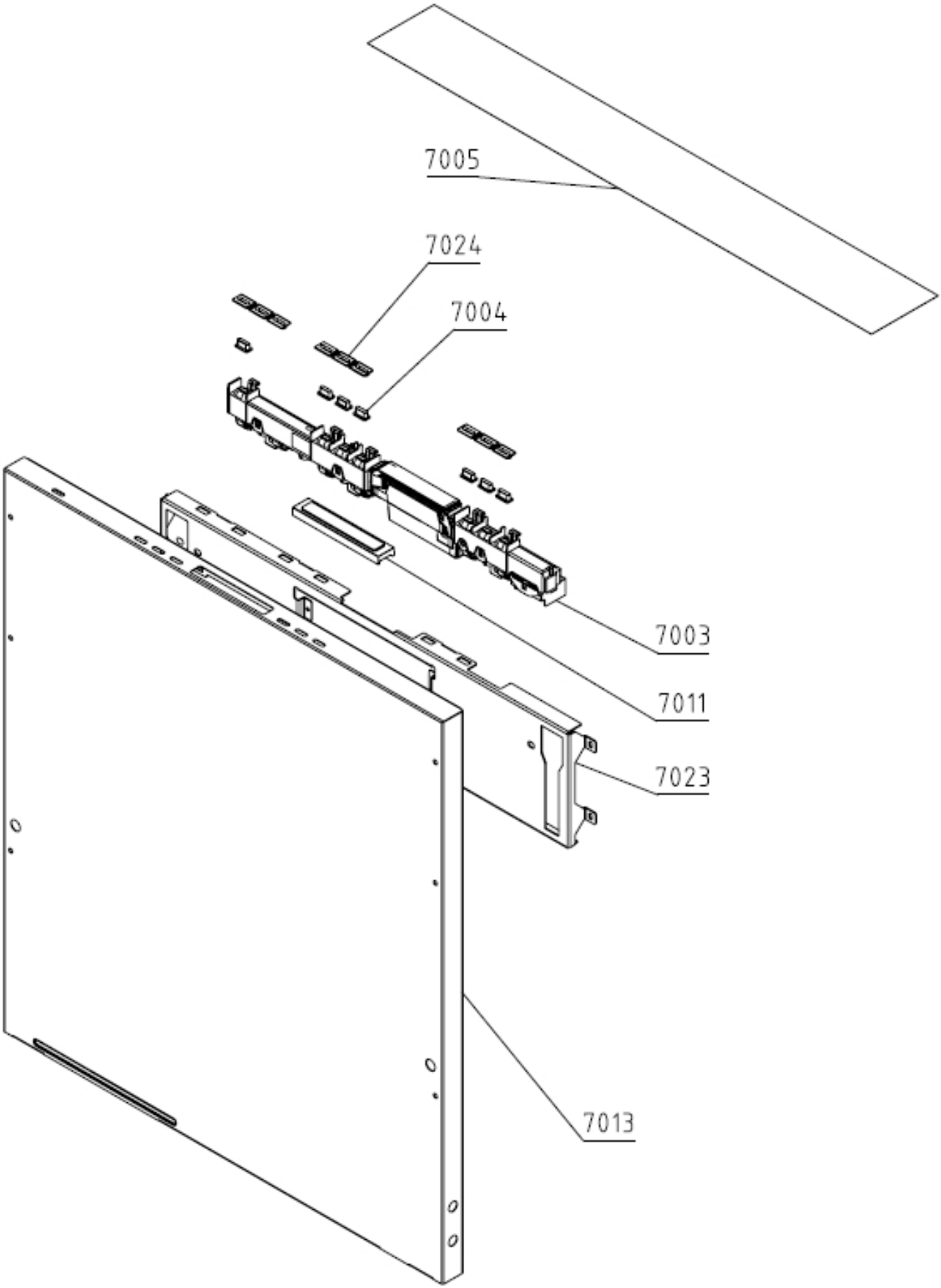

166104

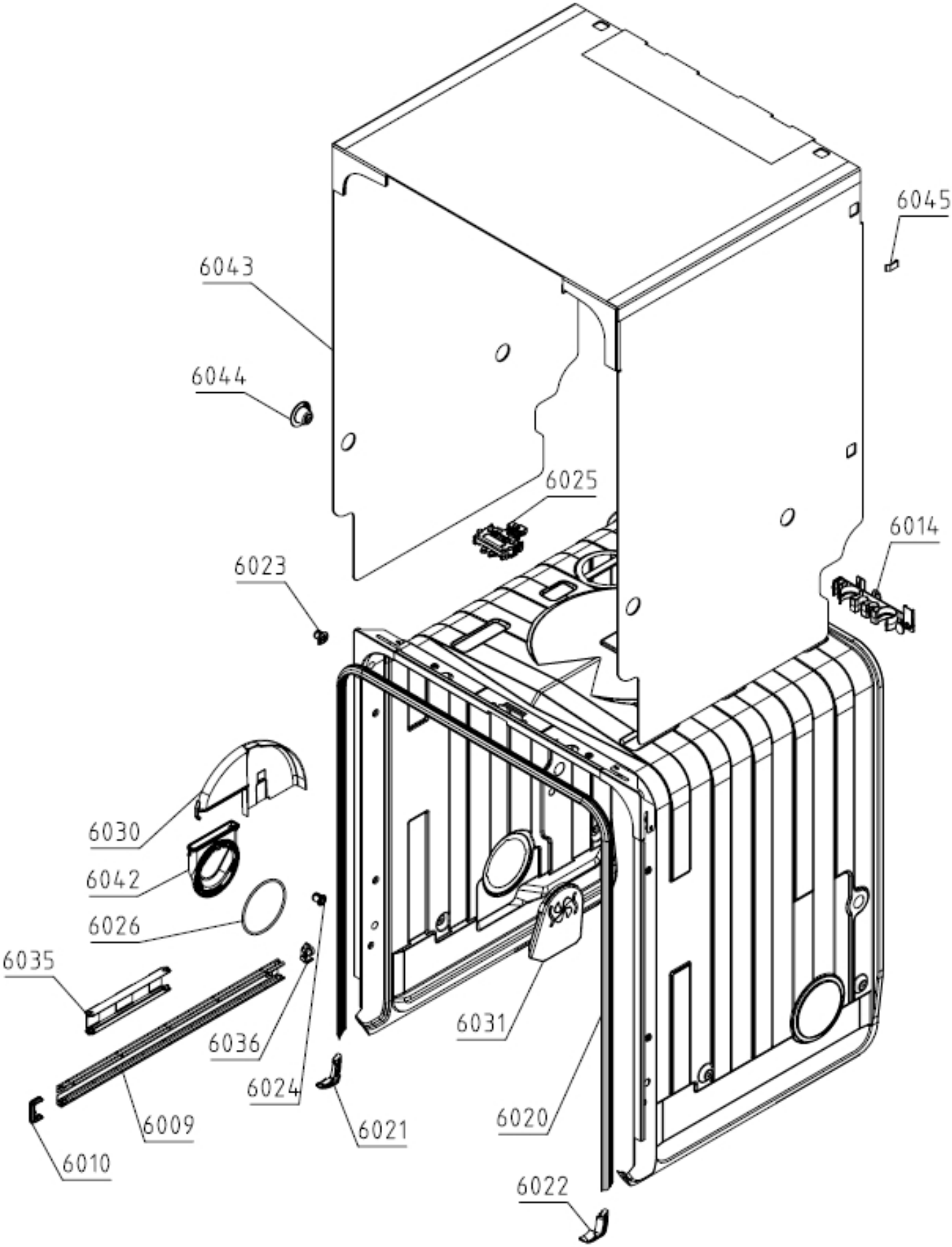
6045
6043
6044
6025
6014
6023
6030
6042
6026
6035
6036
6024
6031
6009
6021
6020
6010
6022