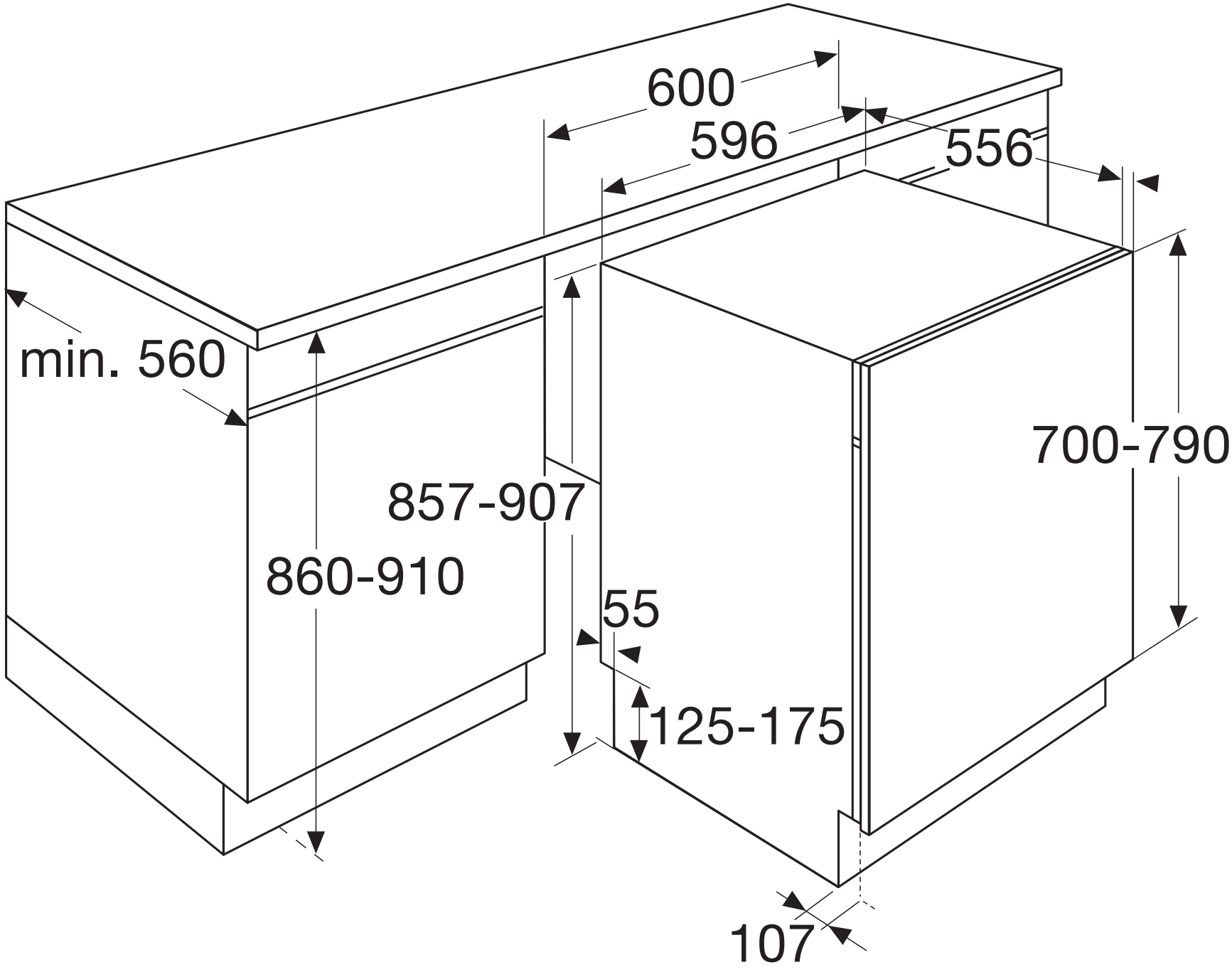
600
596
556
min. 560
700-790
857-907
860-910
55
125-175
107