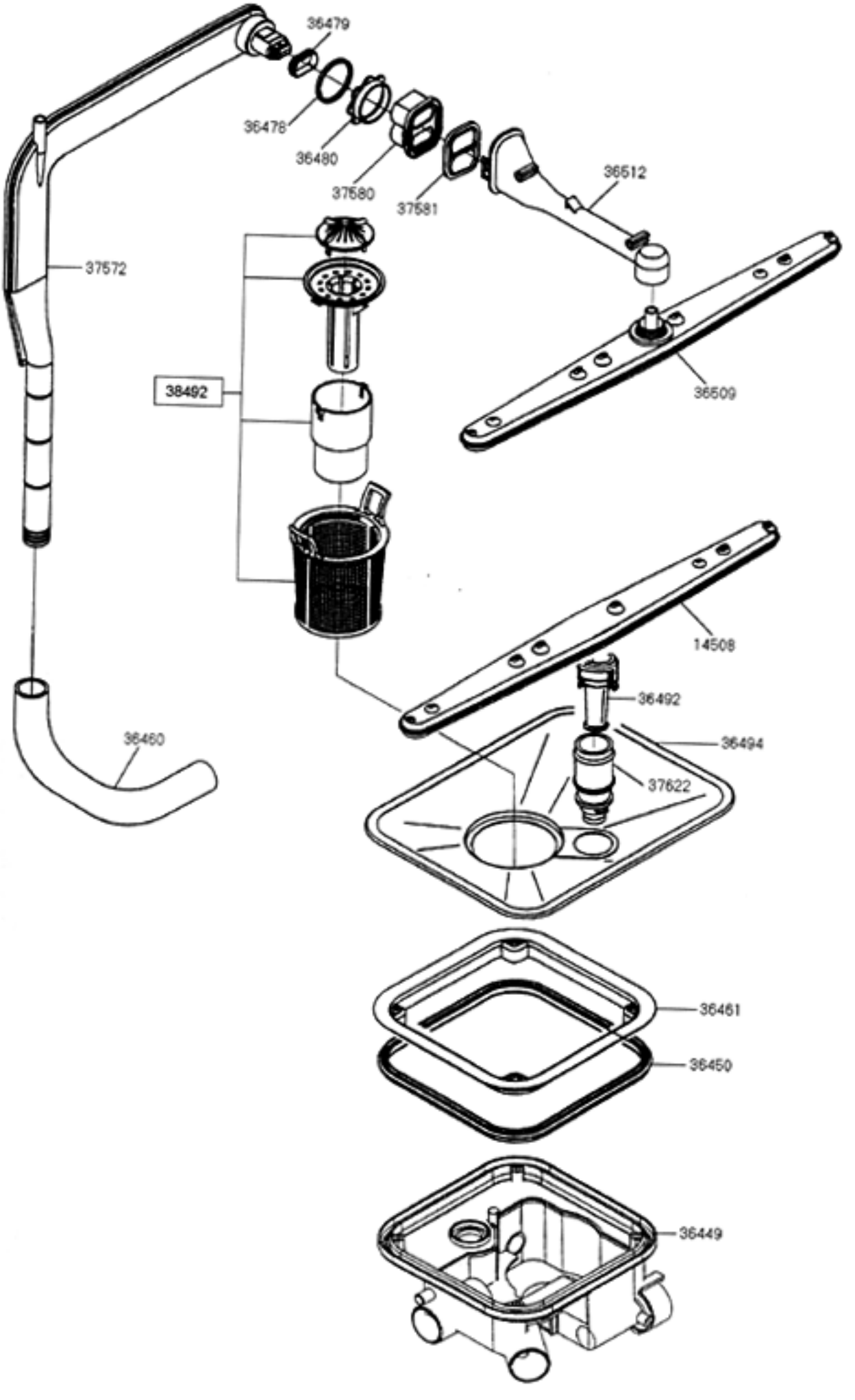
36479
36478
36480
37580
37581
36512
37572
38492
36509
14508
36492
36494
37622
36460
36461
36450
36449

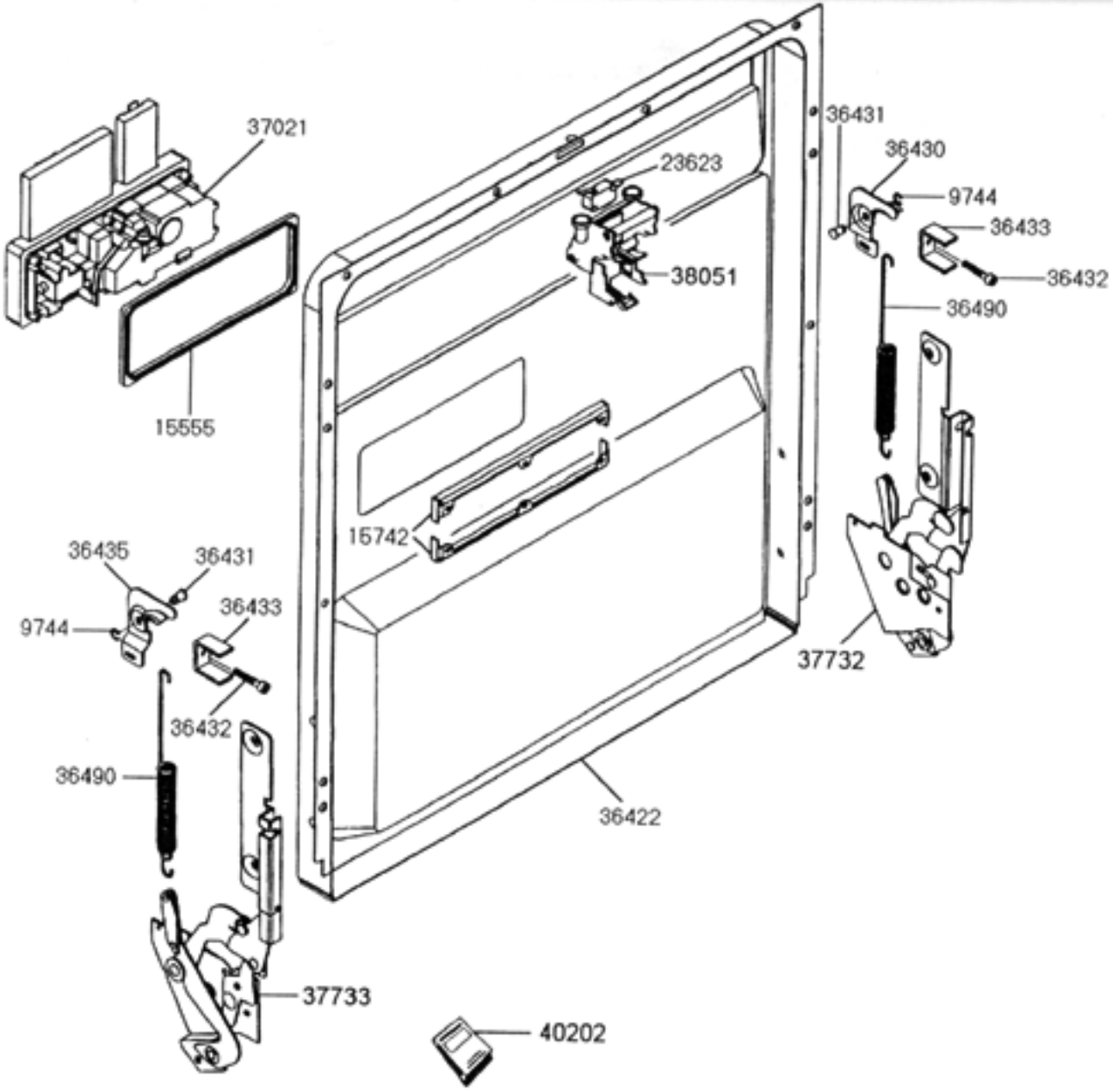
37021
15555
23623
38051
36431
36430
9744
36433
36432
36490
37732
15742
36435
36431
9744
36433
36432
36490
37733
36422
40202

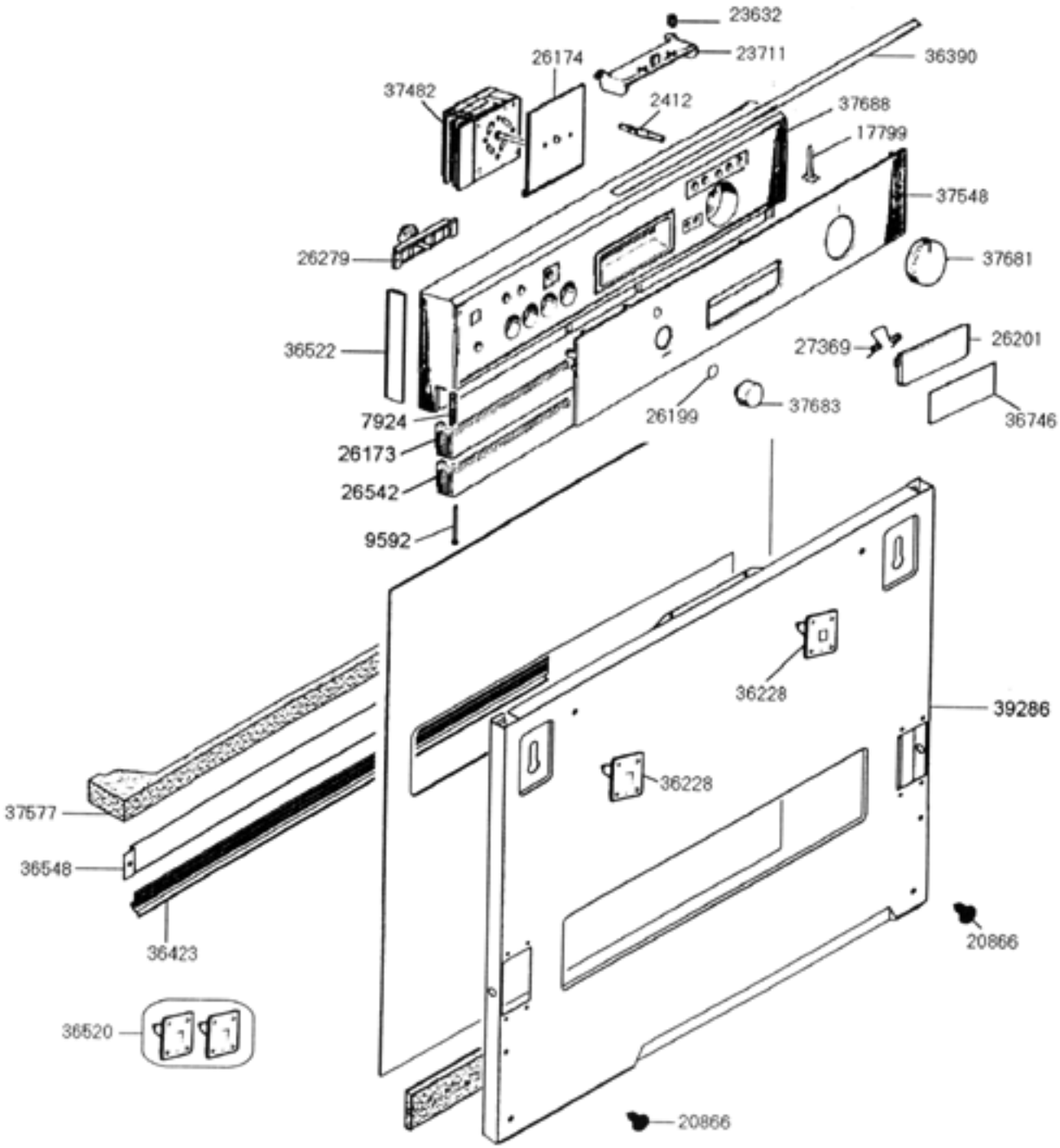
23632
26174
23711
36390
37482
2412
37688
17799
37548
26279
37681
36522
27369
26201
7924
26199
37683
36746
26173
26542
9592
36228
39286
36228
37577
36548
36423
20866
36520
20866

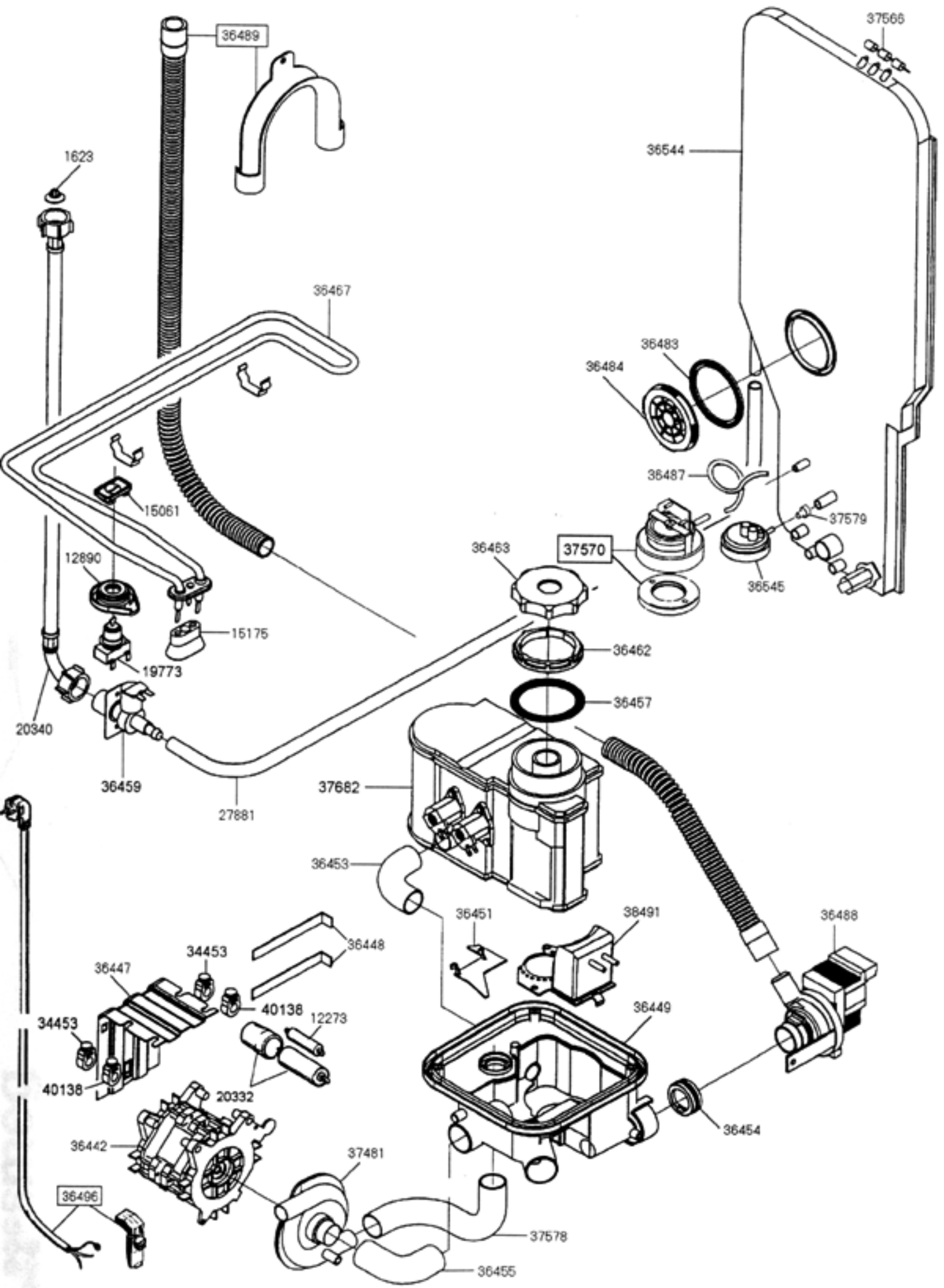
36489
37566
1623
36544
36467
36483
36484
36487
15061
37579
36463
37570
12890
36545
15175
36462
19773
36457
20340
36459
37682
27881
36453
36451
36491
36488
36448
34453
36447
40138
12273
34453
36449
40138
20332
36454
36442
37481
36496
37578
36455

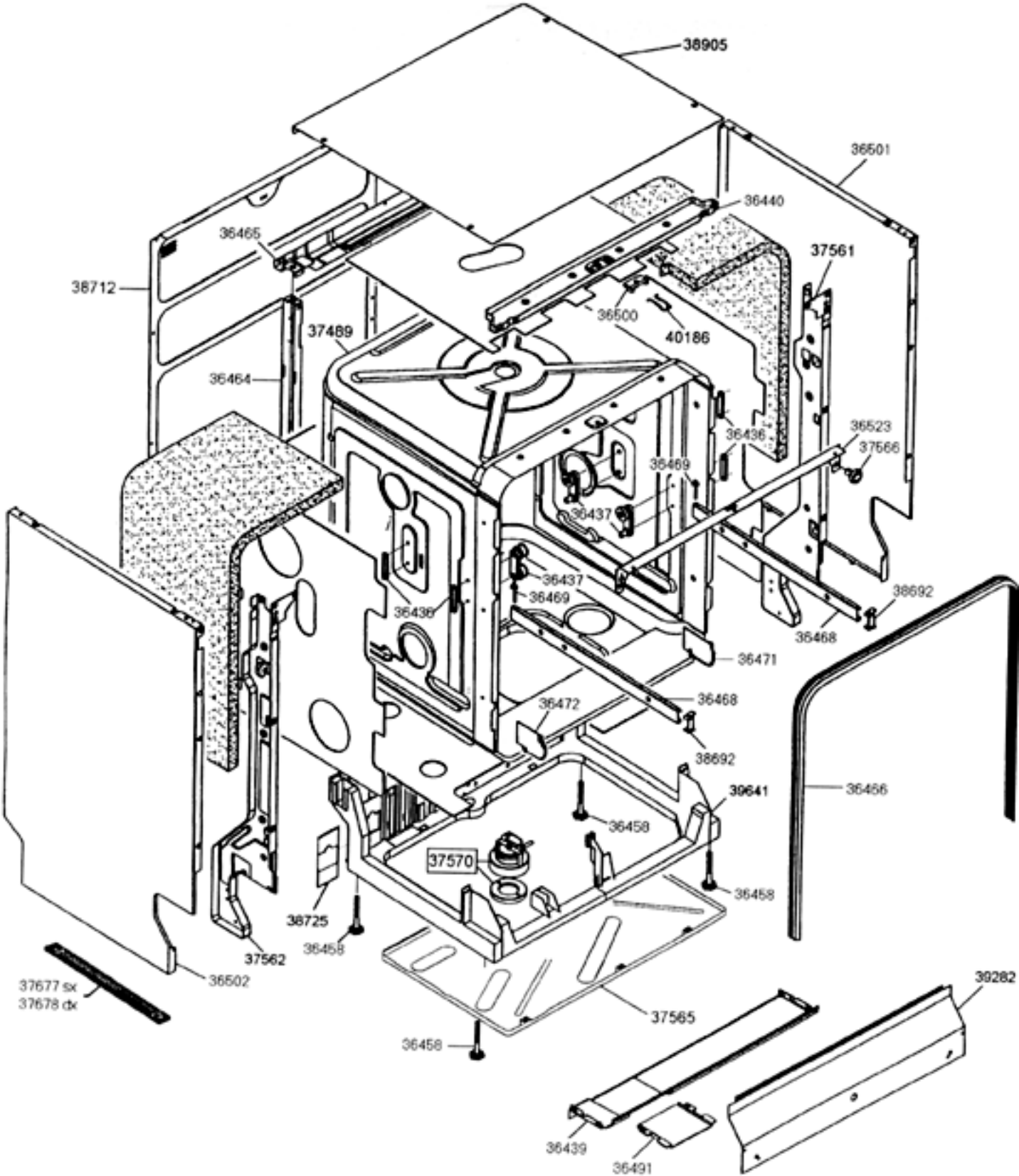
38905
36501
36440
36465
37561
38712
36500
40186
37489
36464
36436
36523
37566
36469
36437
36437
36469
36436
38692
36468
36471
36468
36472
38692
39641
36456
36458
37570
36458
38725
36458
37562
36502
37677 sx
37678 dx
37565
39282
36458
36439
36491

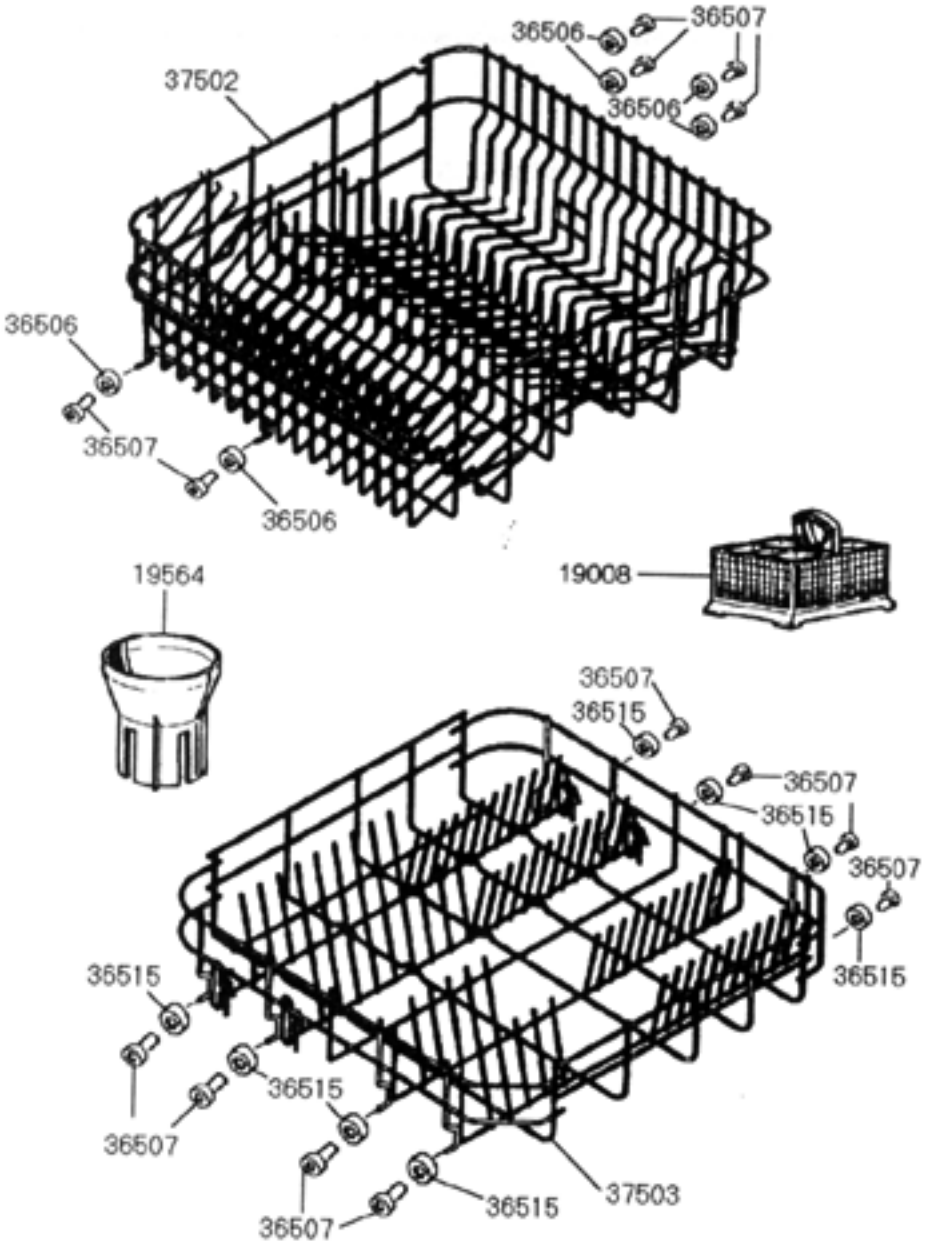
36506
36507
37502
36506
36506
36507
36506
19564
19008
36507
36515
36507
36515
36507
36515
36515
36515
36507
36515
36507
37503
36515
36507