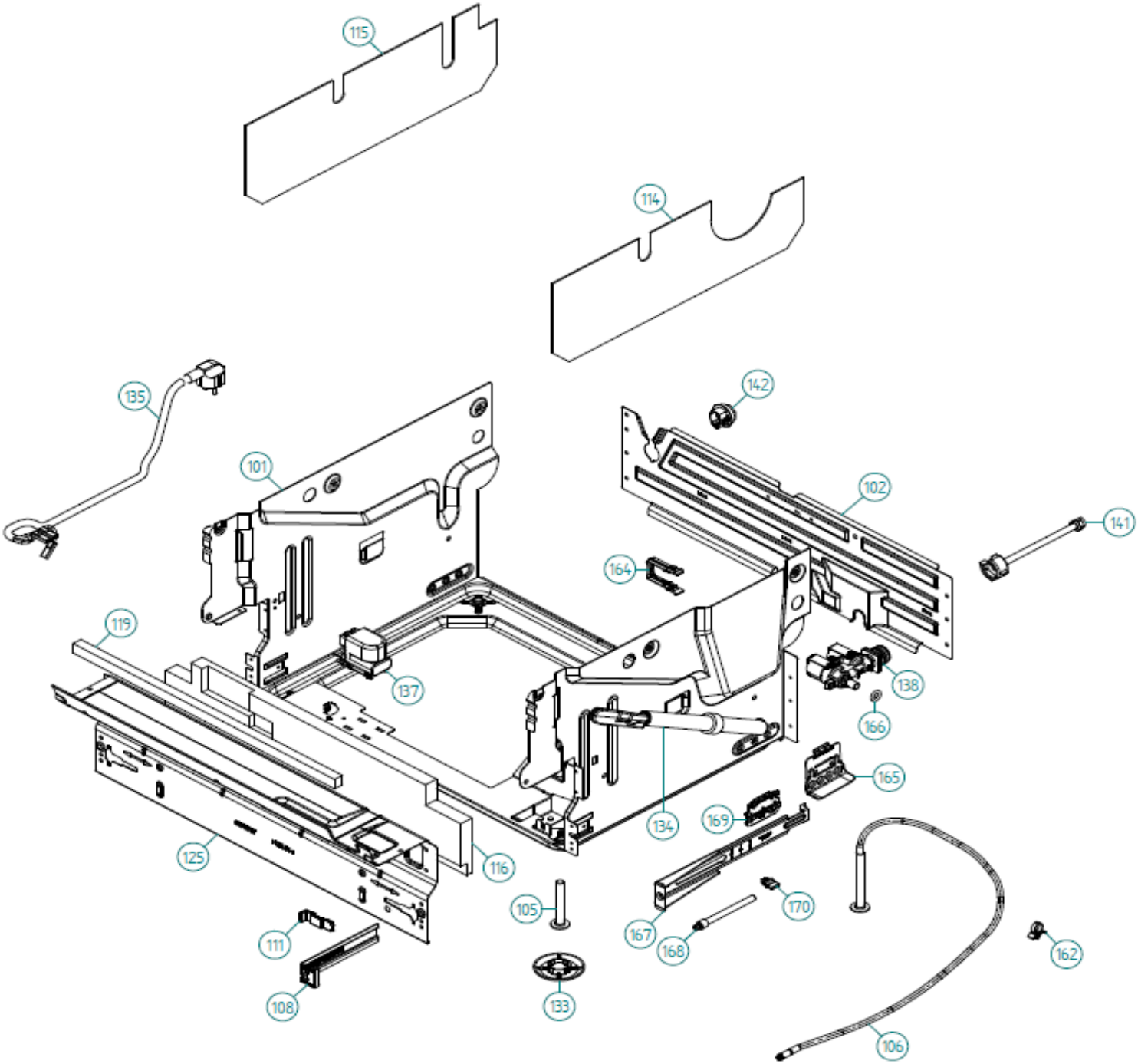
115
114
135
142
101
102
141
164
119
137
138
166
165
134
169
125
116
105
170
167
168
162
111
108
133
106

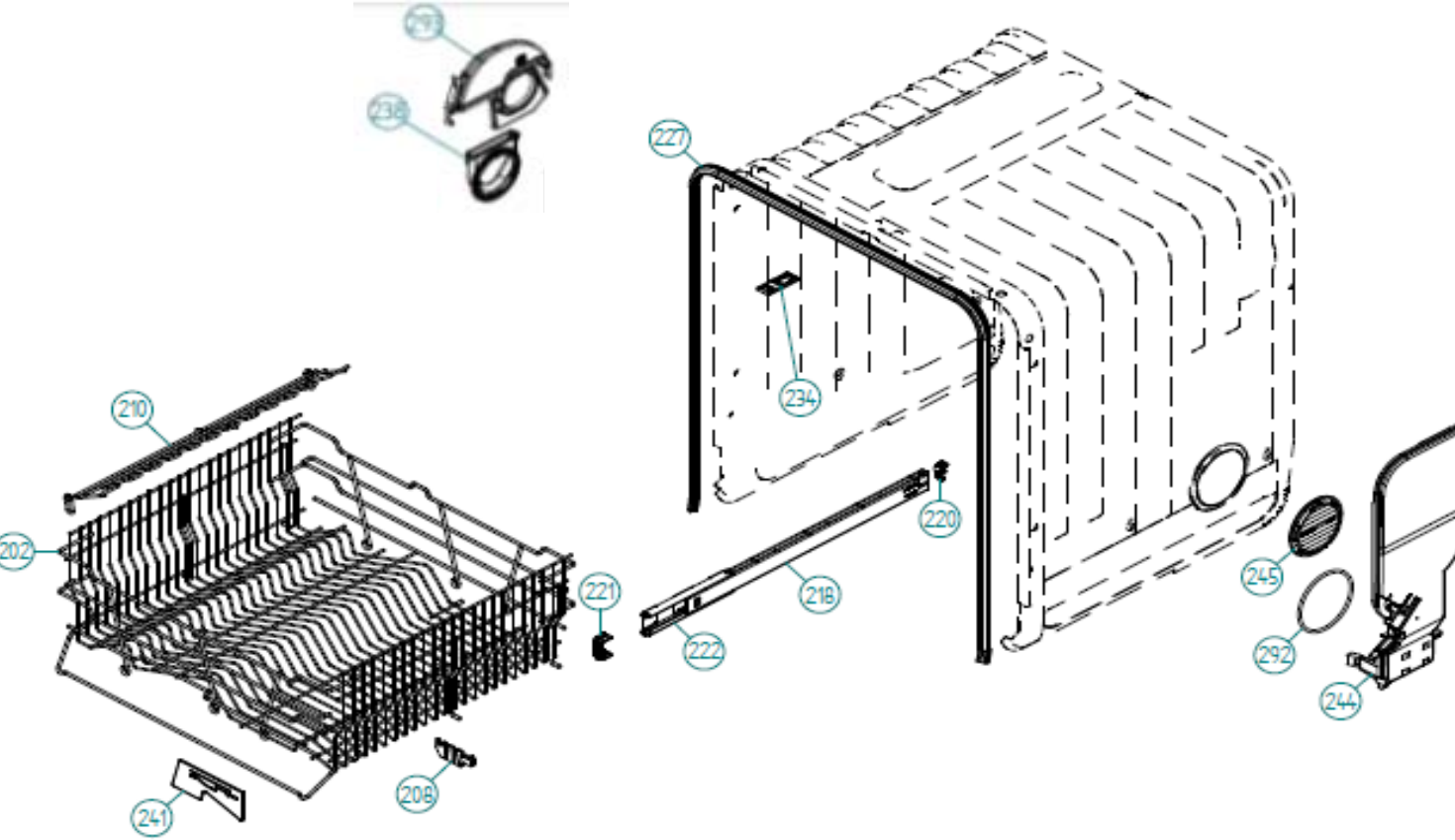
293
238
221
234
210
202
220
218
221
222
245
292
244
241
208

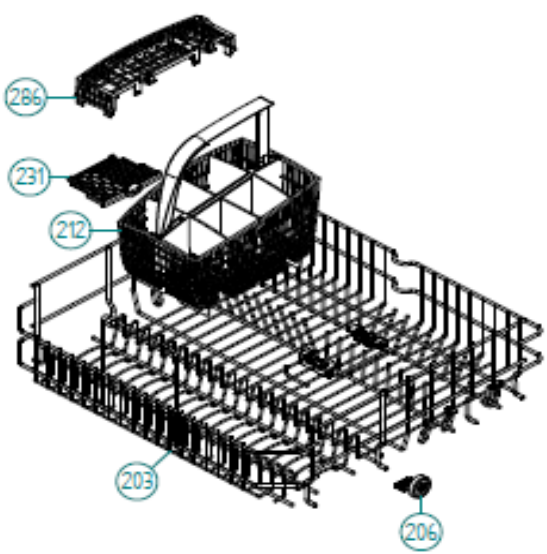
286
231
212
203
206

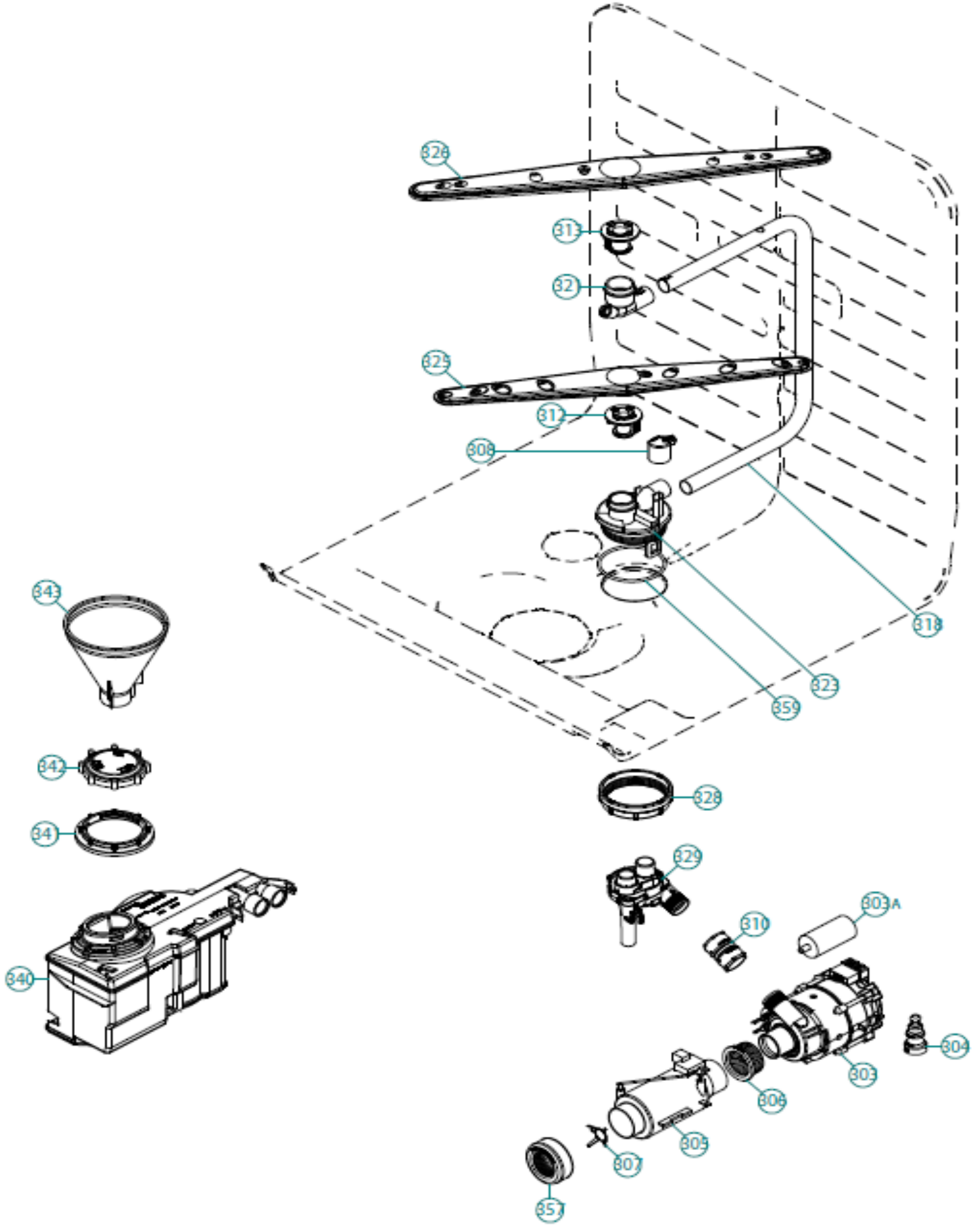
326
313
32
325
312
308
318
323
359
343
342
34
340
328
329
310
303A
304
303
306
305
307
357

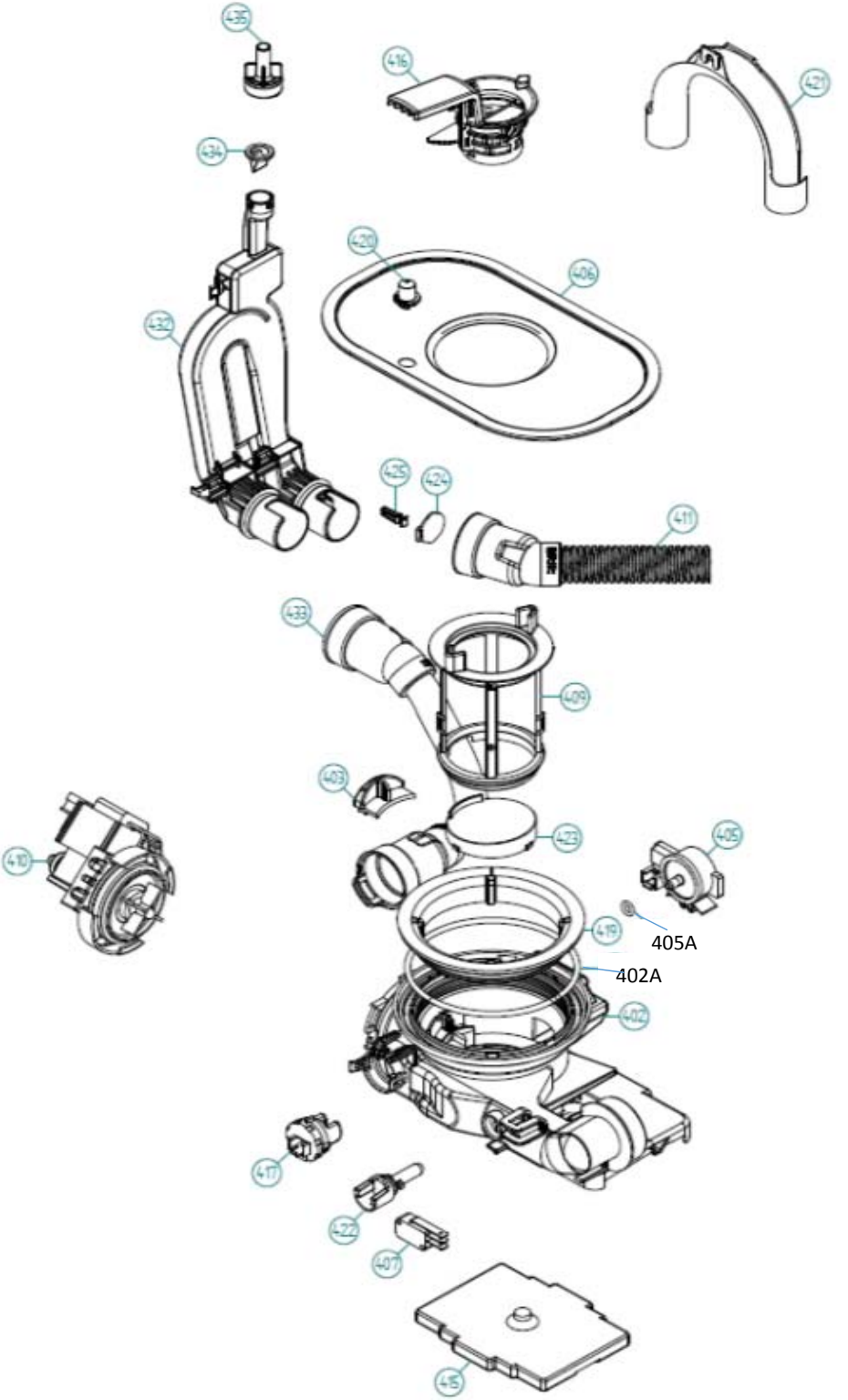
435
416
421
434
420
406
430
425
424
411
433
409
403
423
405
410
419
405A
402A
402
417
422
407
415

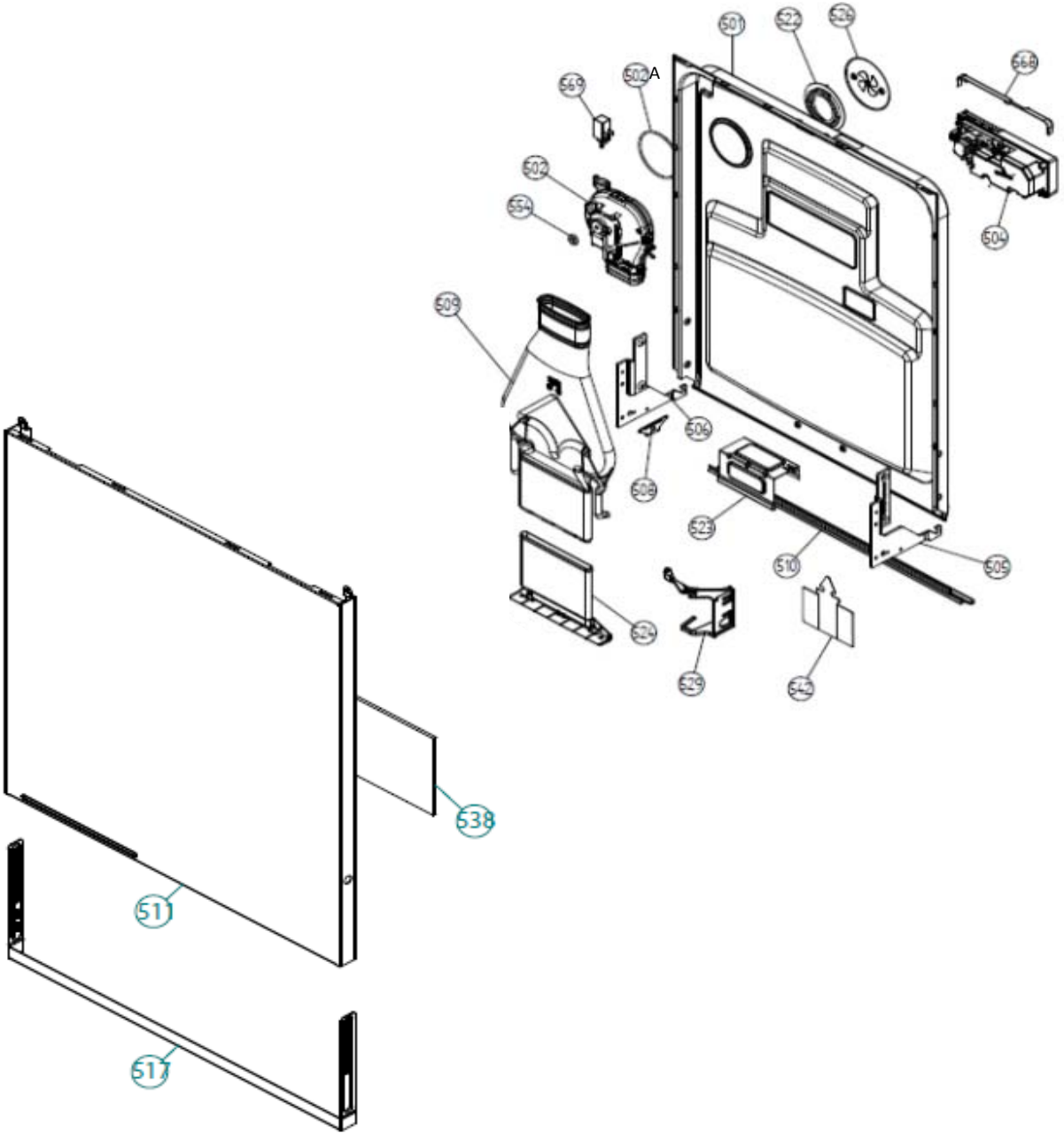
501
522
529
568
502A
569
502
554
504
509
506
508
523
510
505
524
529
542
538
511
517

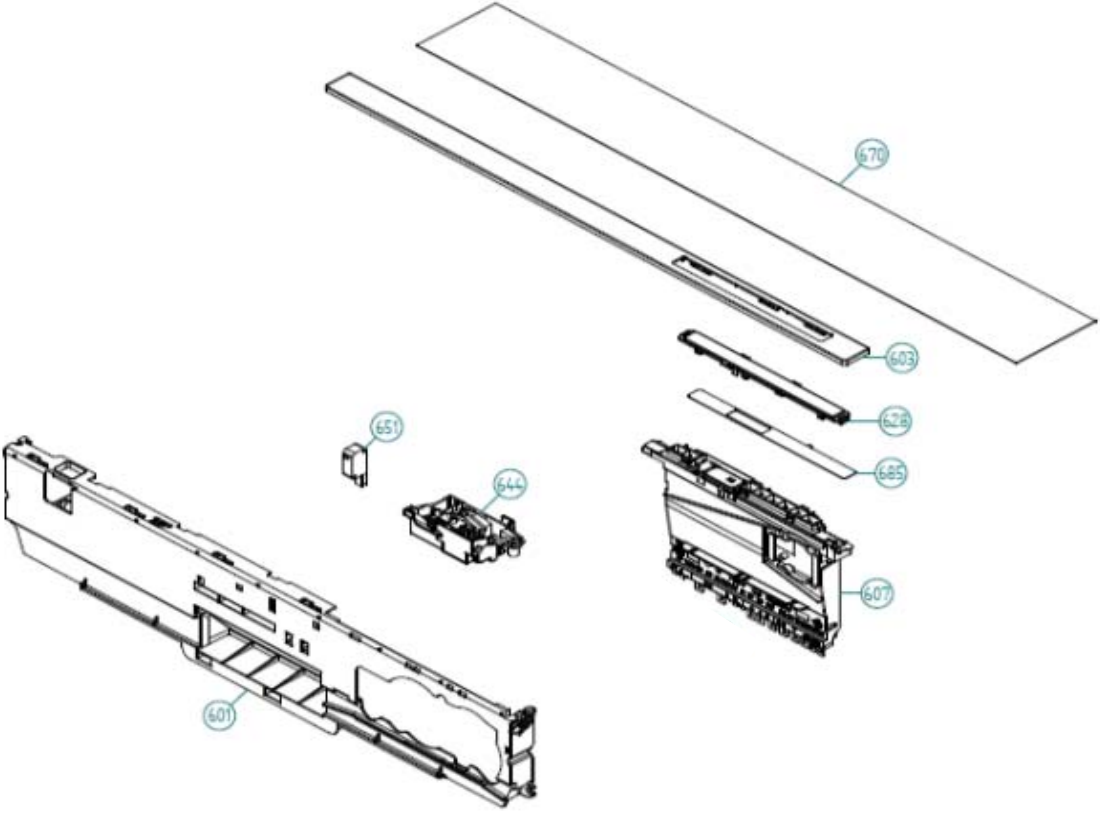
670
603
628
685
607
651
644
601