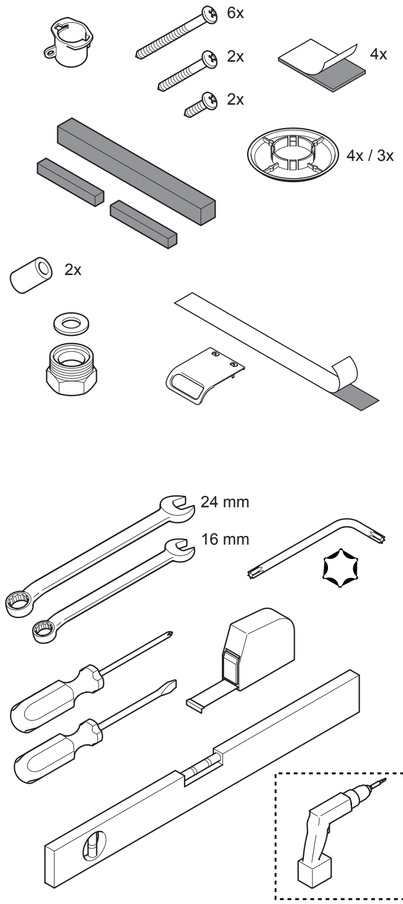

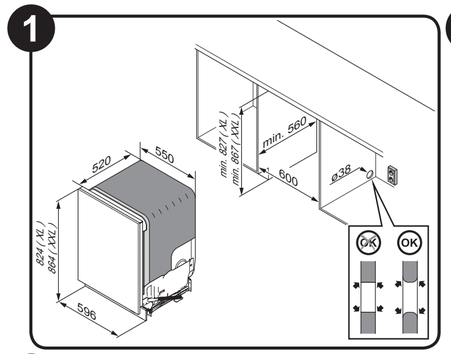

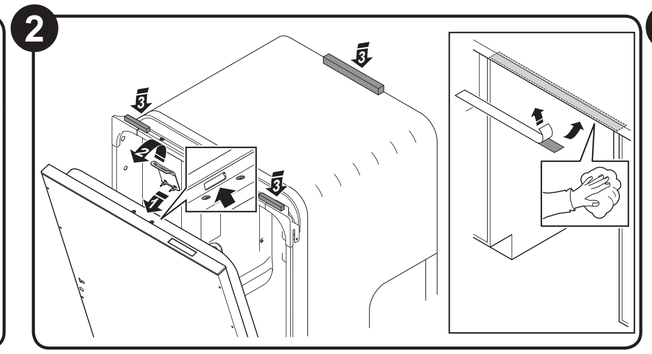

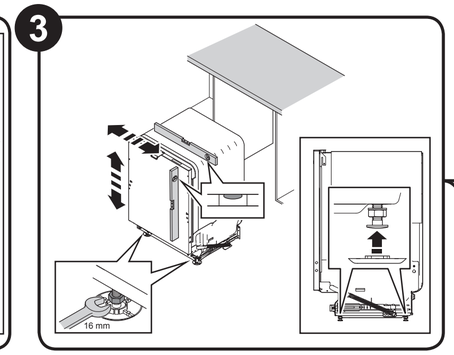

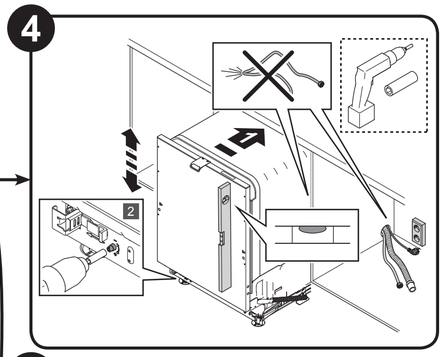

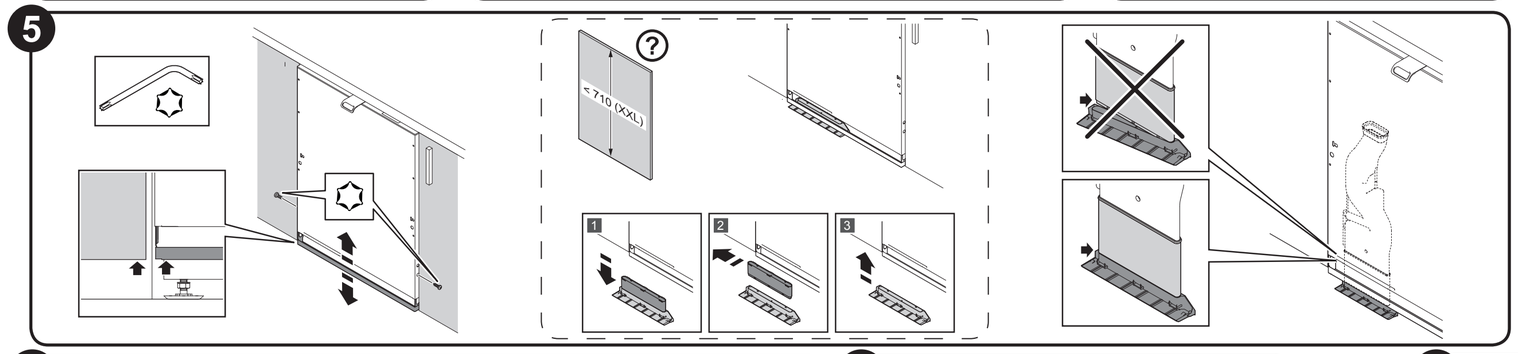

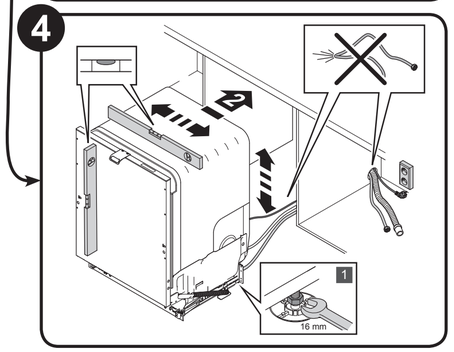

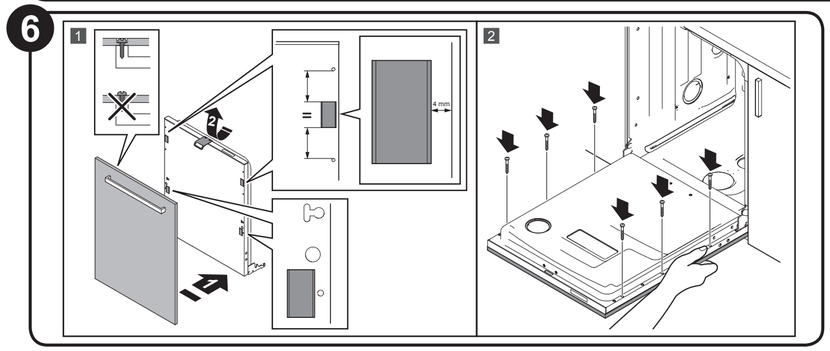

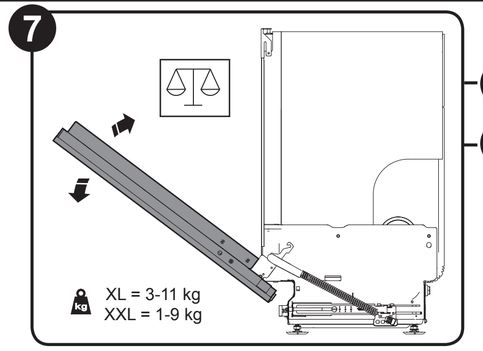

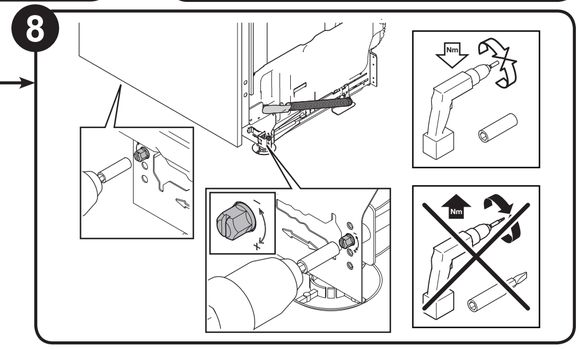

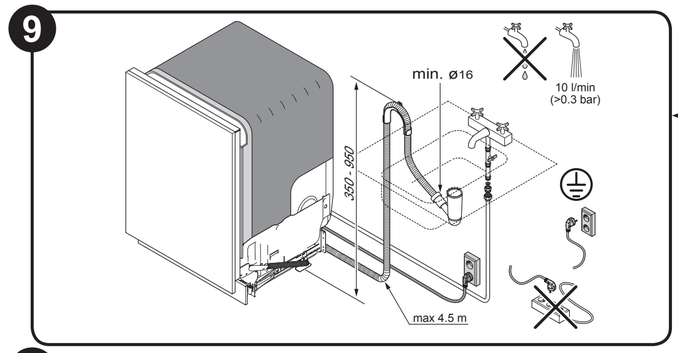

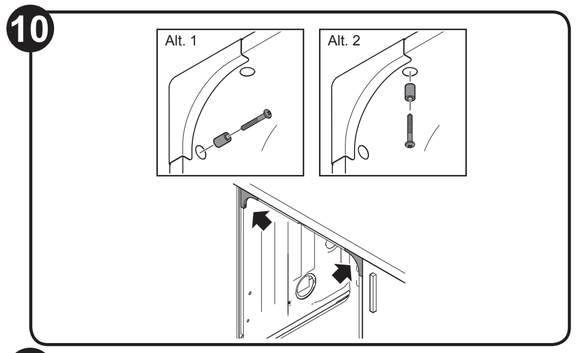

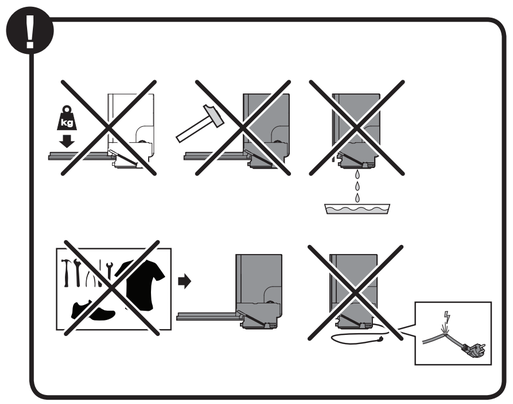

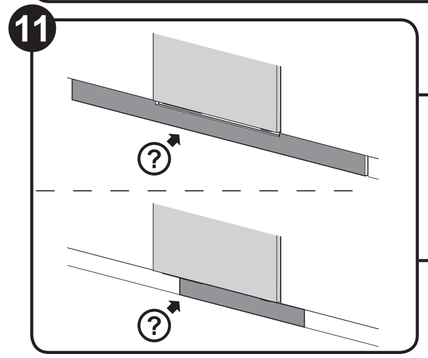

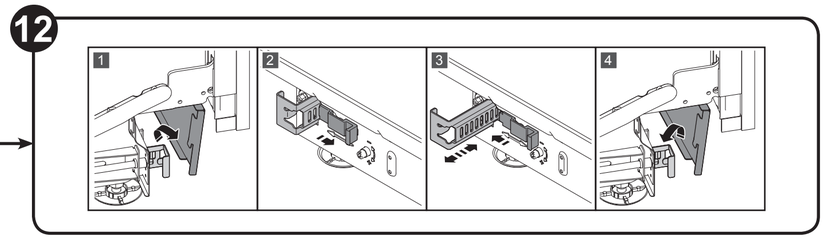

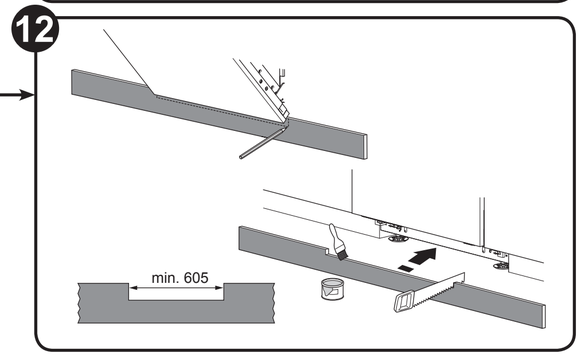

Art.nr 8090341