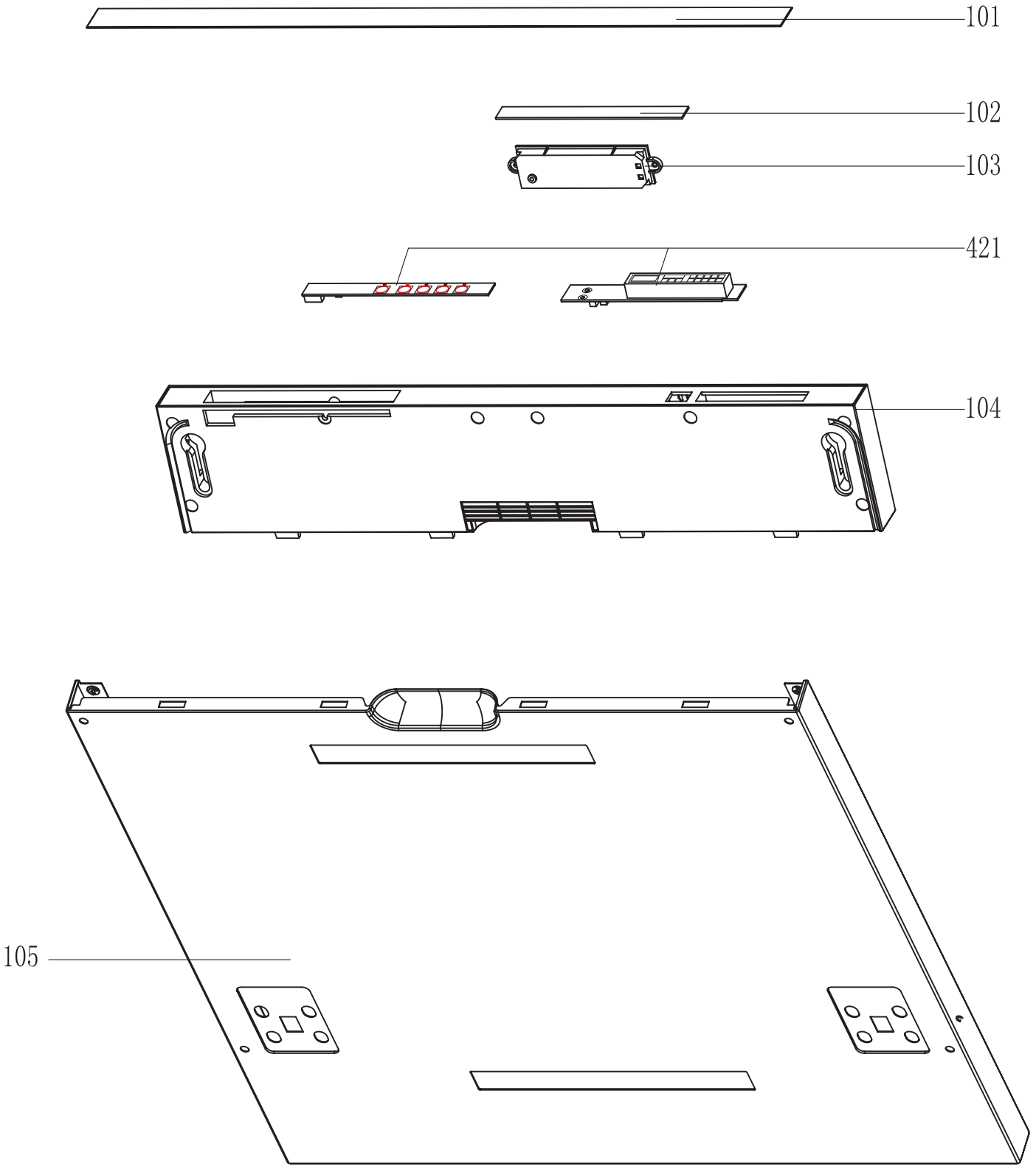
101
102
103
421
104
105

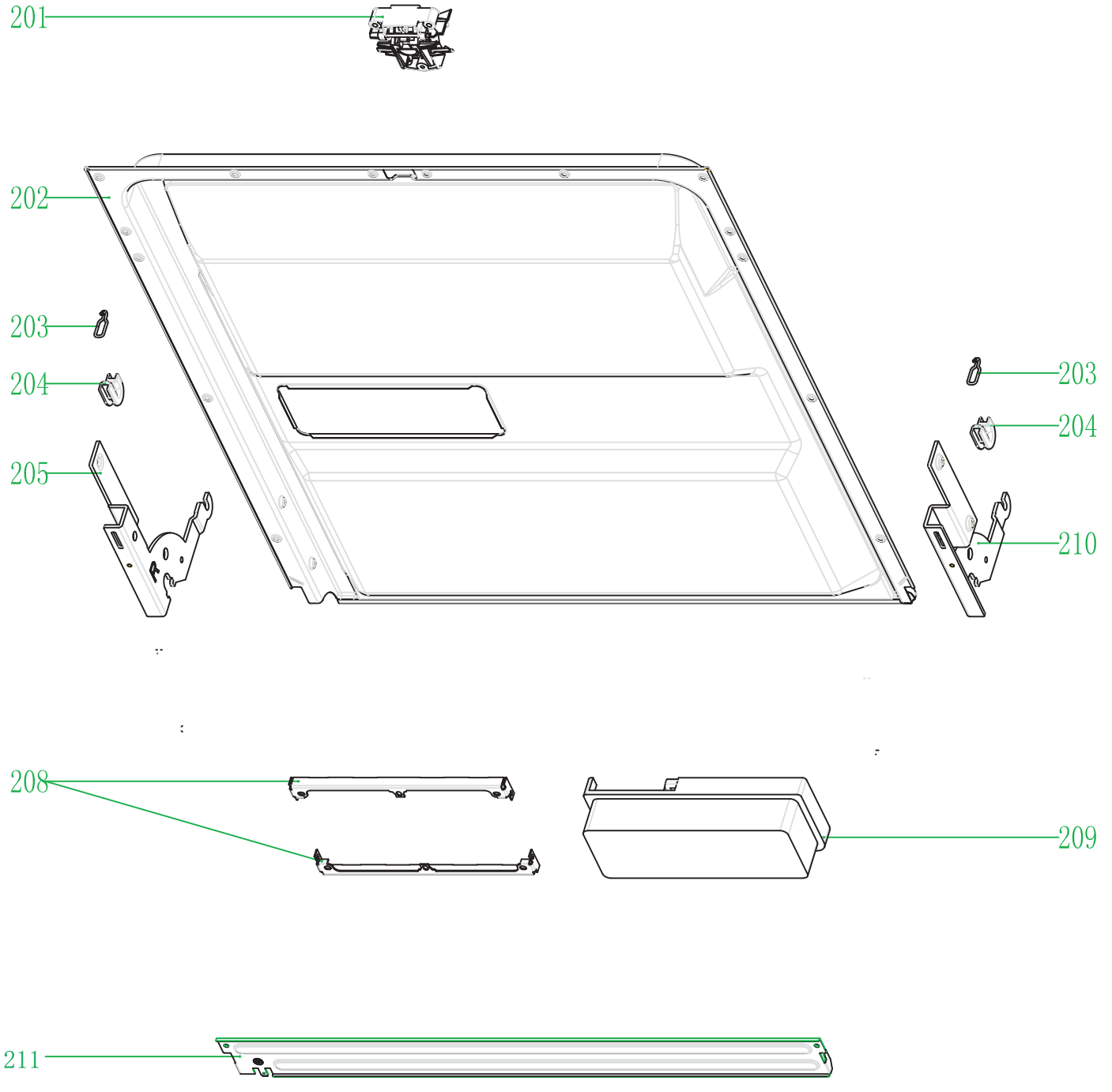
201
202
203
204
205
203
204
210
208
209
211

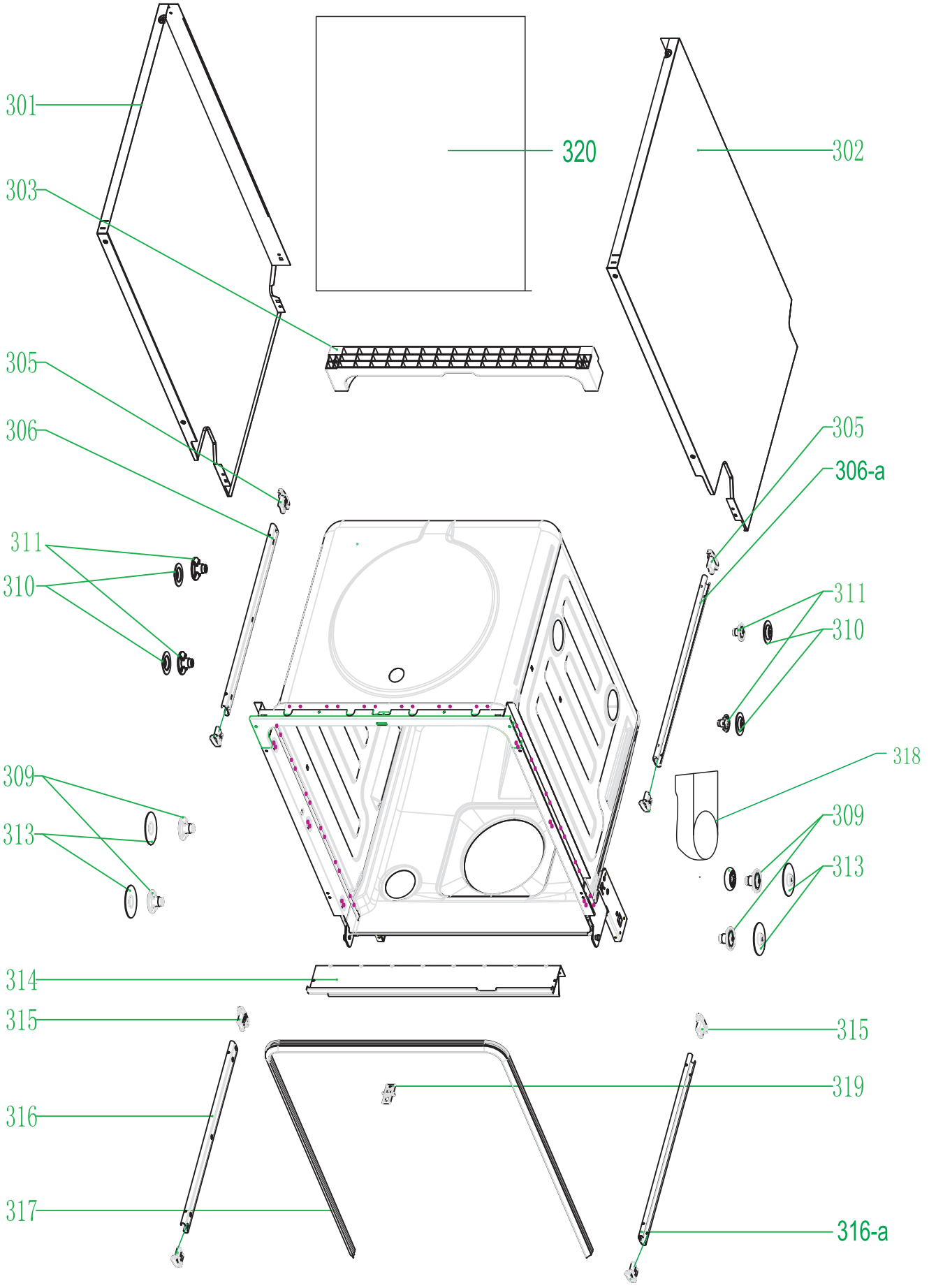
301
320
302
303
305
306
305
306-a
311
310
311
310
318
309
313
309
313
314
315
315
319
316
317
316-a

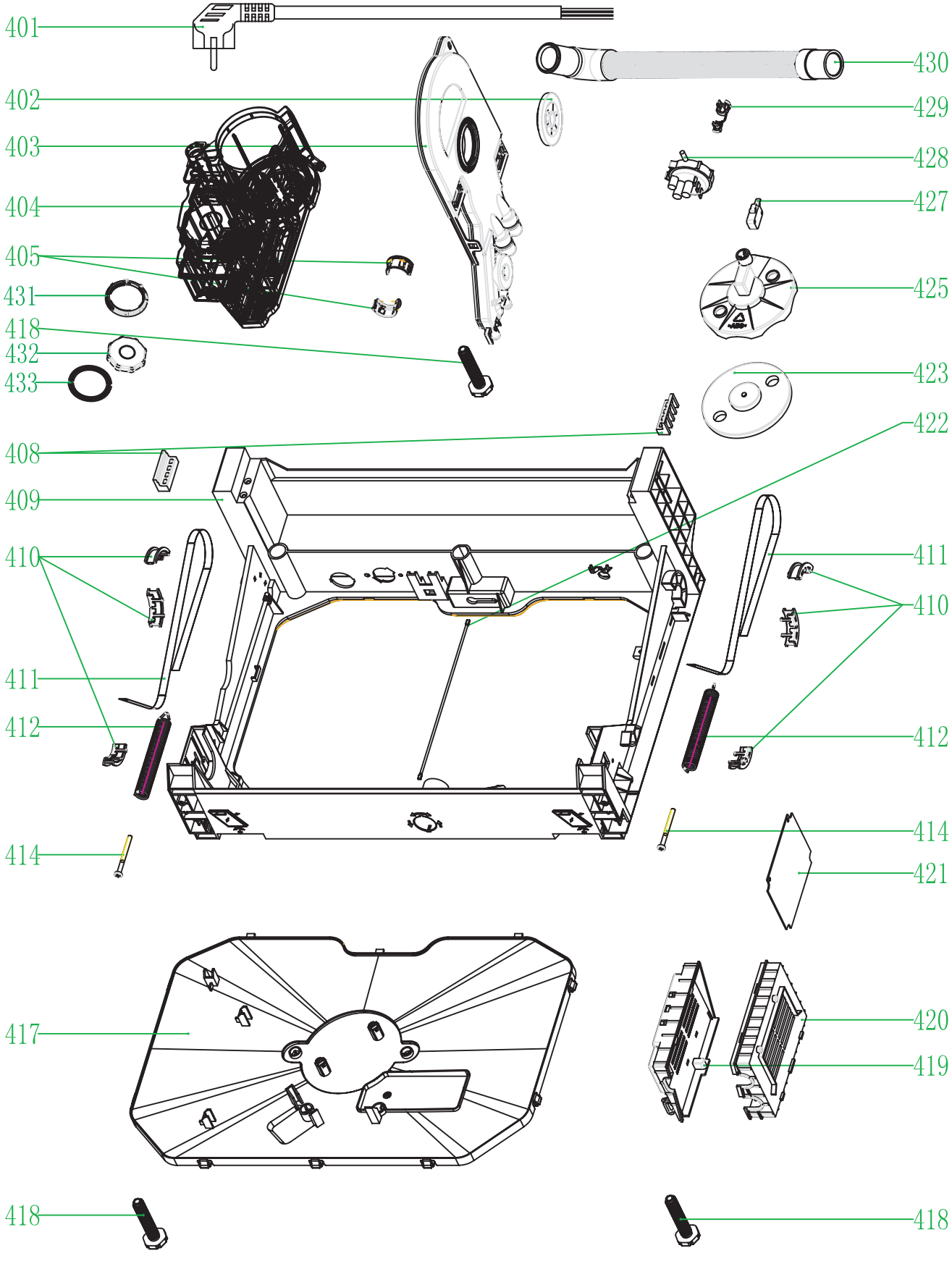
401
402
403
404
405
431
418
432
433
408
409
410
411
412
414
417
418
430
429
428
427
425
423
422
411
410
412
414
421
420
419
418

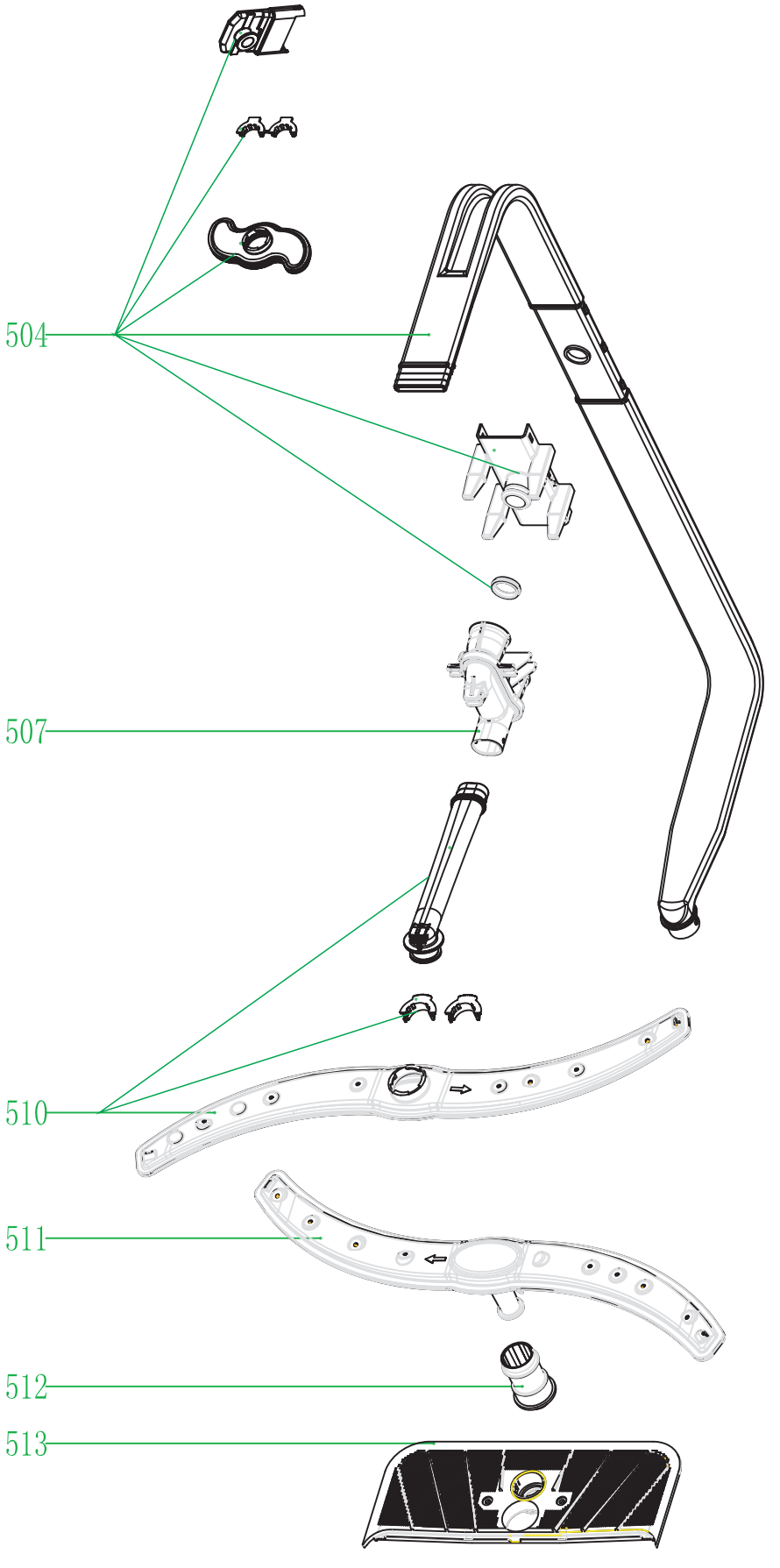
504
507
510
511
512
513

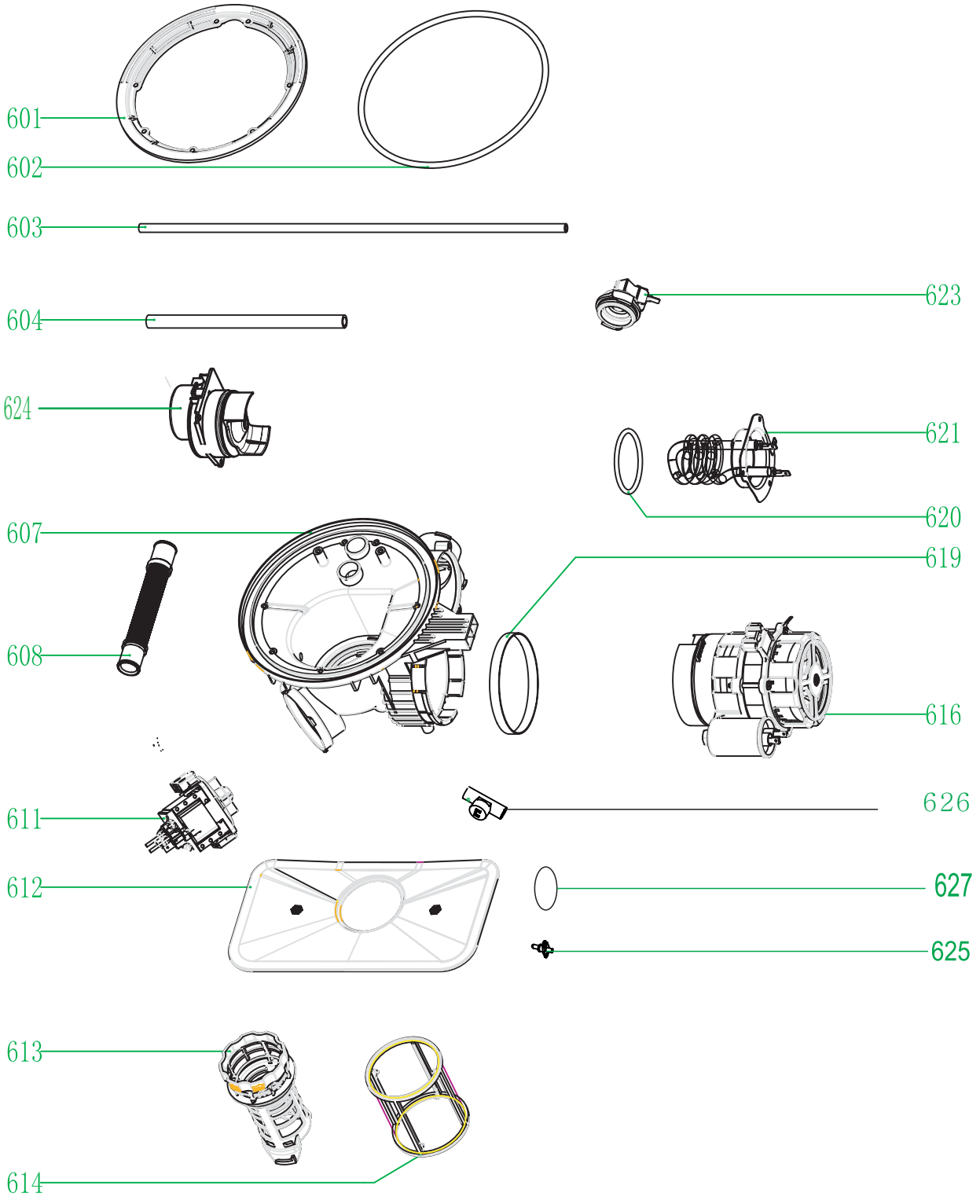
601
602
603
604
623
624
621
620
607
619
608
616
611
626
612
627
625
613
614

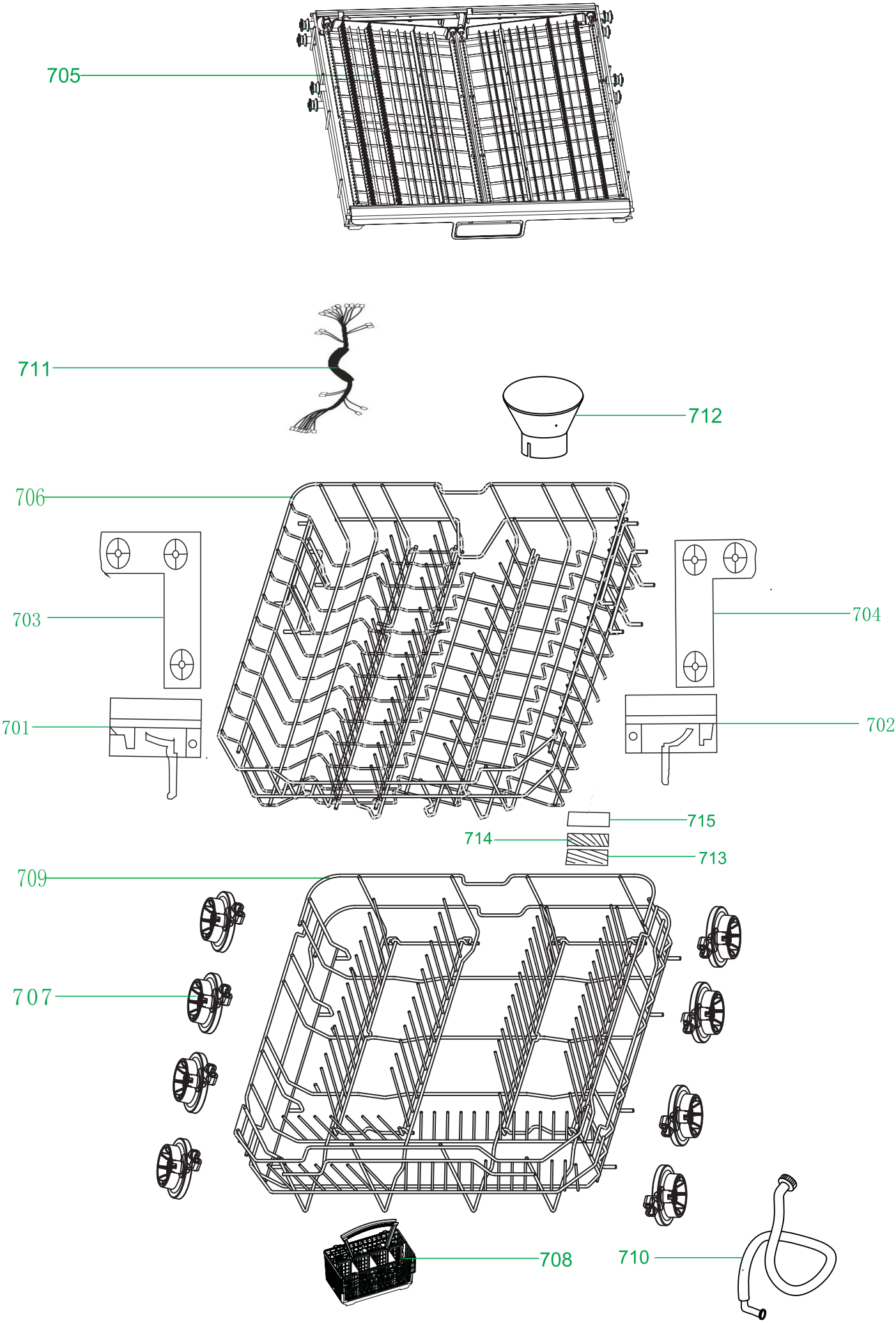
705
711
712
706
703
704
701
702
715
714
713
709
707
708
710