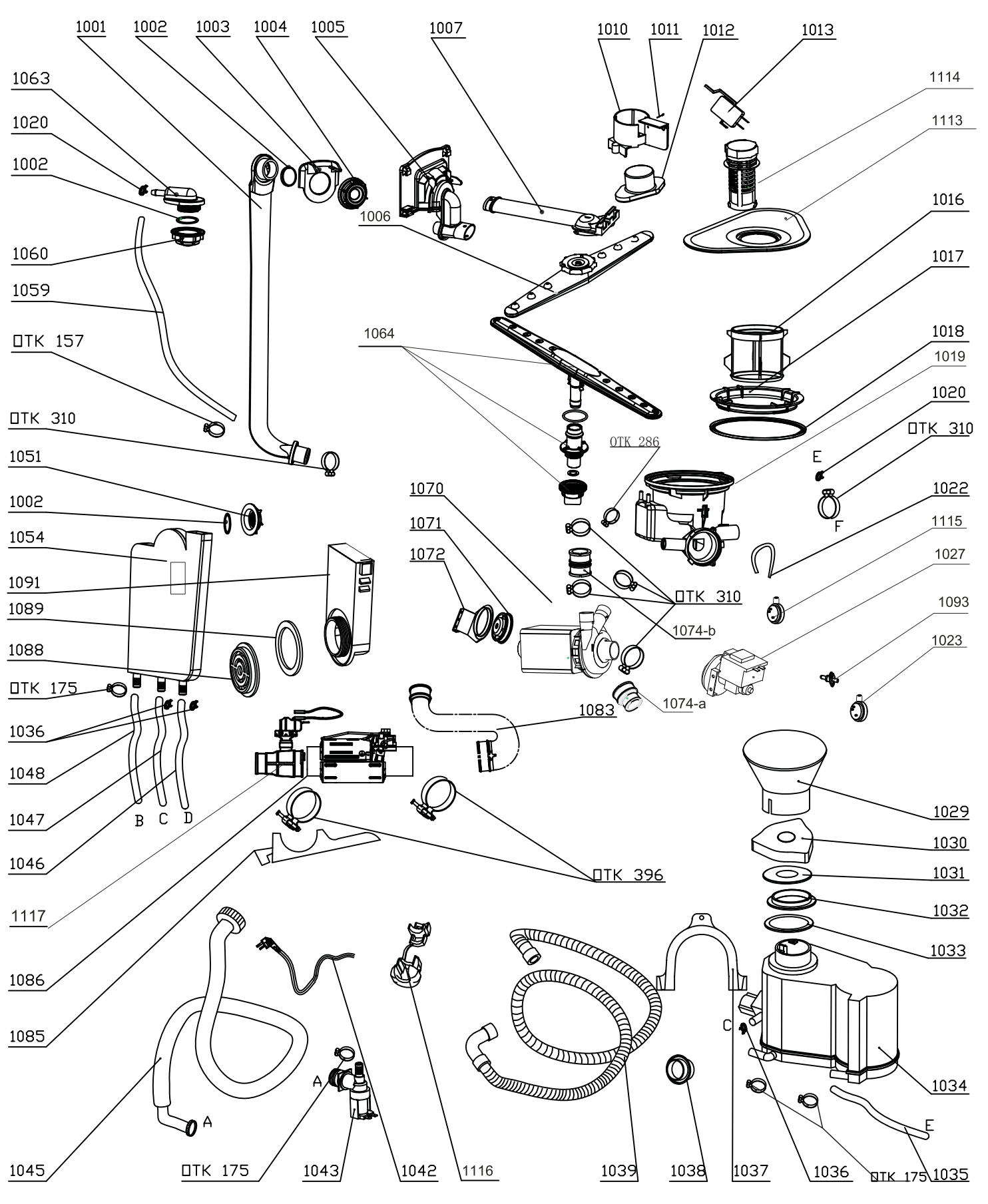
1001
1002
1003
1004
1005
1007
1010
1011
1012
1013
1063
1020
1002
1060
1059
TK 157
TK 310
1051
1002
1054
1091
1089
1088
TK 175
1036
1048
1047
1046
1117
1086
1085
1045
B
C
D
A
TK 175
1043
1042
1116
1039
1038
1037
1036
TK 175
1035
C
E
1034
1006
1064
1114
1113
1016
1017
1018
1019
1020
TK 310
E
F
1022
1115
1027
1093
1023
TK 286
1070
1071
1072
TK 310
1074-b
1074-a
1083
TK 396
1029
1030
1031
1032
1033
A

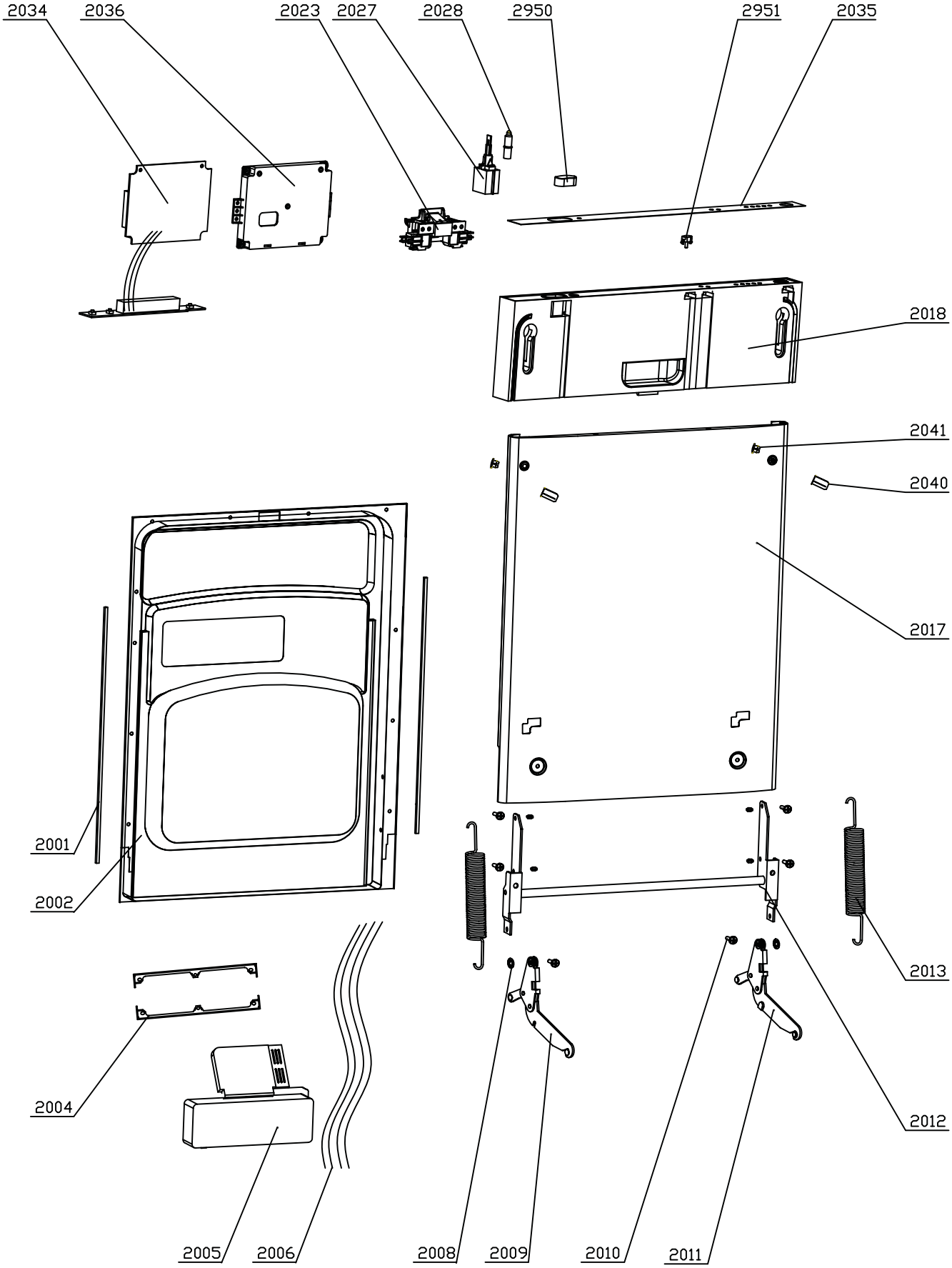
2034
2036
2023
2027
2028
2950
2951
2035
2018
2041
2040
2017
2001
2002
2013
2004
2012
2005
2006
2008
2009
2010
2011

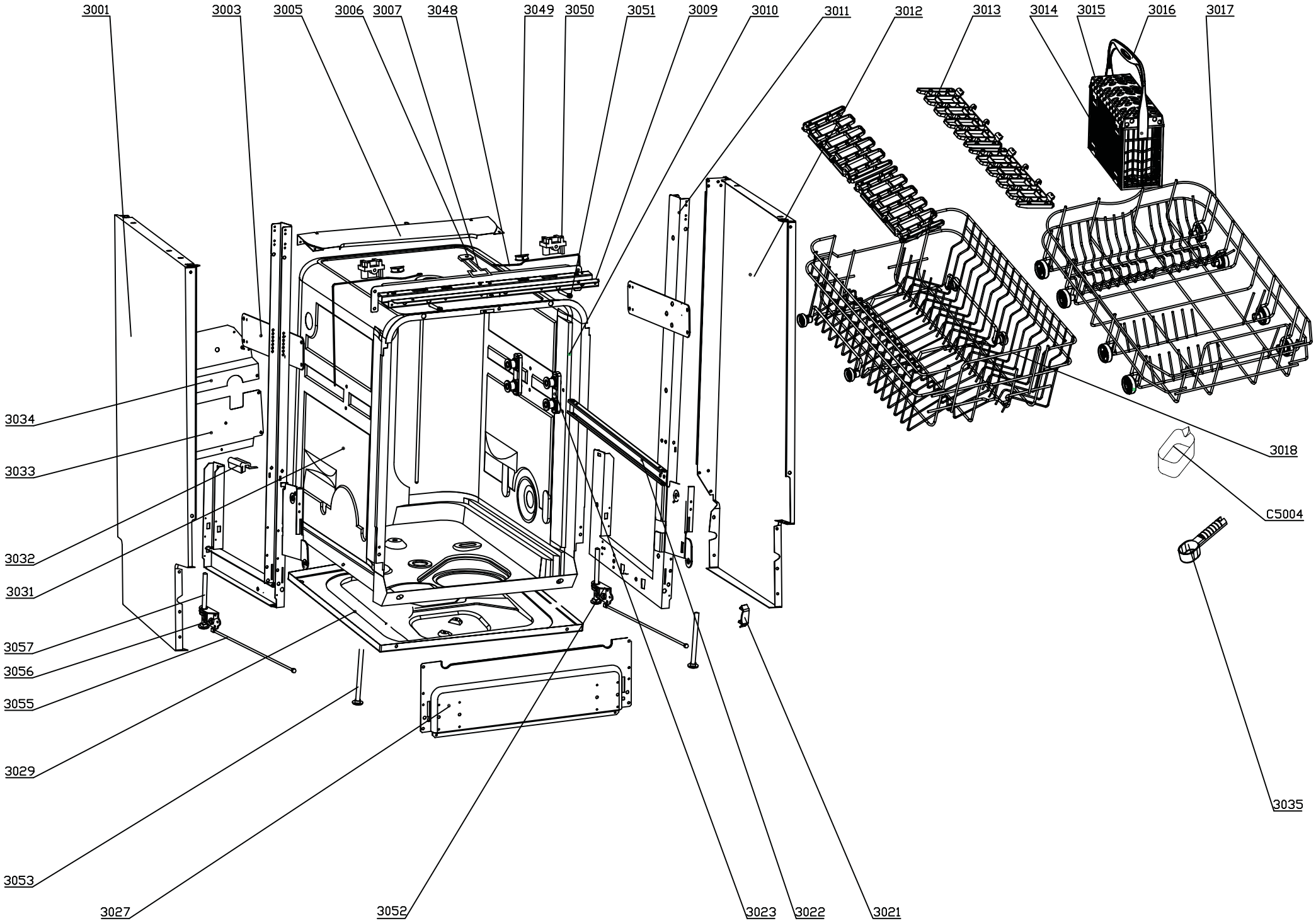
3001
3003
3005
3006
3007
3048
3049
3050
3051
3009
3010
3011
3012
3013
3014
3015
3016
3017
3034
3033
3032
3031
3057
3056
3055
3029
3053
3027
3052
3023
3022
3021
3018
C5004
3035