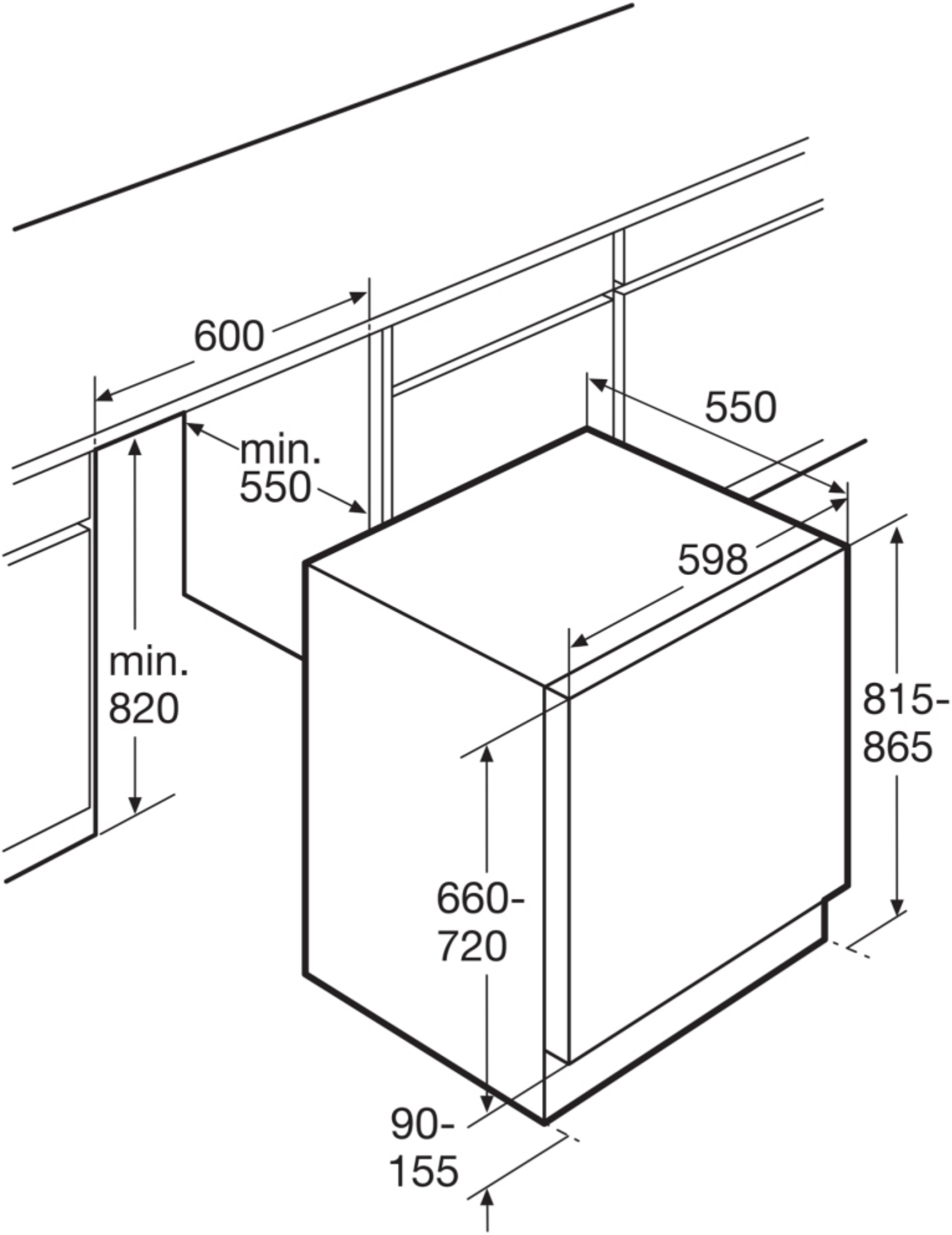
600
550
min.
550
598
min.
820
815-
865
660-
720
90-
155