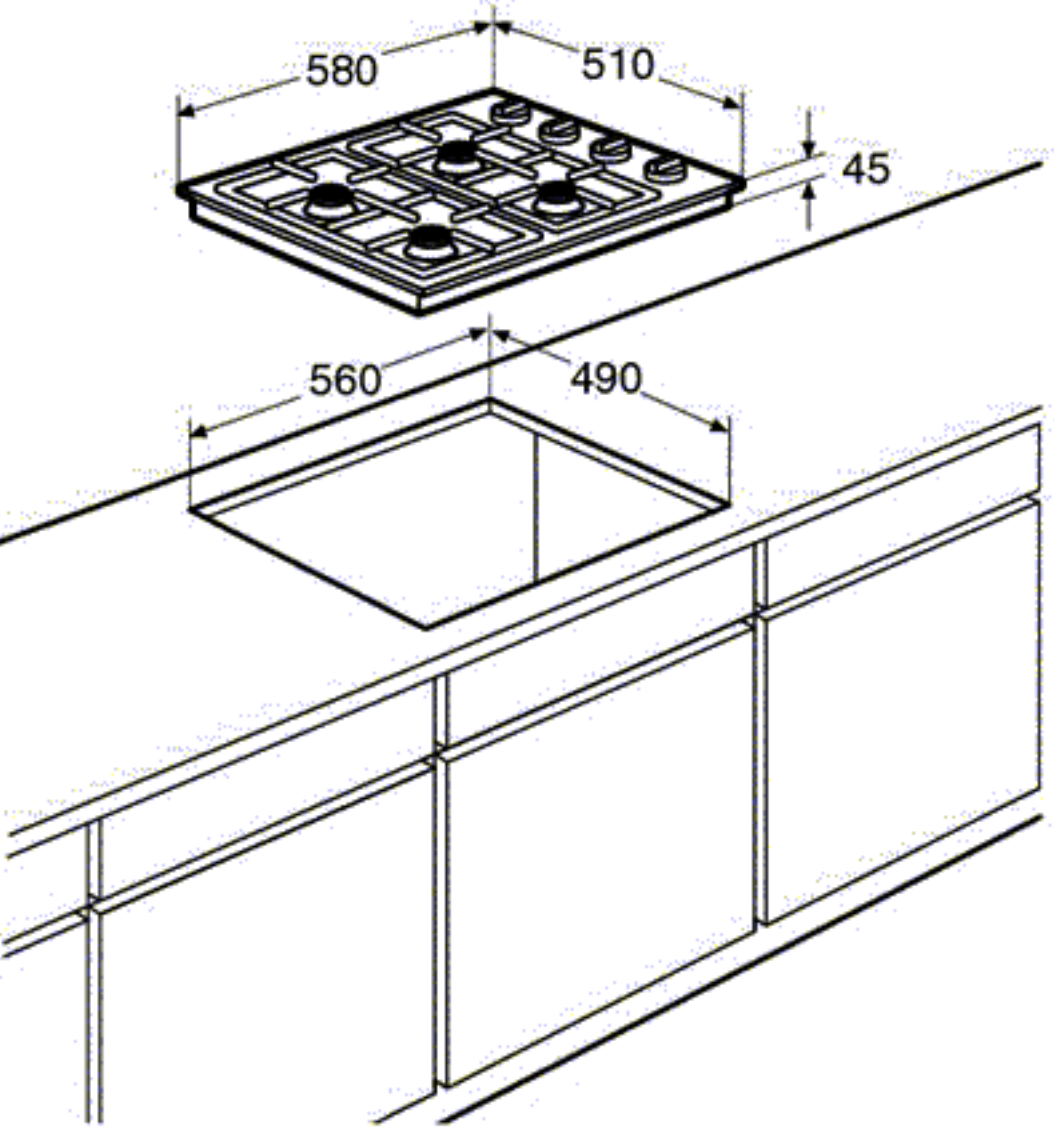
580
510
45
560
490