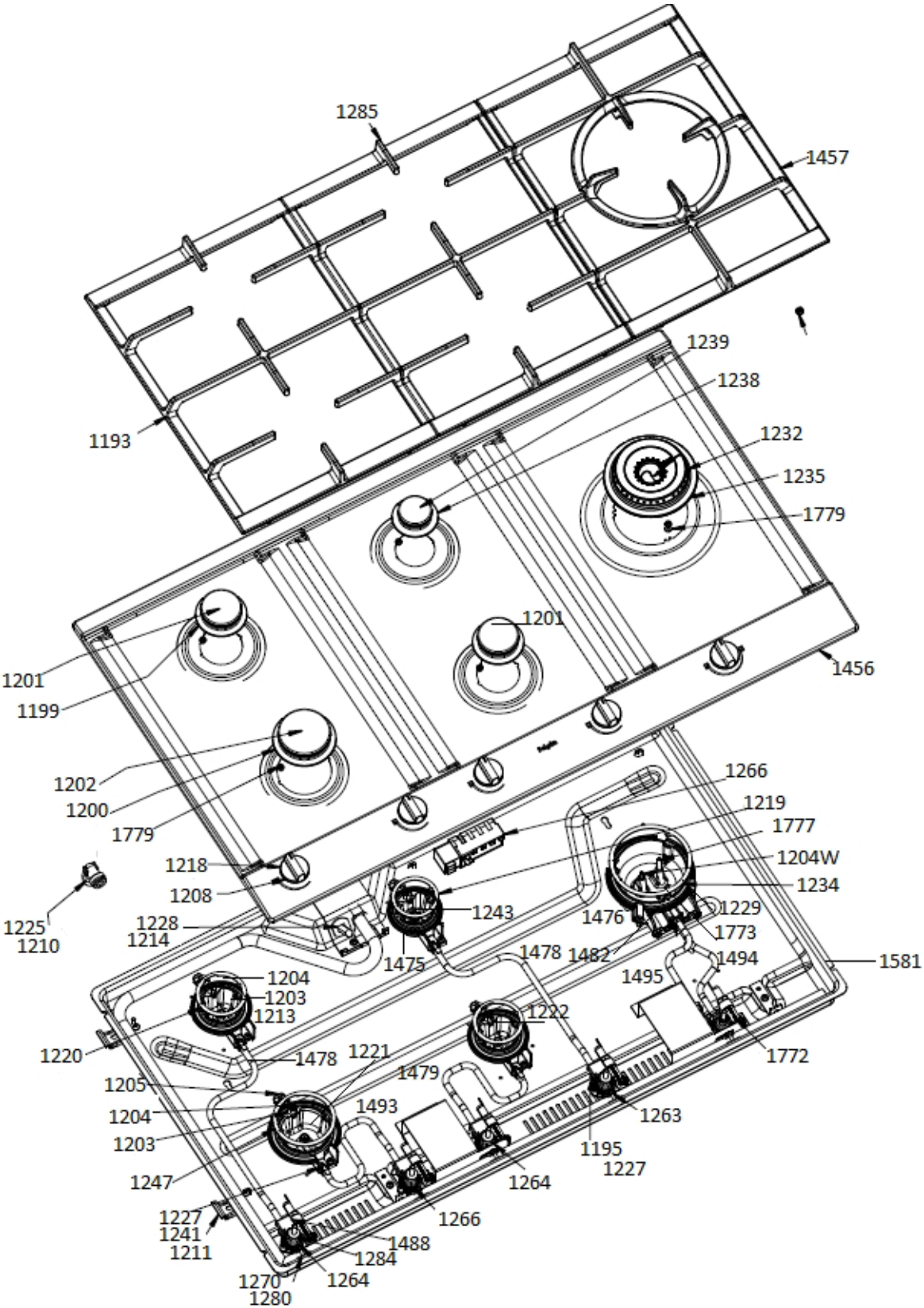
1285
1457
1239
1238
1193
1232
1235
1779
1201
1201
1199
1456
1202
1200
1779
1266
1219
1777
1218
1204W
1208
1234
1243
1229
1225
1210
1228
1214
1476
1773
1475
1478
1482
1494
1581
1495
1204
1203
1213
1222
1220
1478
1221
1772
1205
1479
1204
1493
1263
1203
1195
1227
1247
1264
1227
1241
1211
1266
1488
1284
1270
1280
1264