Disclaimer

1) **Exploded views:**
   Als een onderdeel op een “exploded view” staat maar niet in de onderdelenlijst, dan is het onderdeel niet leverbaar als service artikel.
   Exploded views worden gemaakt voor meerdere verschillende toestellen die niet altijd in Nederland en België verkocht worden.
   Daarnaast zijn niet alle onderdelen als service artikel beschikbaar *(bijvoorbeeld schroeven, pluggen en andere bevestigingsmaterialen).*

2) **Afbeeldingen:**
   Afbeeldingen van onderdelen op exploded views zijn een schematische weergave en kunnen afwijken.

   Bij de onderdelenlijst zijn vaak foto’s van onderdelen aanwezig, deze komen overeen met de werkelijkheid.

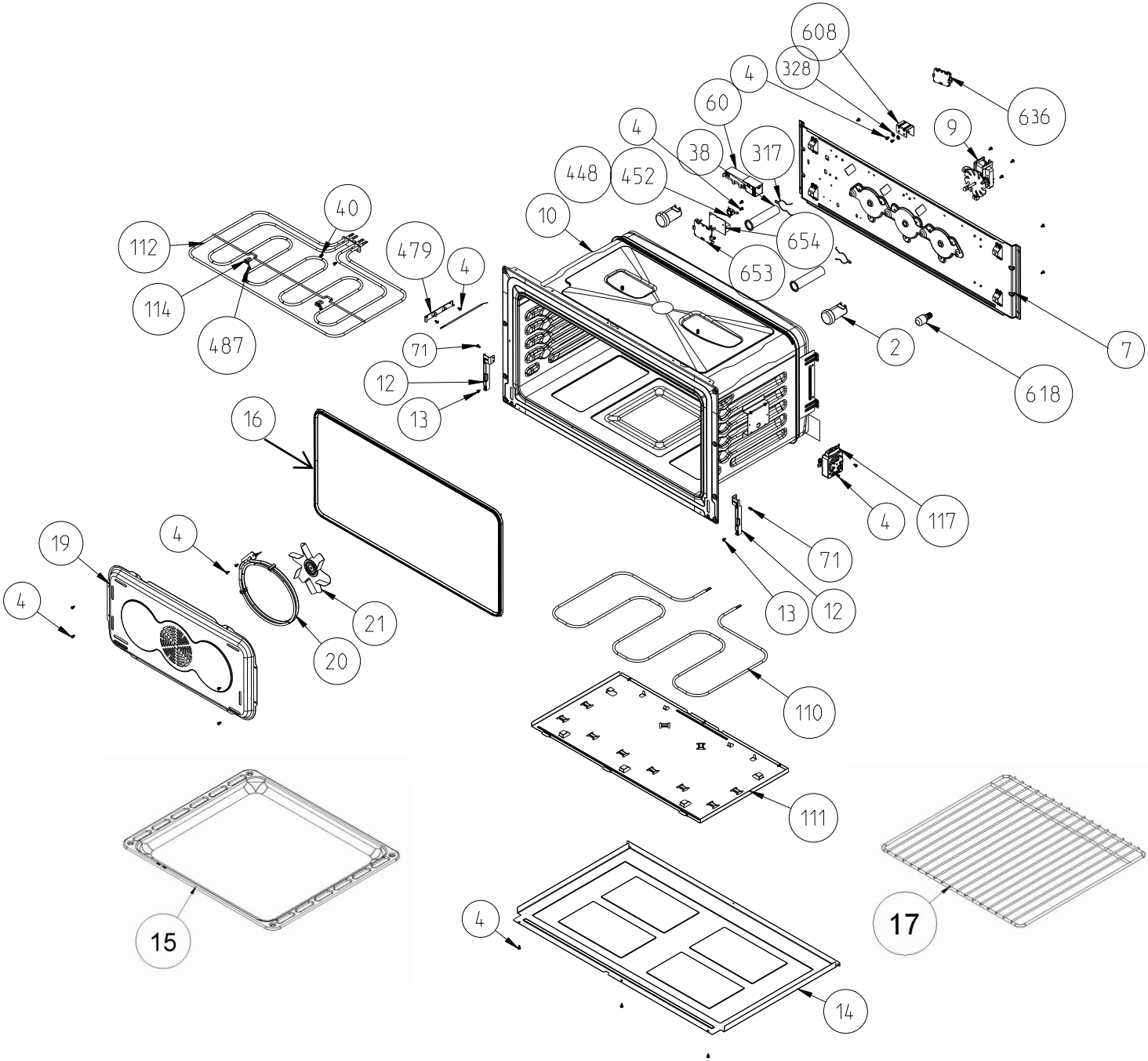
608
328
4
60
636
9
4
38
317
448
452
654
653
10
40
112
479
4
114
487
71
12
13
2
618
7
16
4
117
19
4
4
21
20
71
13
12
110
111
15
4
17
14

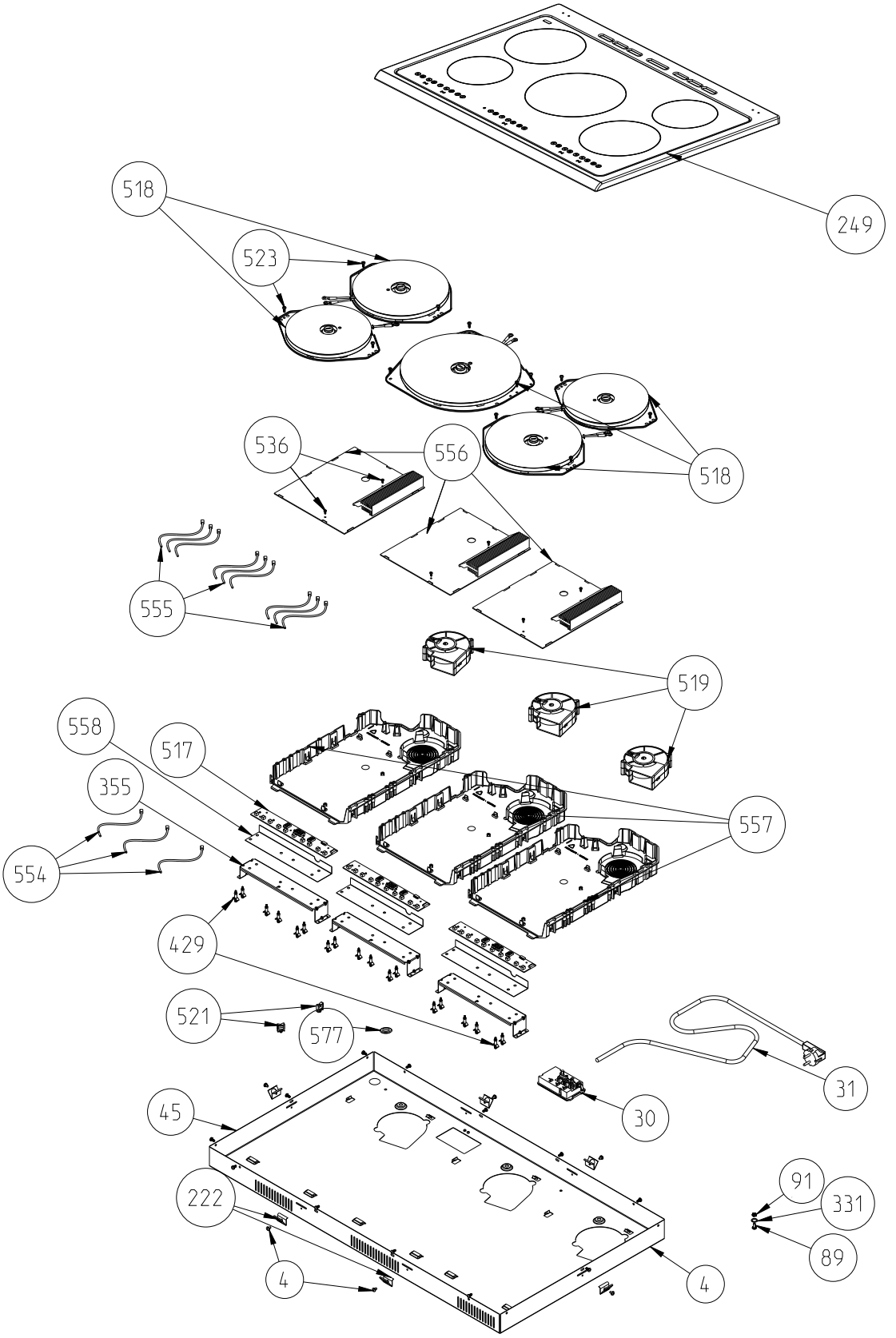
249
518
523
518
536
556
555
519
558
517
355
557
554
429
521
577
31
30
45
91
331
222
89
4
4

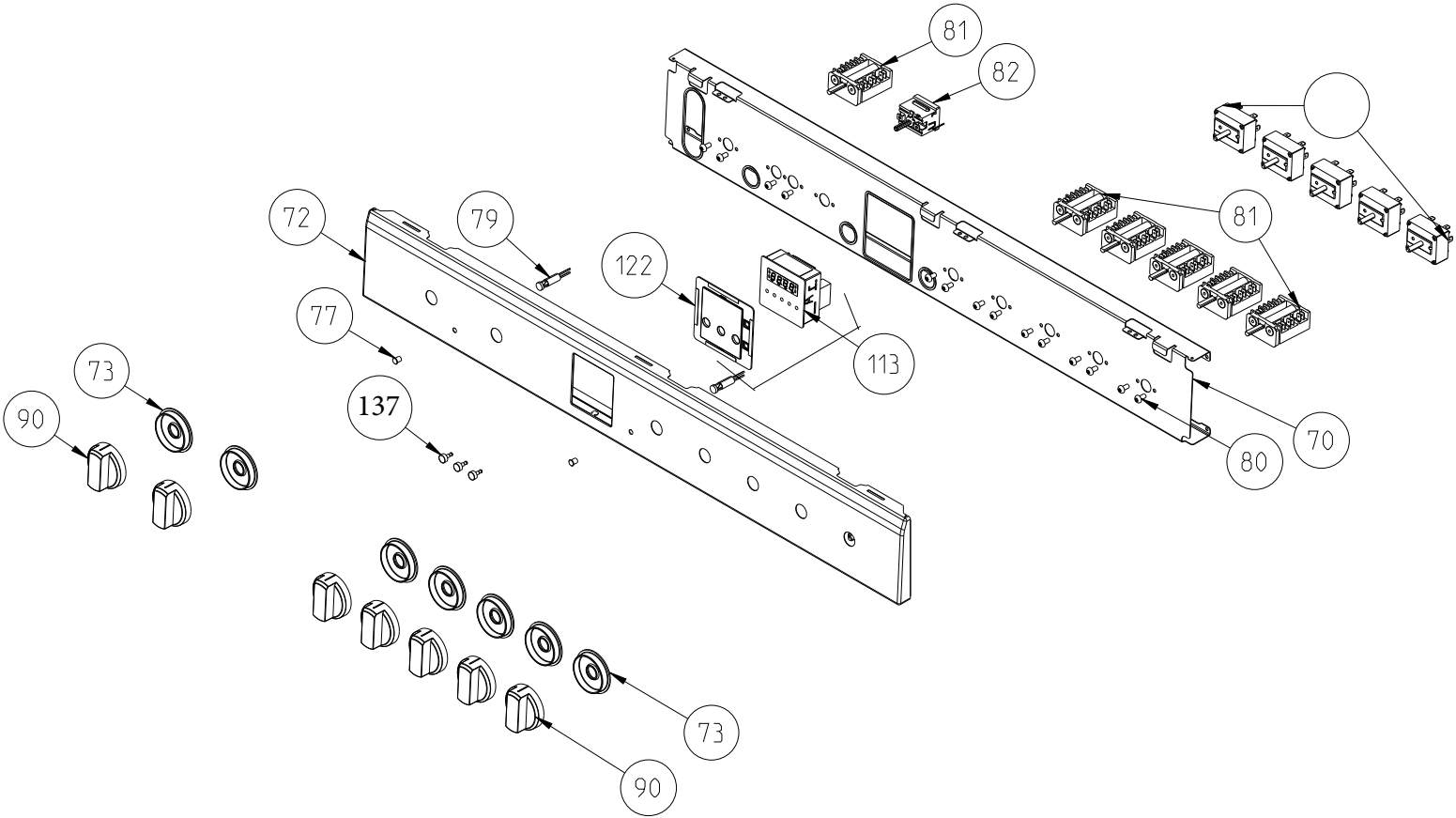
81
82
81
72
79
122
77
113
137
73
90
70
80
73
90

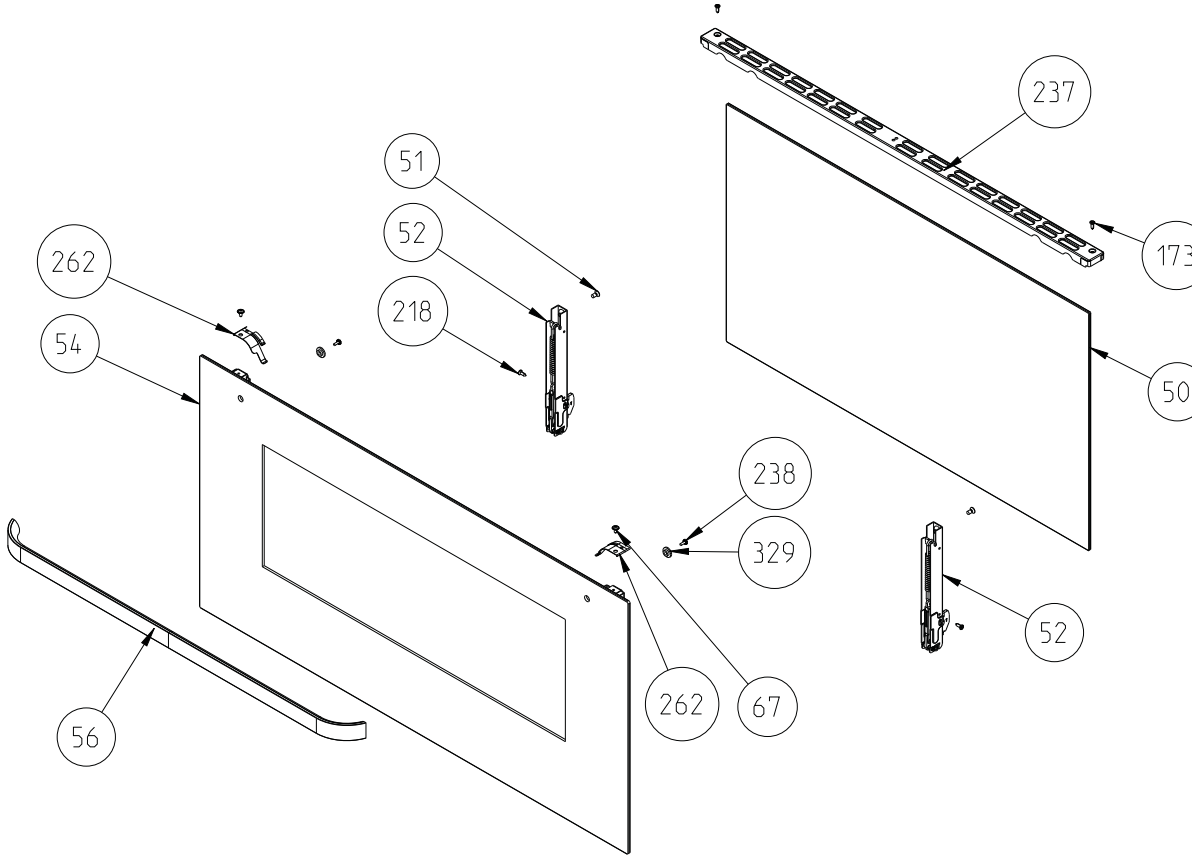
237
173
51
52
262
218
54
50
238
329
52
262
67
56

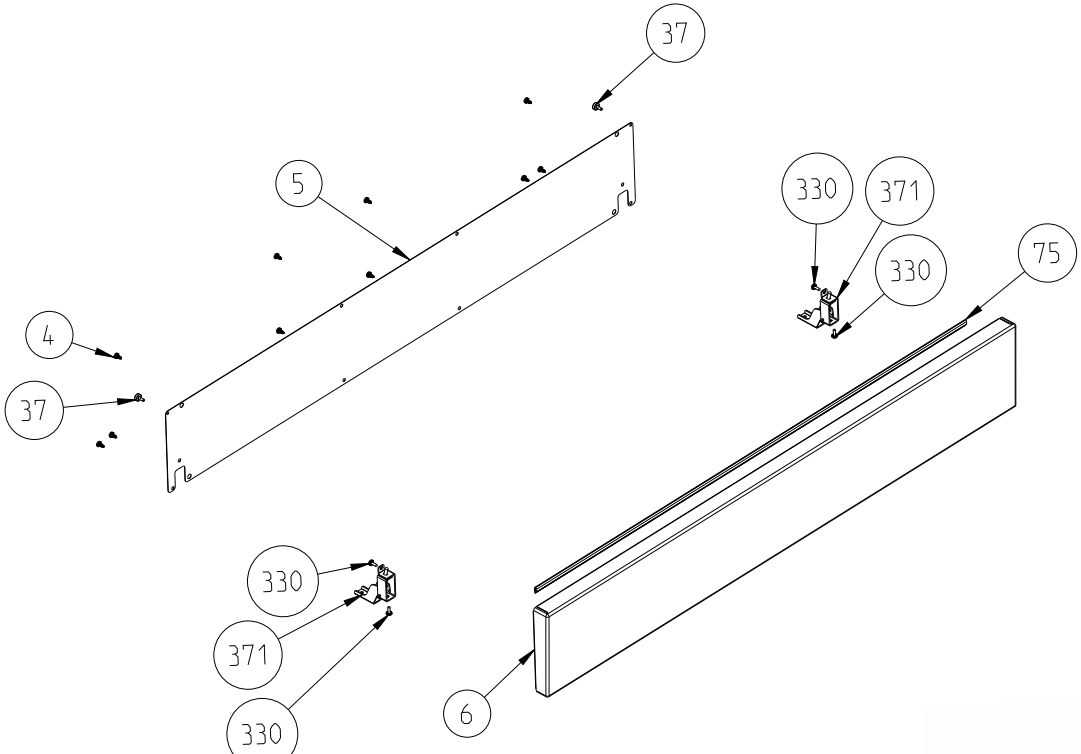
37
5
330
371
330
75
4
37
330
371
330
6

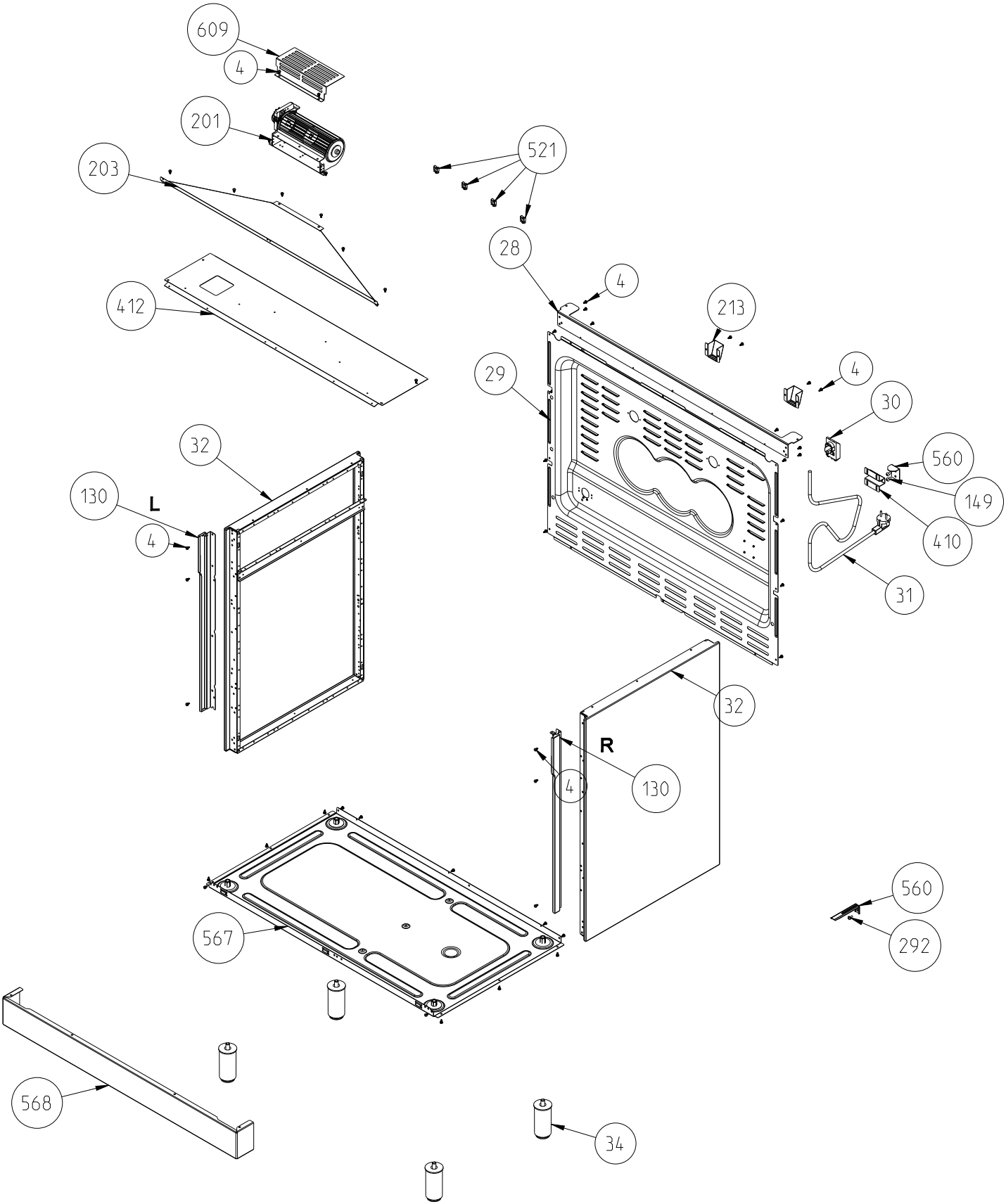
609
4
201
203
521
28
4
213
412
29
4
30
560
149
410
31
32
130
L
4
32
R
4
130
560
292
567
568
34