Disclaimer

1) **Exploded views:**
   Als een onderdeel op een “exploded view” staat maar niet in de onderdelenlijst, dan is het onderdeel niet leverbaar als service artikel.
   Exploded views worden gemaakt voor meerdere verschillende toestellen die niet altijd in Nederland en België verkocht worden.
   Daarnaast zijn niet alle onderdelen als service artikel beschikbaar *(bijvoorbeeld schroeven, pluggen en andere bevestigingsmaterialen).*

2) **Afbeeldingen:**
   Afbeeldingen van onderdelen op exploded views zijn een schematische weergave en kunnen afwijken.

   Bij de onderdelenlijst zijn vaak foto’s van onderdelen aanwezig, deze komen overeen met de werkelijkheid.

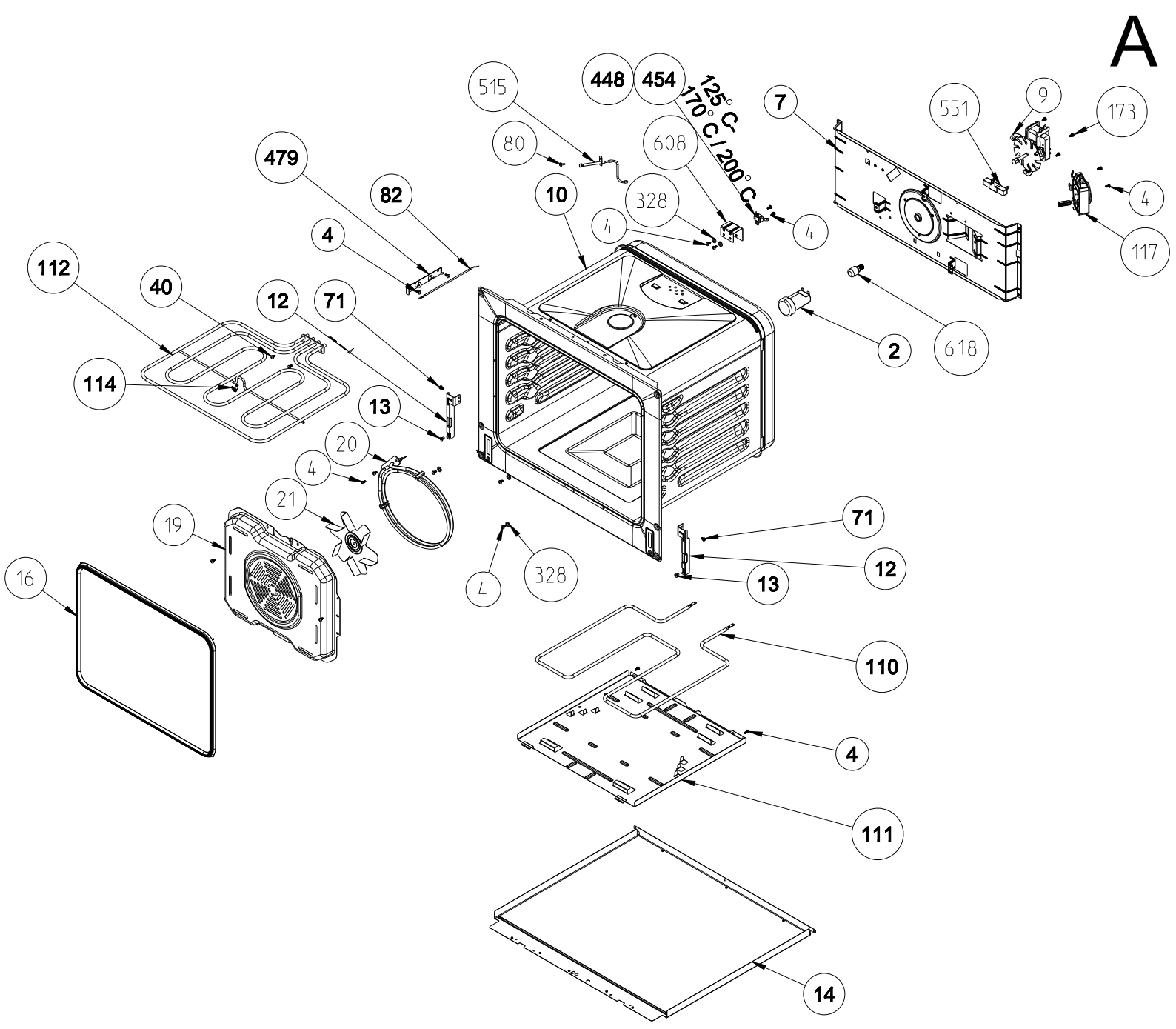
A
515
448
454
125° C
170° C / 200° C
7
551
9
173
80
608
479
82
10
328
4
4
4
117
112
40
12
71
2
618
114
13
20
4
21
19
71
12
16
4
328
13
110
4
111
14

B

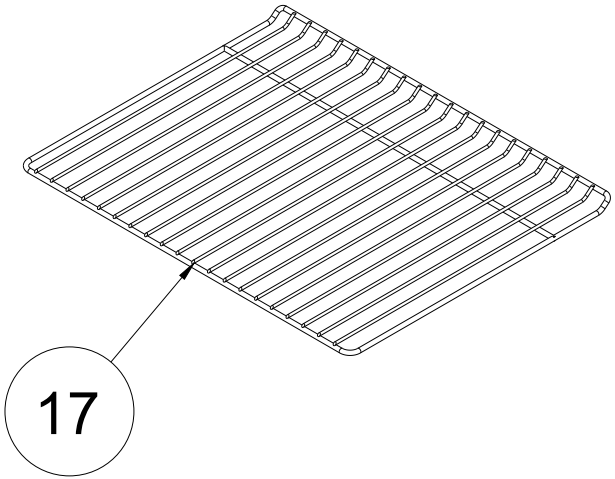

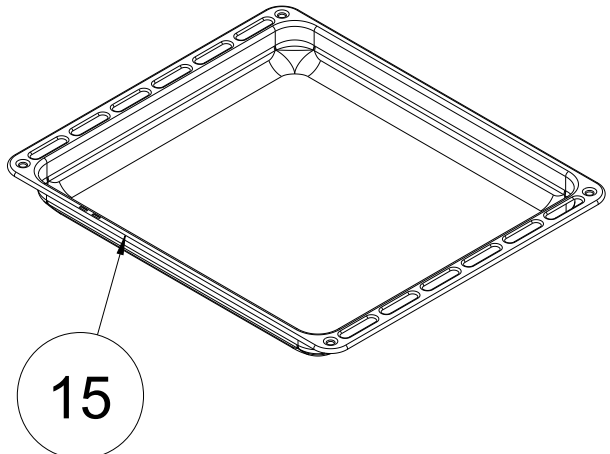

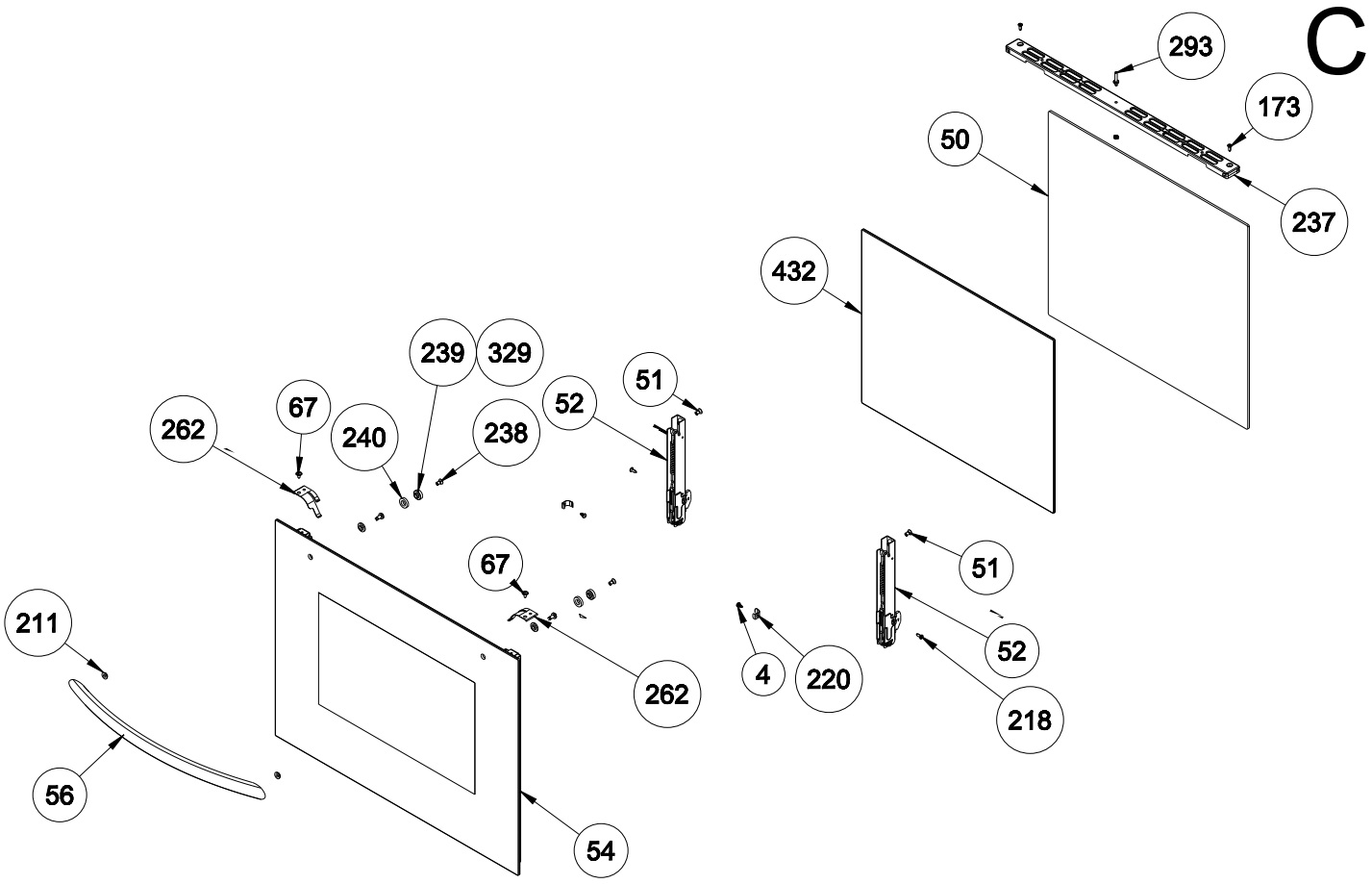
C
293
173
50
237
432
239
329
51
52
67
262
240
238
67
51
211
52
4
220
262
218
56
54

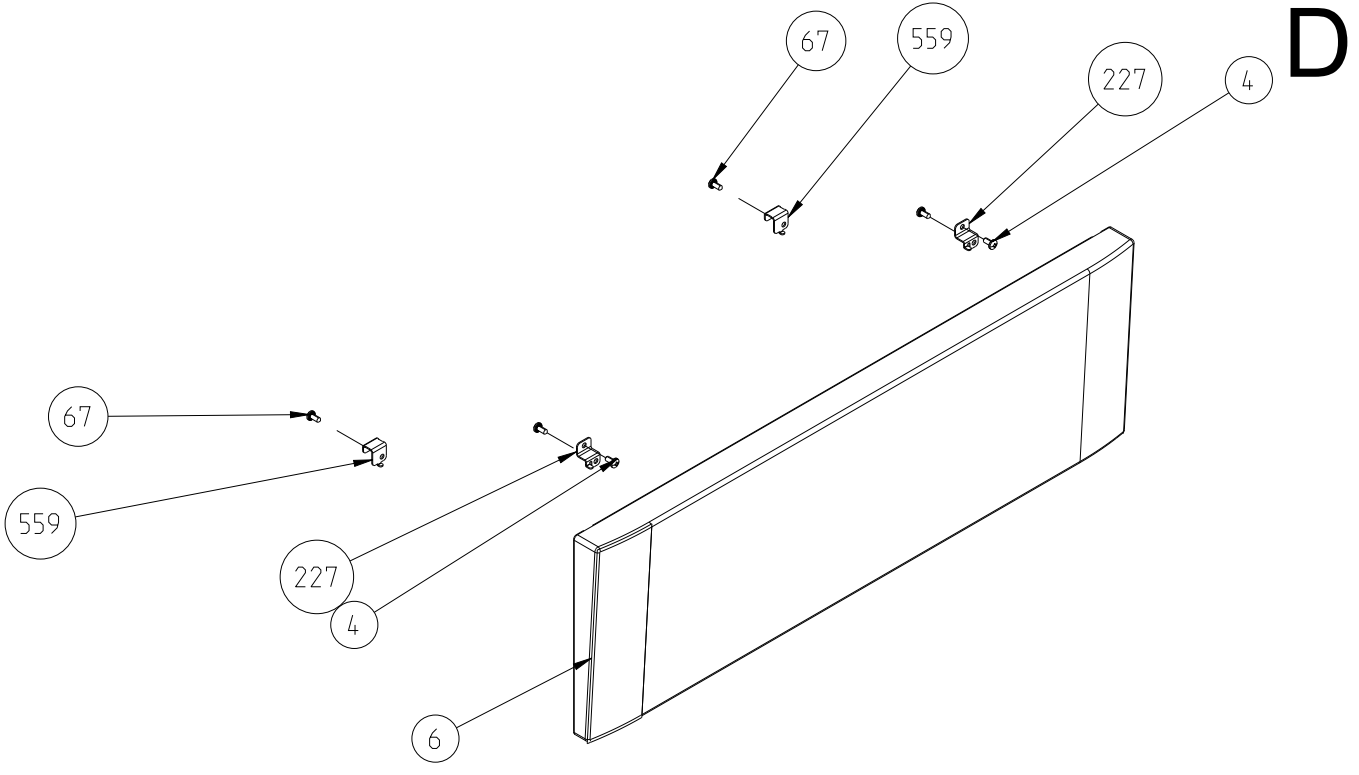
D
67
559
227
4
67
559
227
4
6

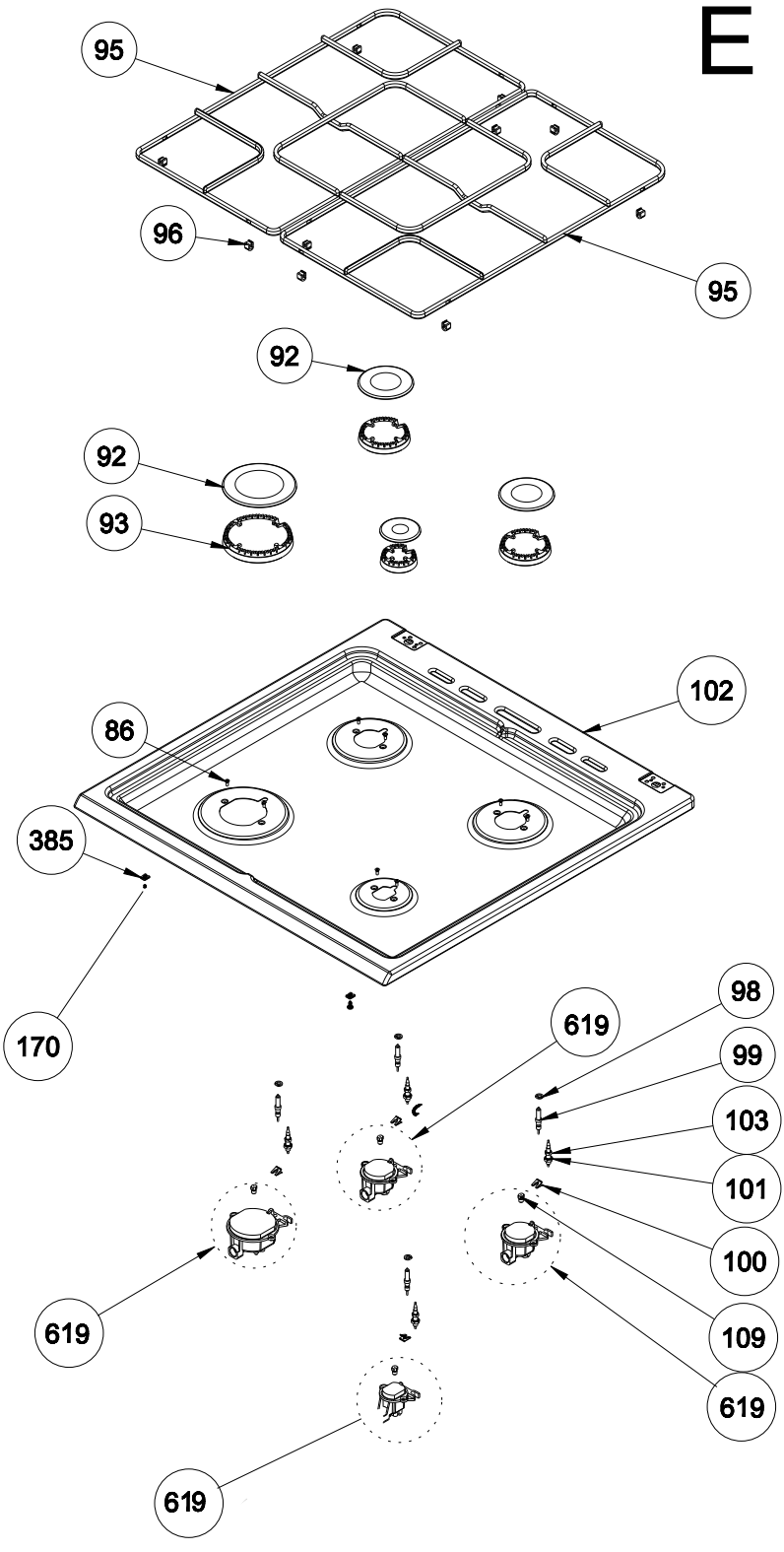
E
95
96
95
92
92
93
102
86
385
170
619
98
99
103
101
100
109
619
619
619

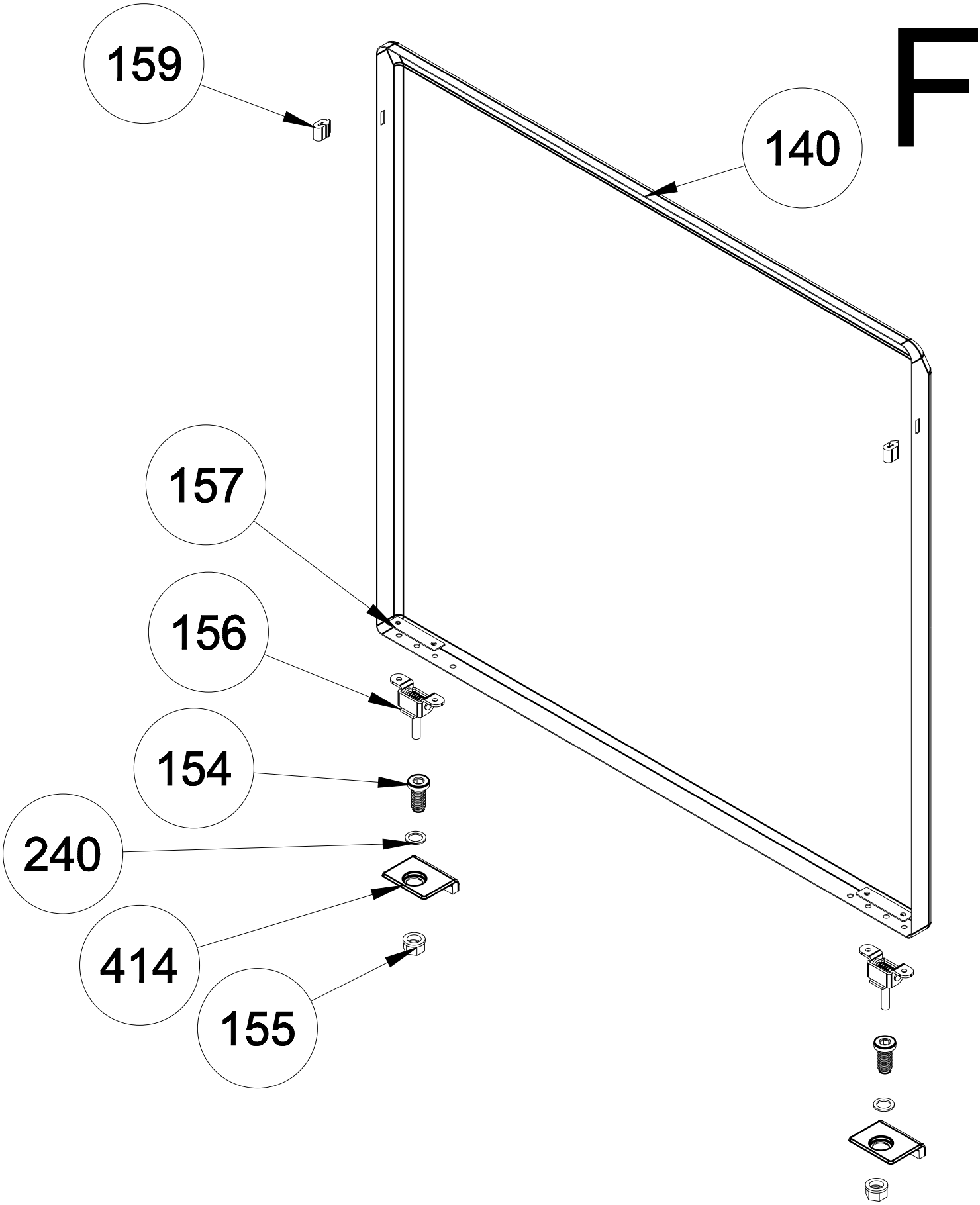
F
159
140
157
156
154
240
414
155

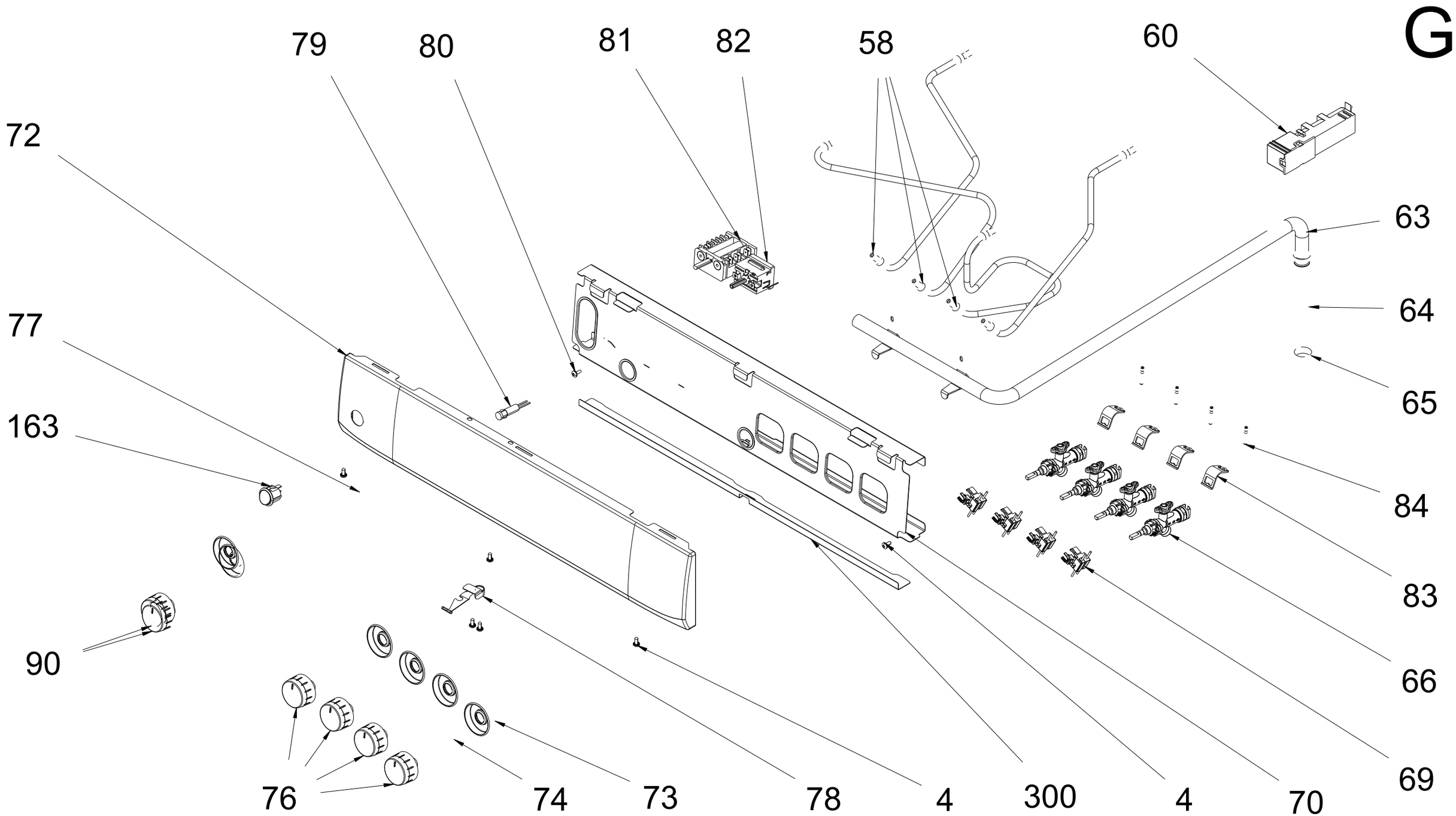
G
79
80
81
82
58
60
72
63
64
77
65
163
84
83
90
66
69
76
74
73
78
4
300
4
70

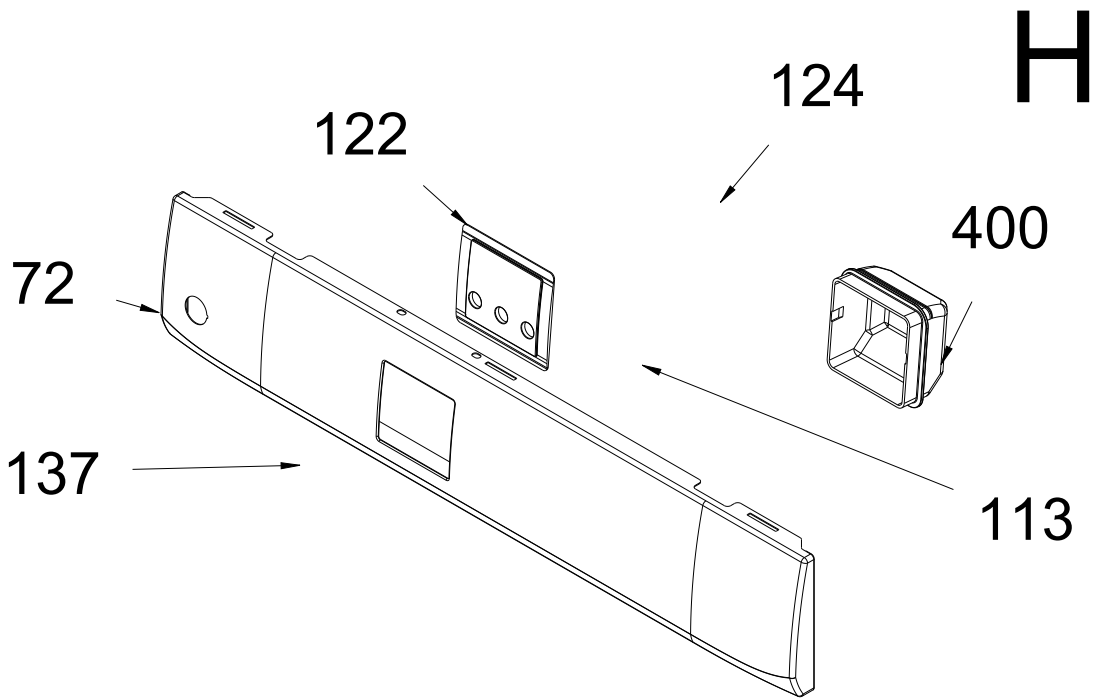
H
124
122
400
72
137
113

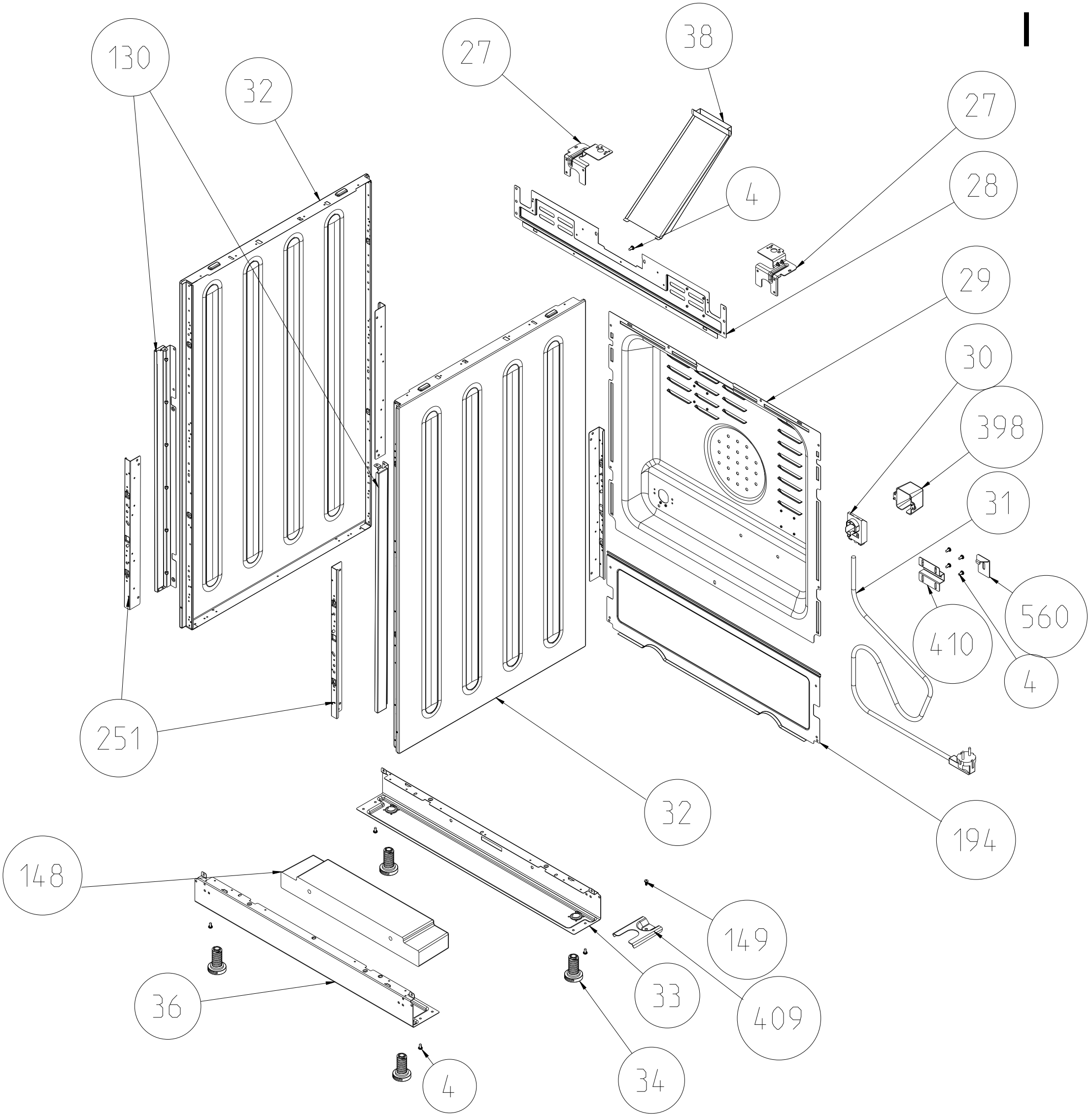
130
32
27
38
27
28
4
29
30
398
31
560
410
4
251
32
194
148
149
33
409
36
34
4