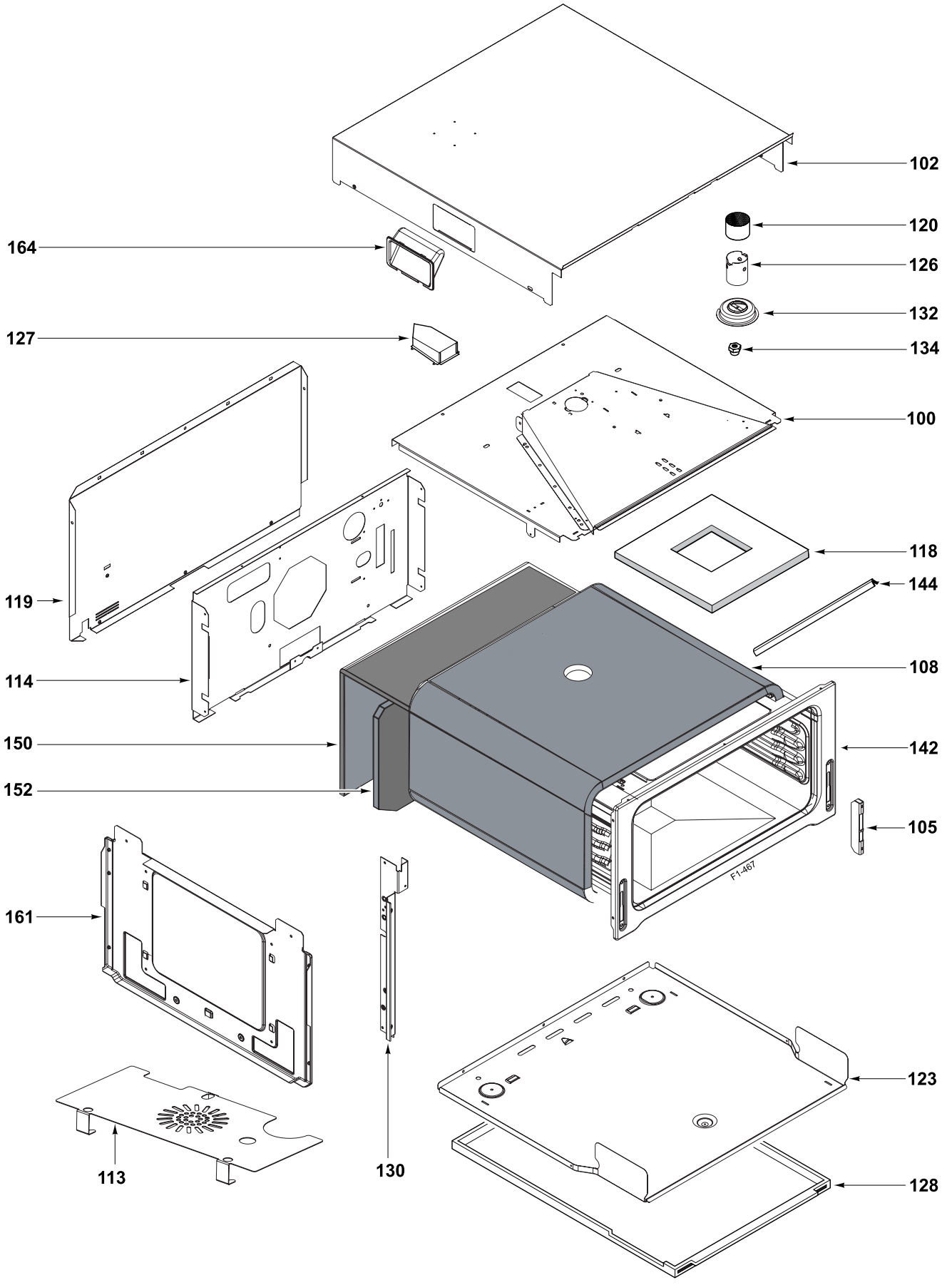
102
120
126
132
134
164
127
100
118
144
119
108
114
150
142
152
105
F1-467
161
123
113
130
128

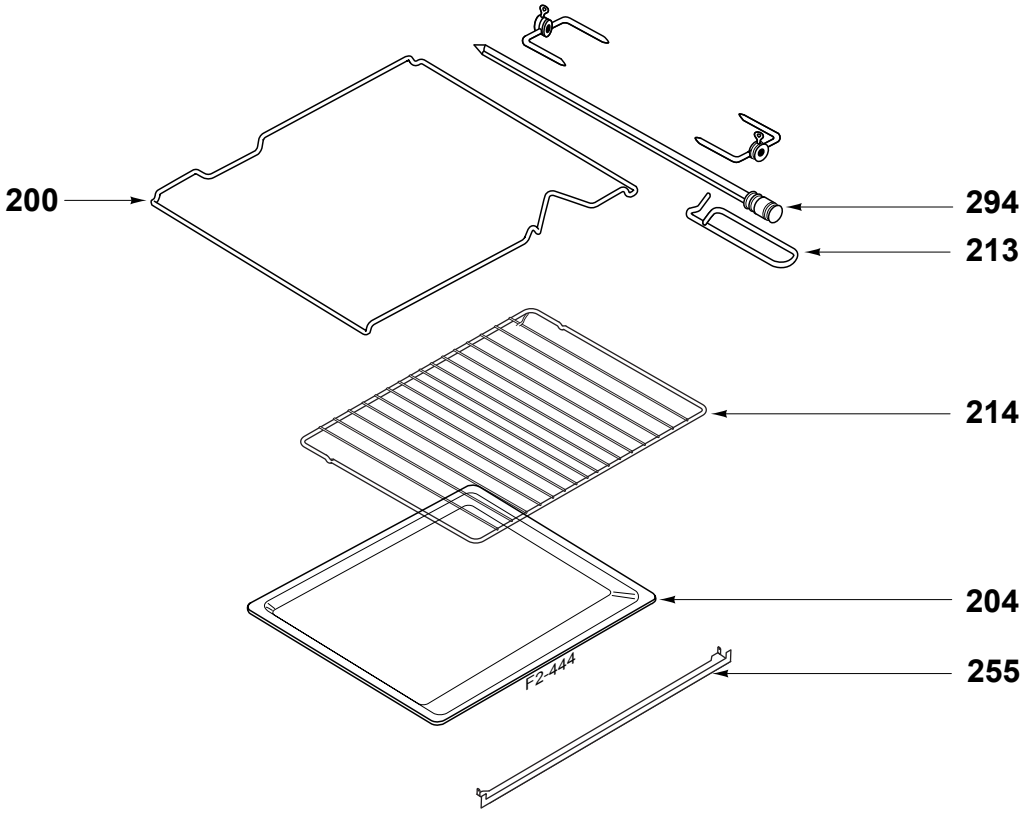
200
294
213
214
204
255
F2-444

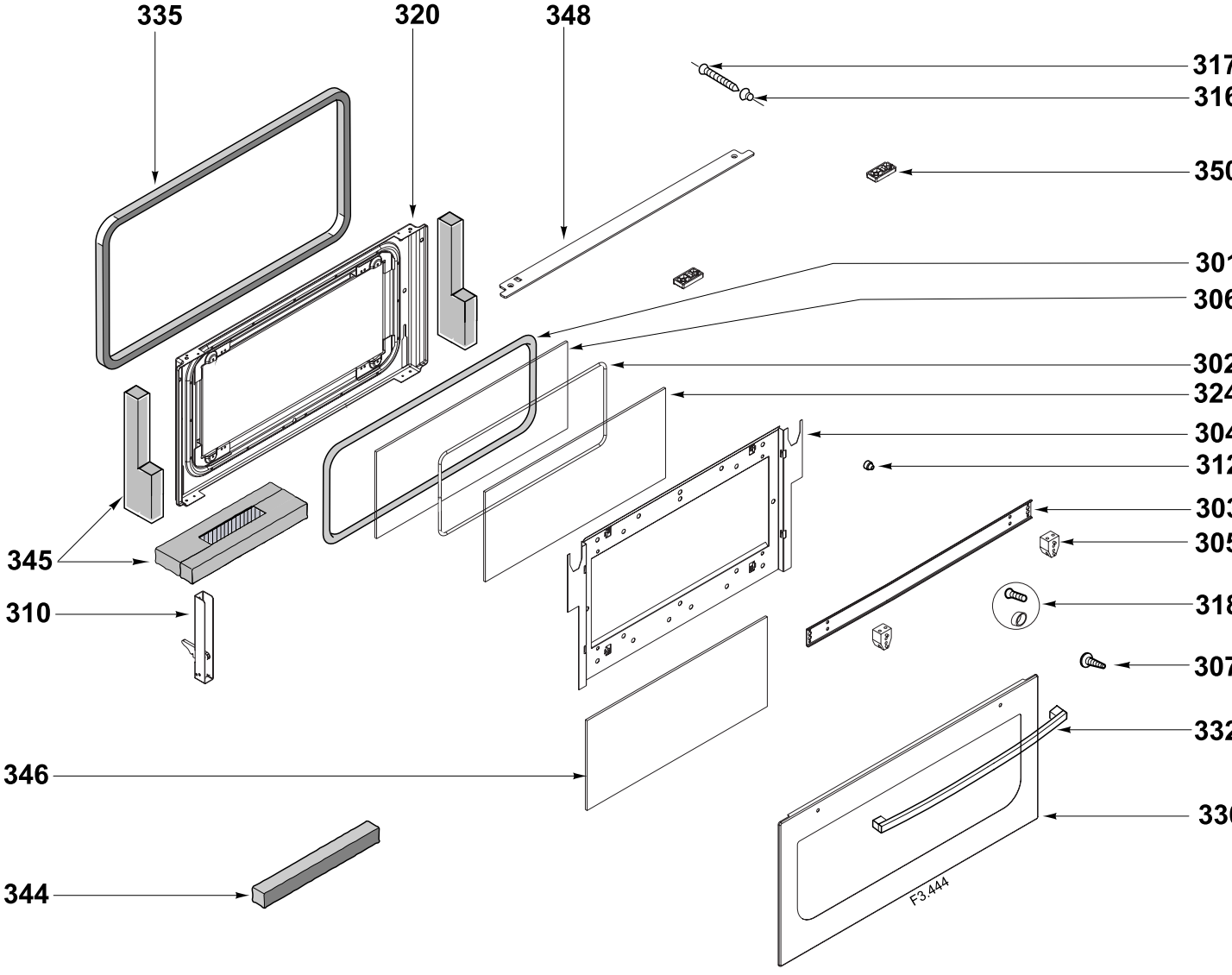
335
320
348
317
316
350
301
306
302
324
304
312
303
305
318
307
332
330
345
310
346
344
F3.444

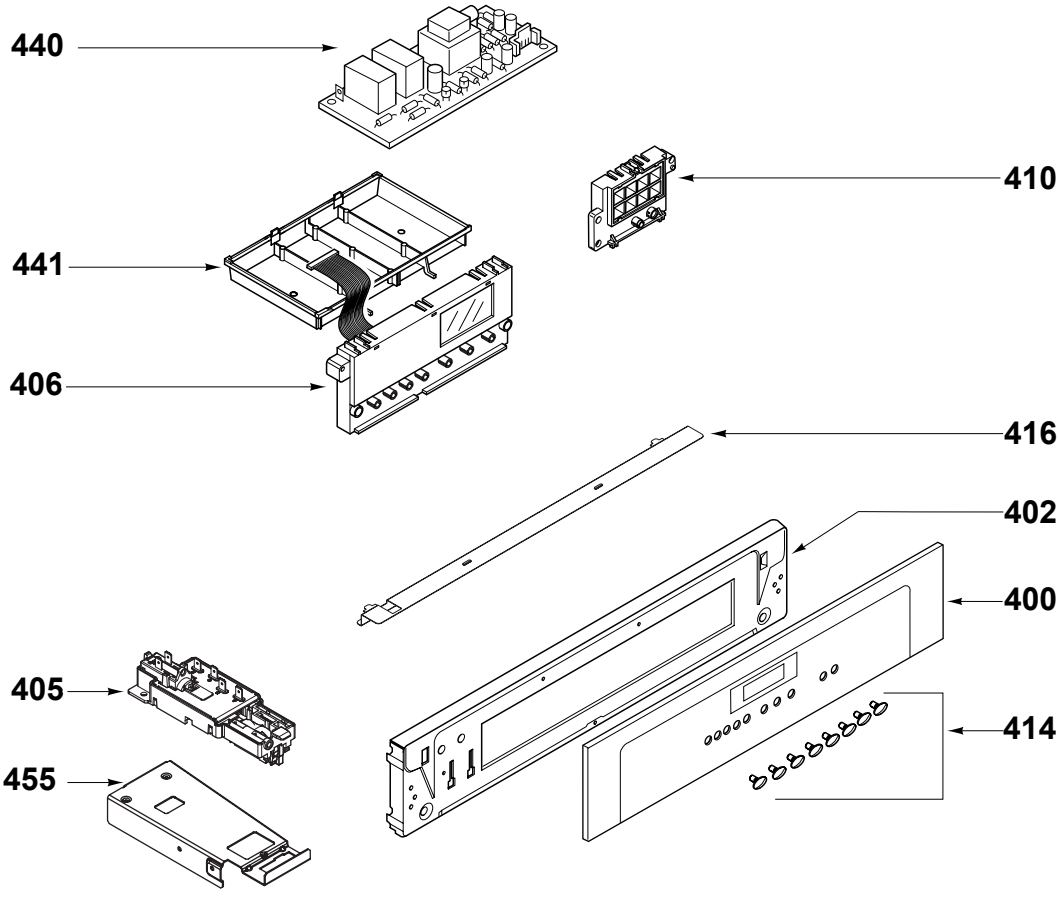
440
410
441
406
416
402
400
405
414
455

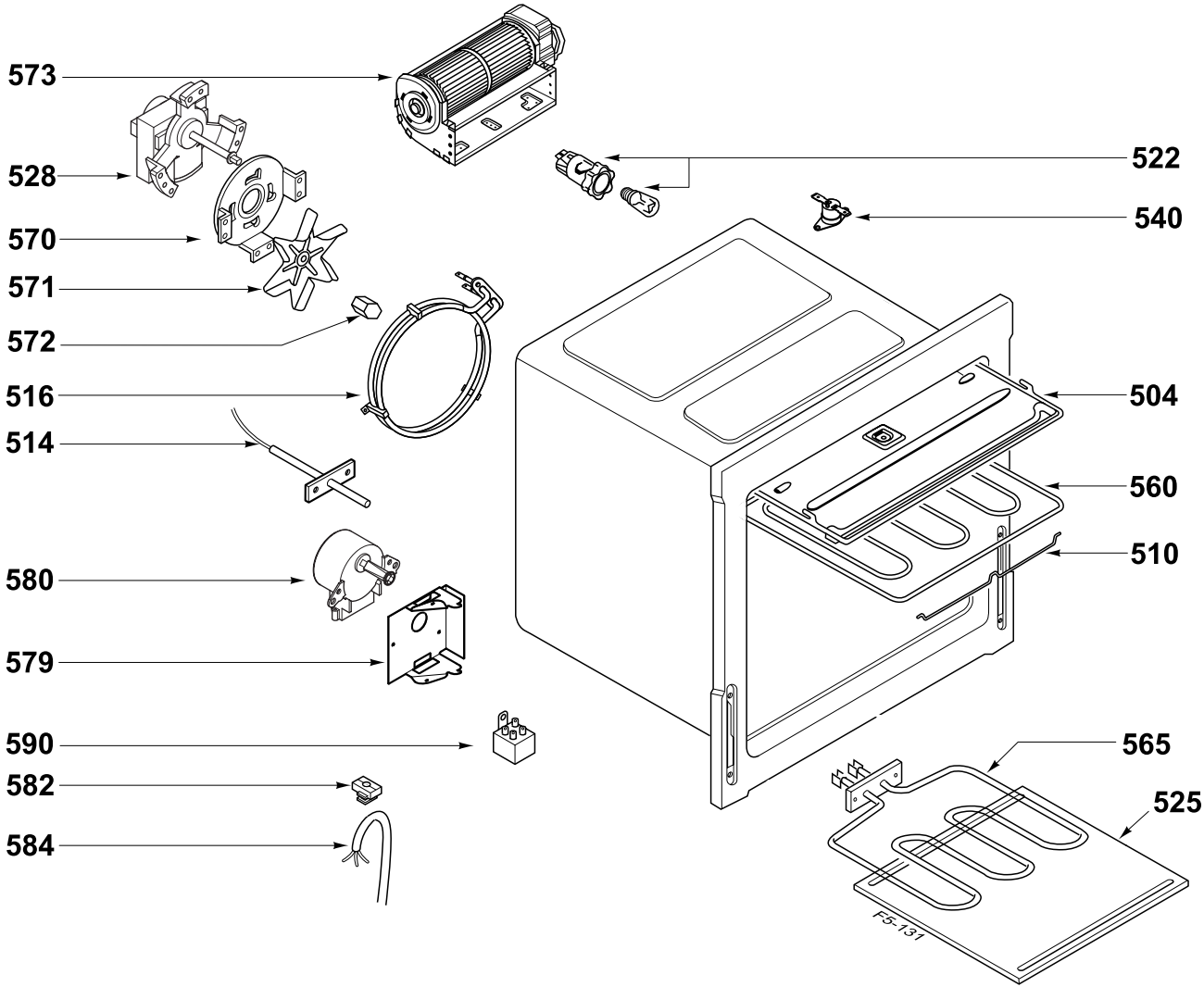
573
528
570
571
572
516
514
580
579
590
582
584
522
540
504
560
510
565
525
F5-131