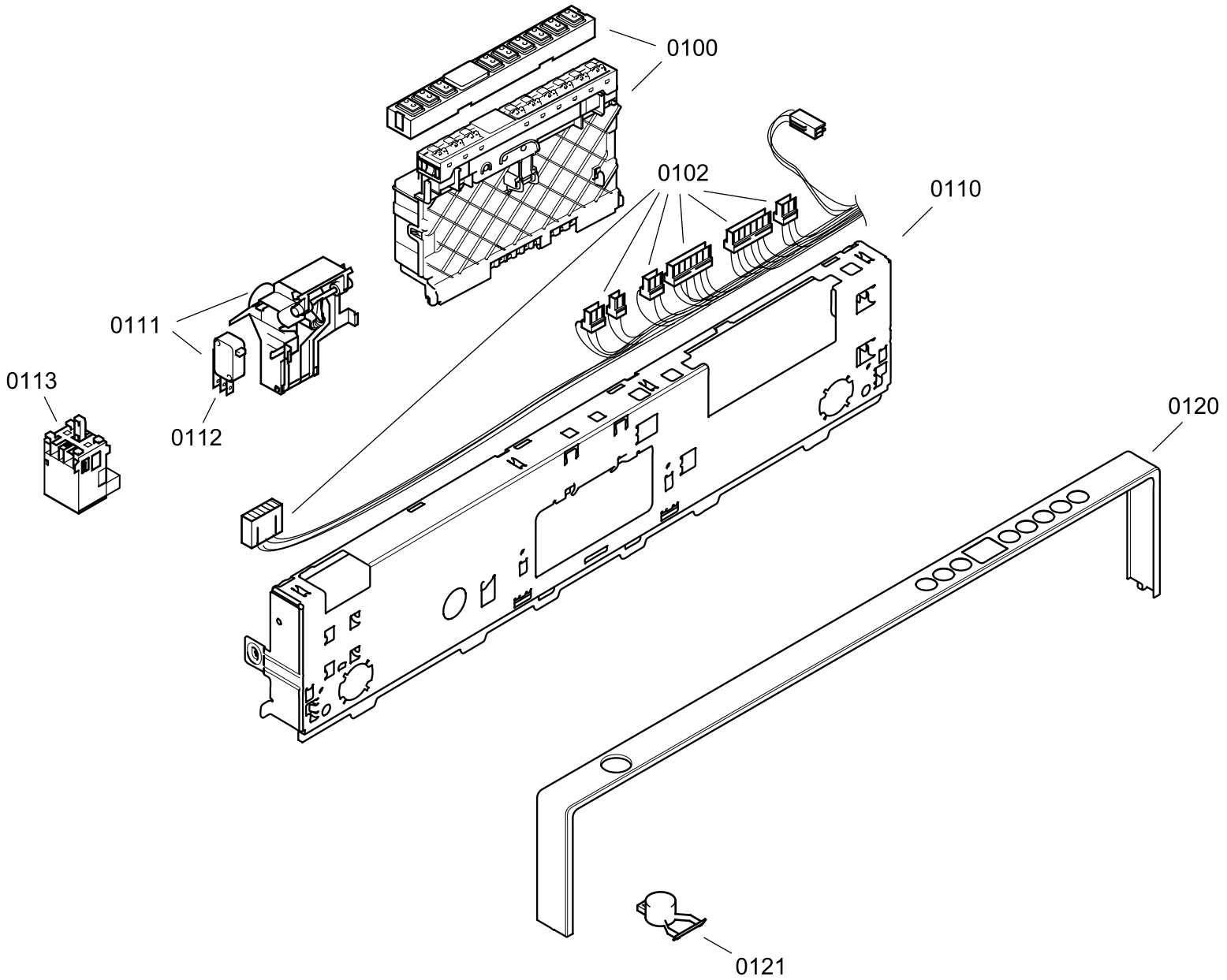
0100
0102
0110
0111
0112
0113
0120
0121

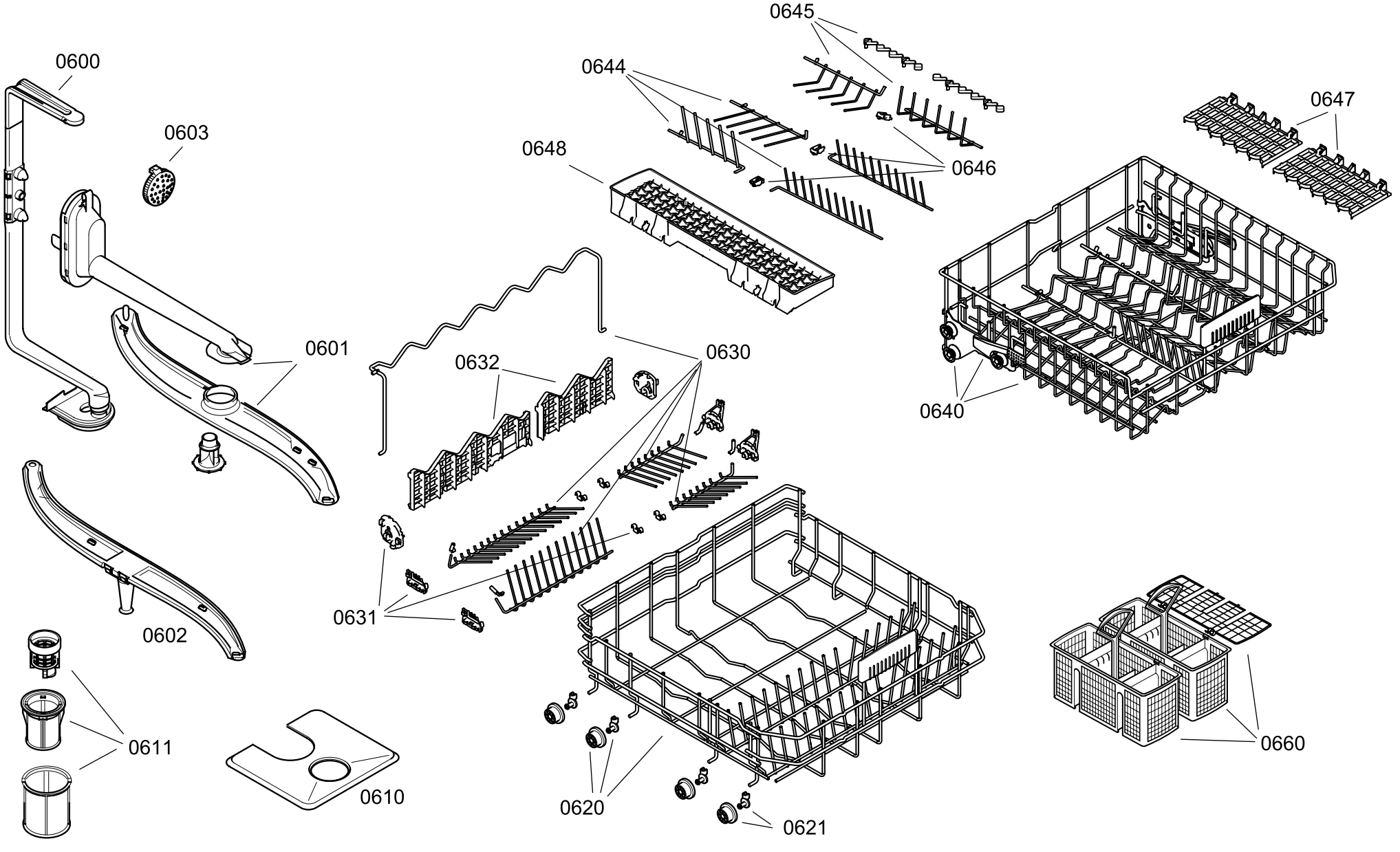
0600
0603
0601
0602
0611
0610
0645
0644
0646
0648
0647
0640
0632
0630
0631
0620
0621
0660

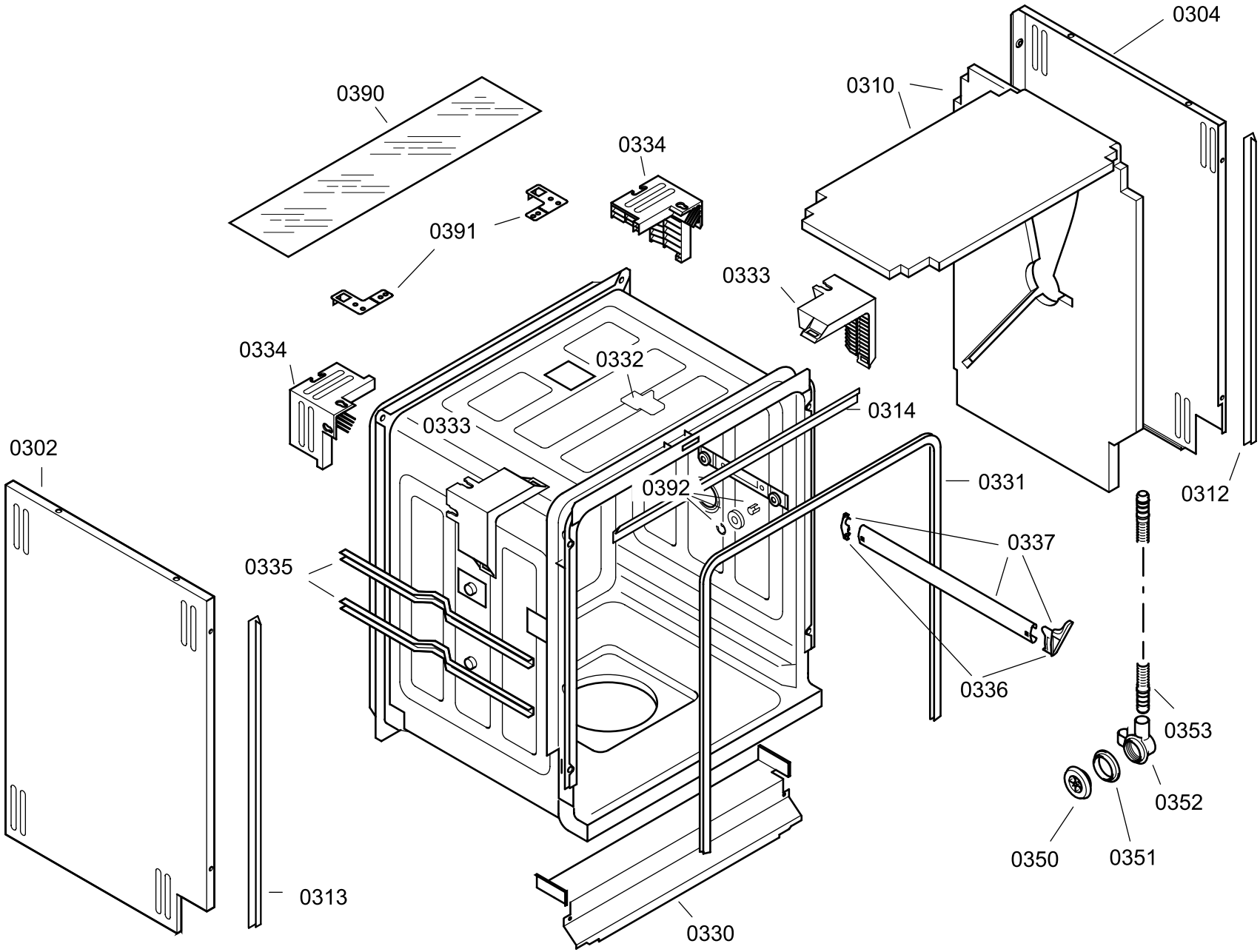
0304
0310
0390
0334
0391
0333
0334
0332
0314
0333
0302
0392
0331
0312
0337
0335
0336
0353
0352
0350
0351
0313
0330

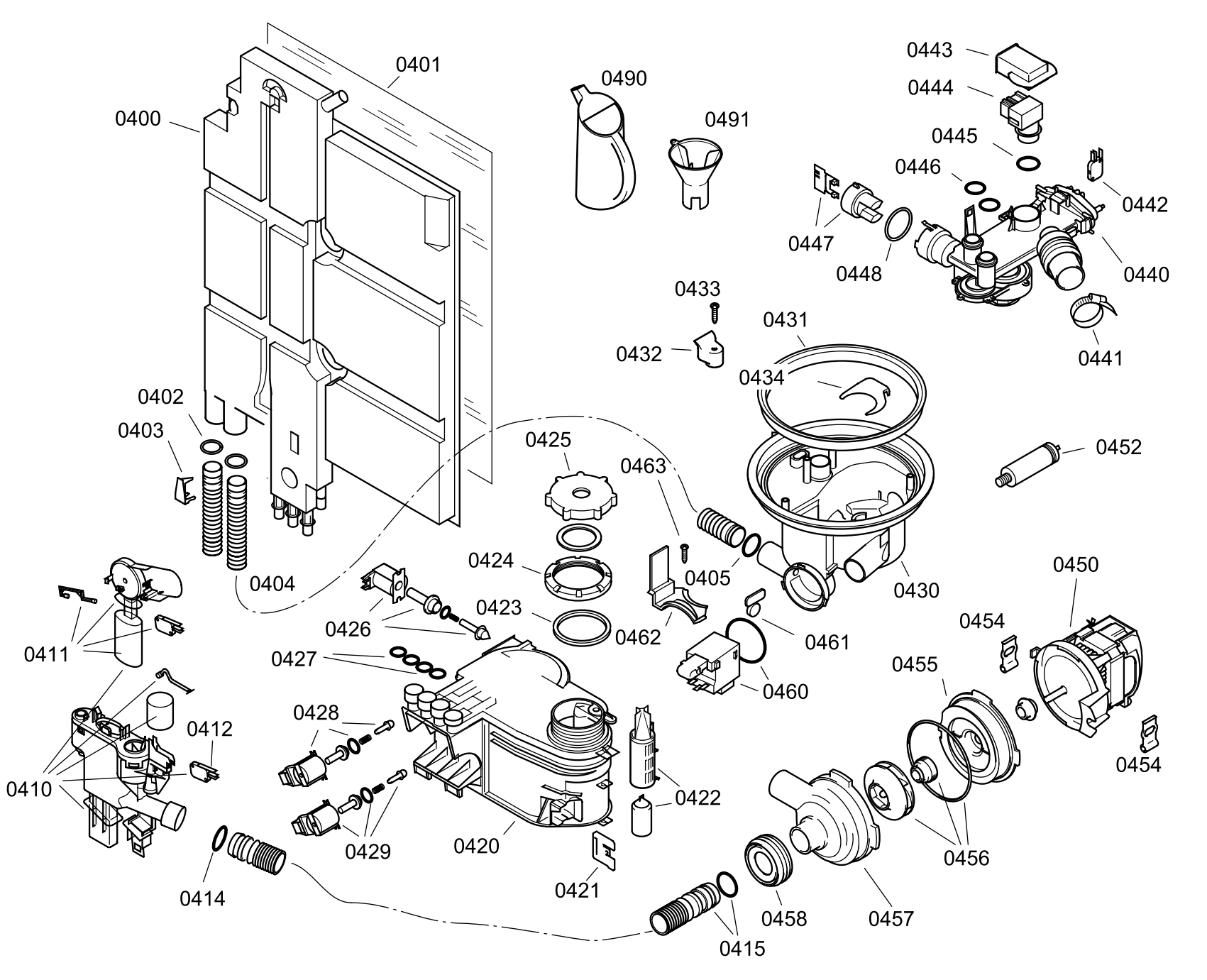
0401
0400
0490
0491
0443
0444
0445
0446
0442
0447
0448
0440
0441
0433
0432
0431
0434
0402
0403
0425
0463
0452
0424
0405
0430
0450
0404
0426
0423
0462
0461
0454
0411
0427
0460
0455
0428
0412
0410
0422
0429
0420
0456
0414
0421
0458
0457
0415

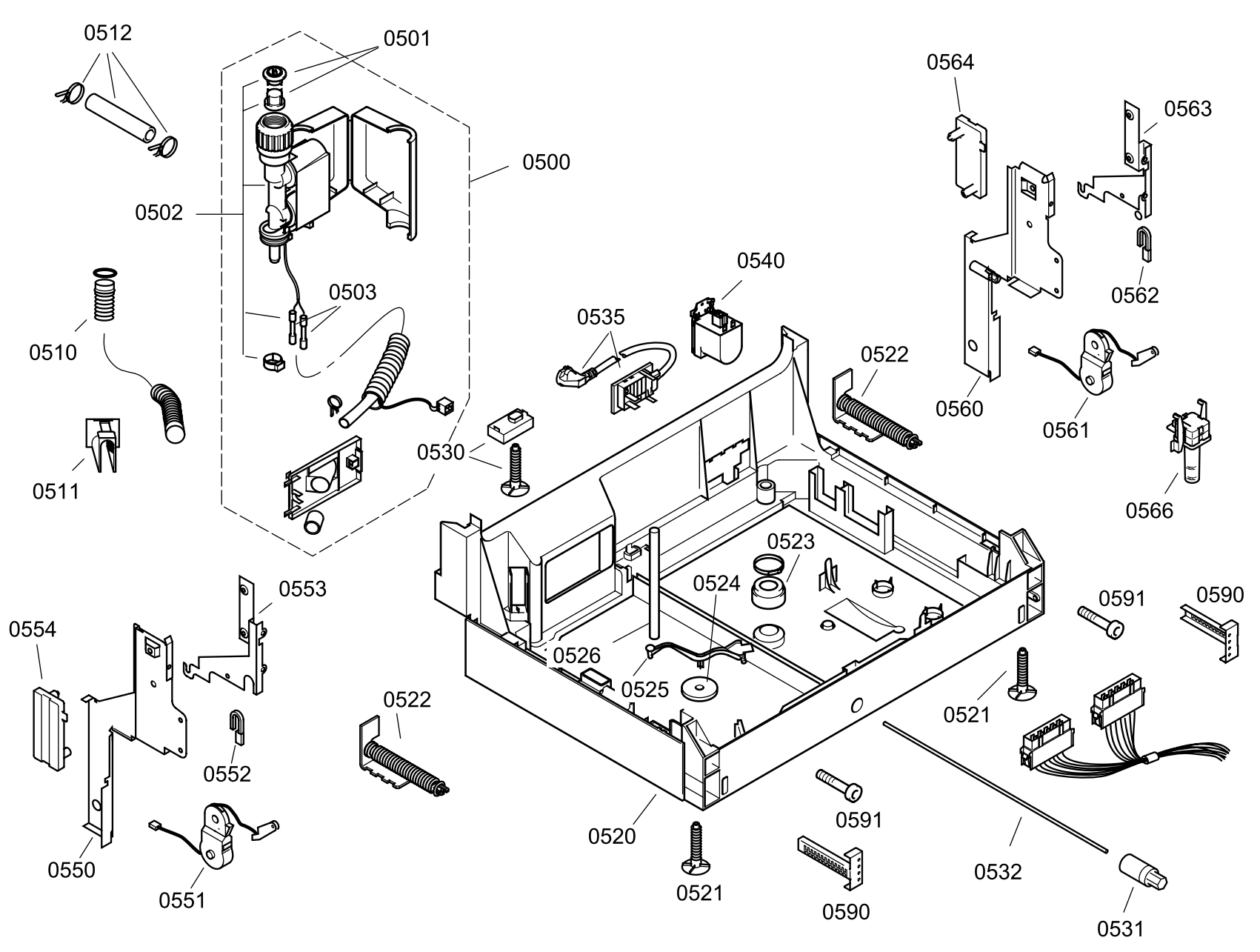
0512
0501
0500
0502
0503
0510
0511
0530
0535
0540
0522
0564
0563
0562
0560
0561
0566
0523
0524
0526
0525
0553
0554
0552
0550
0551
0522
0520
0521
0591
0590
0521
0591
0590
0532
0531

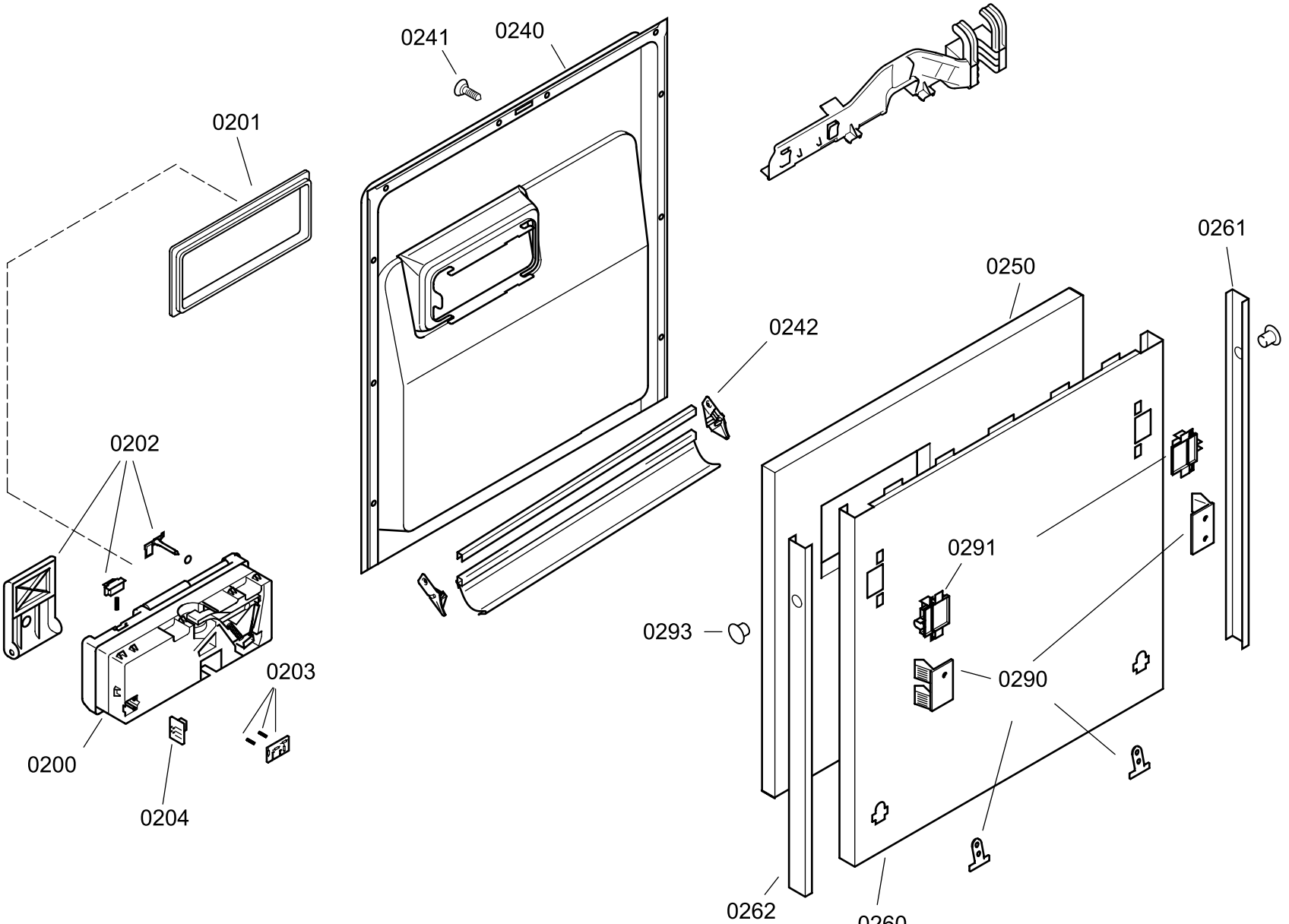
0241
0240
0201
0261
0250
0242
0202
0291
0293
0290
0203
0200
0204
0262
0260