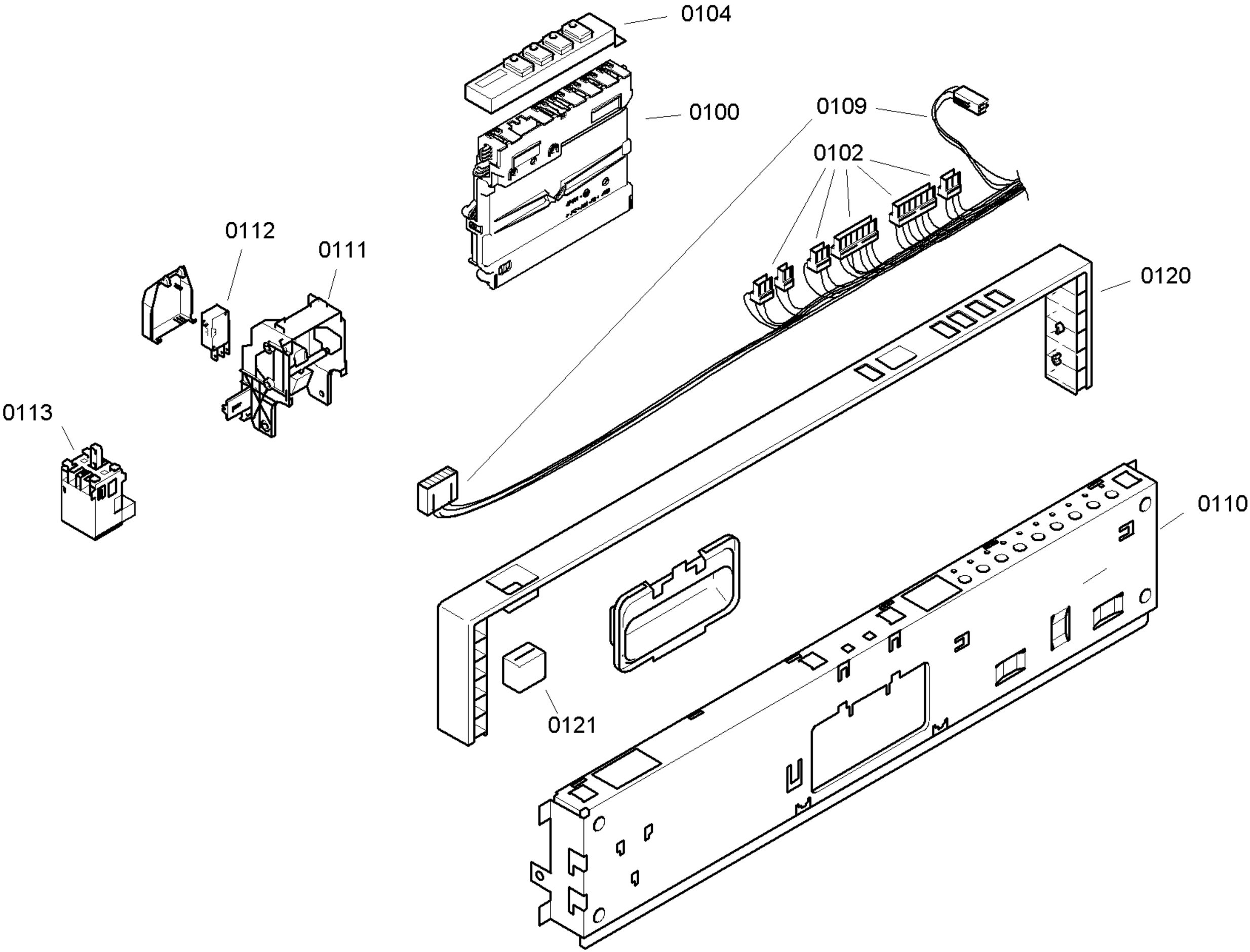
0104
0100
0109
0102
0112
0111
0120
0113
0110
0121

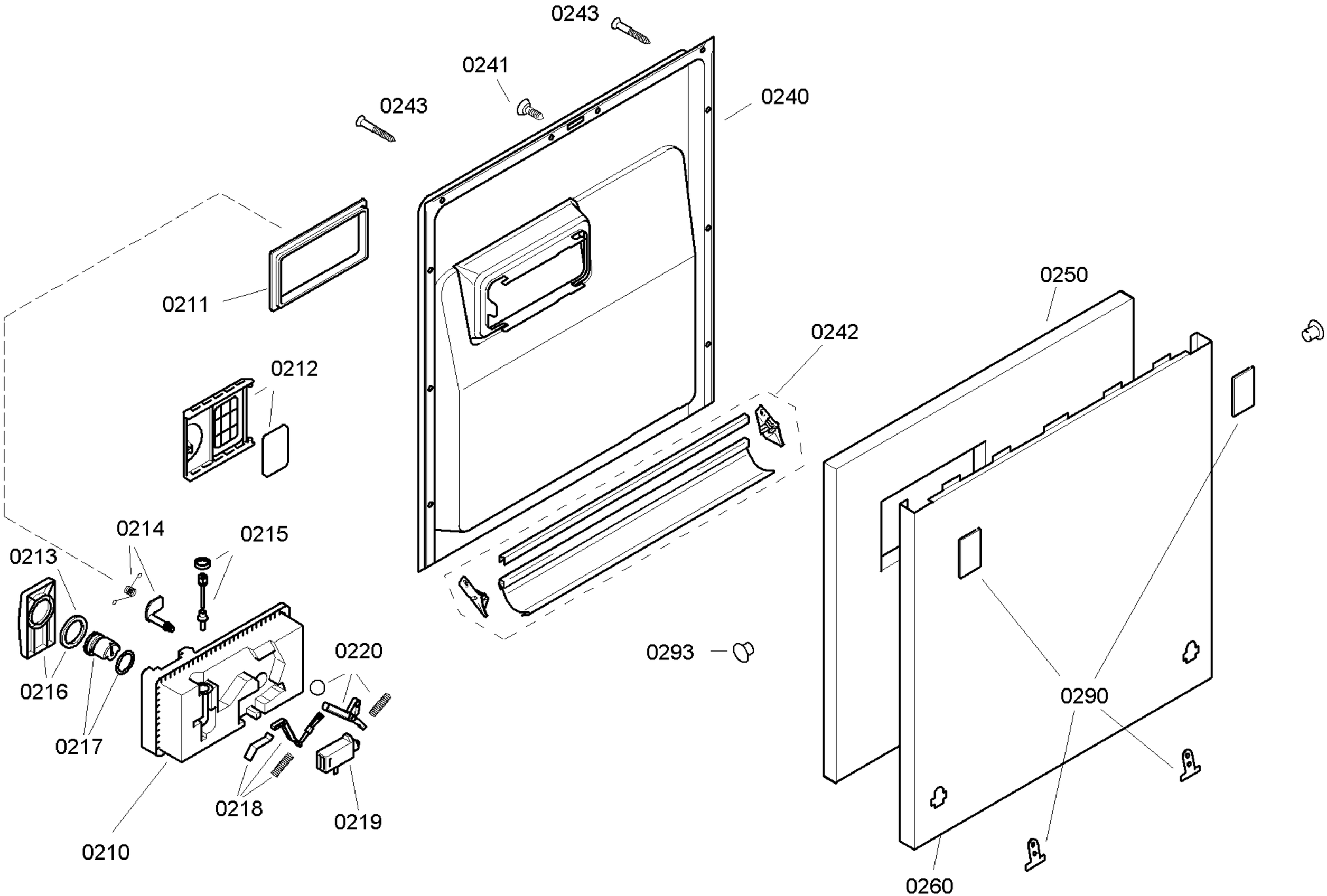
0243
0241
0243
0240
0211
0212
0250
0242
0214
0215
0213
0216
0217
0220
0293
0290
0218
0219
0210
0260

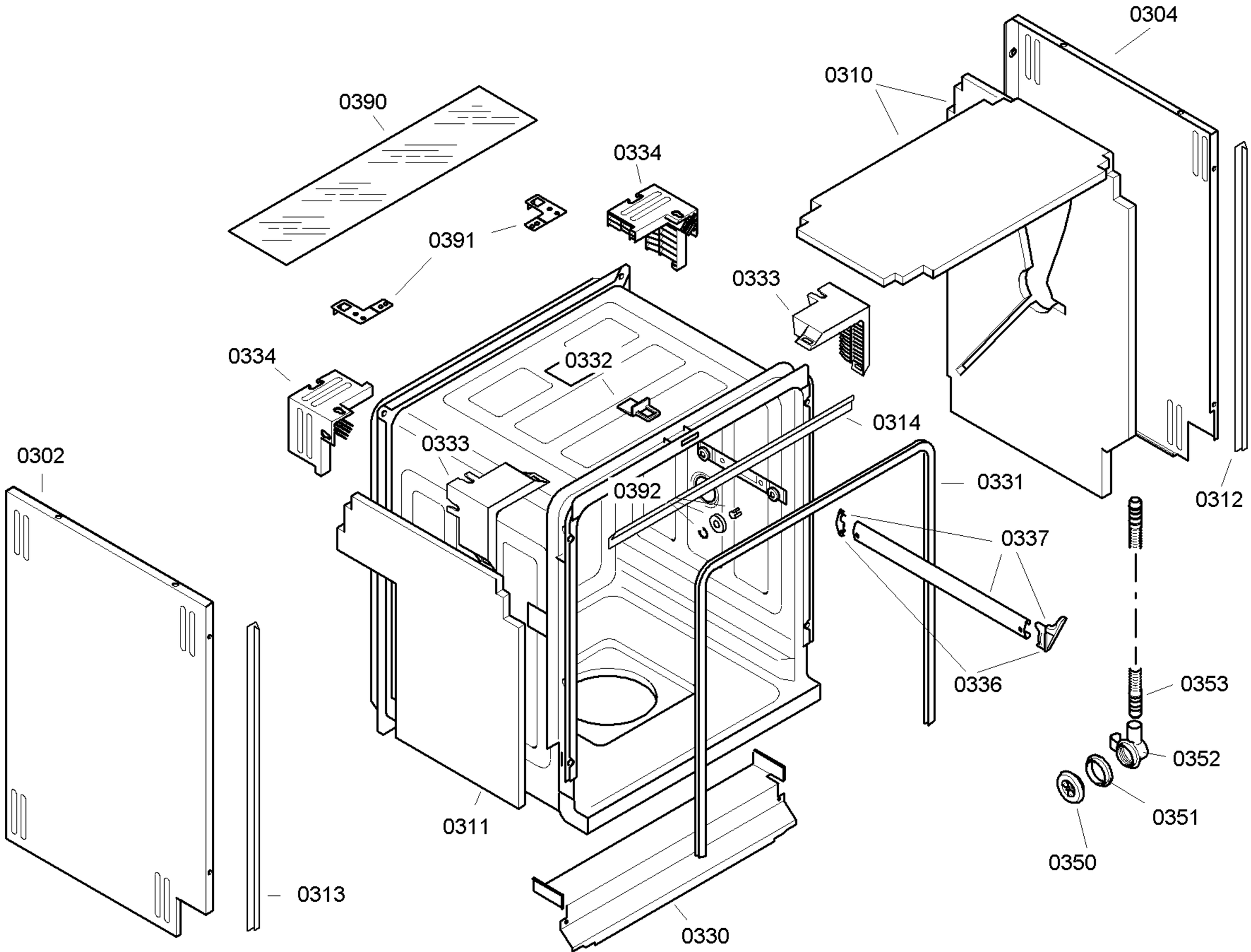
0304
0310
0390
0334
0391
0333
0334
0332
0314
0333
0331
0302
0392
0312
0337
0336
0353
0352
0351
0350
0311
0313
0330

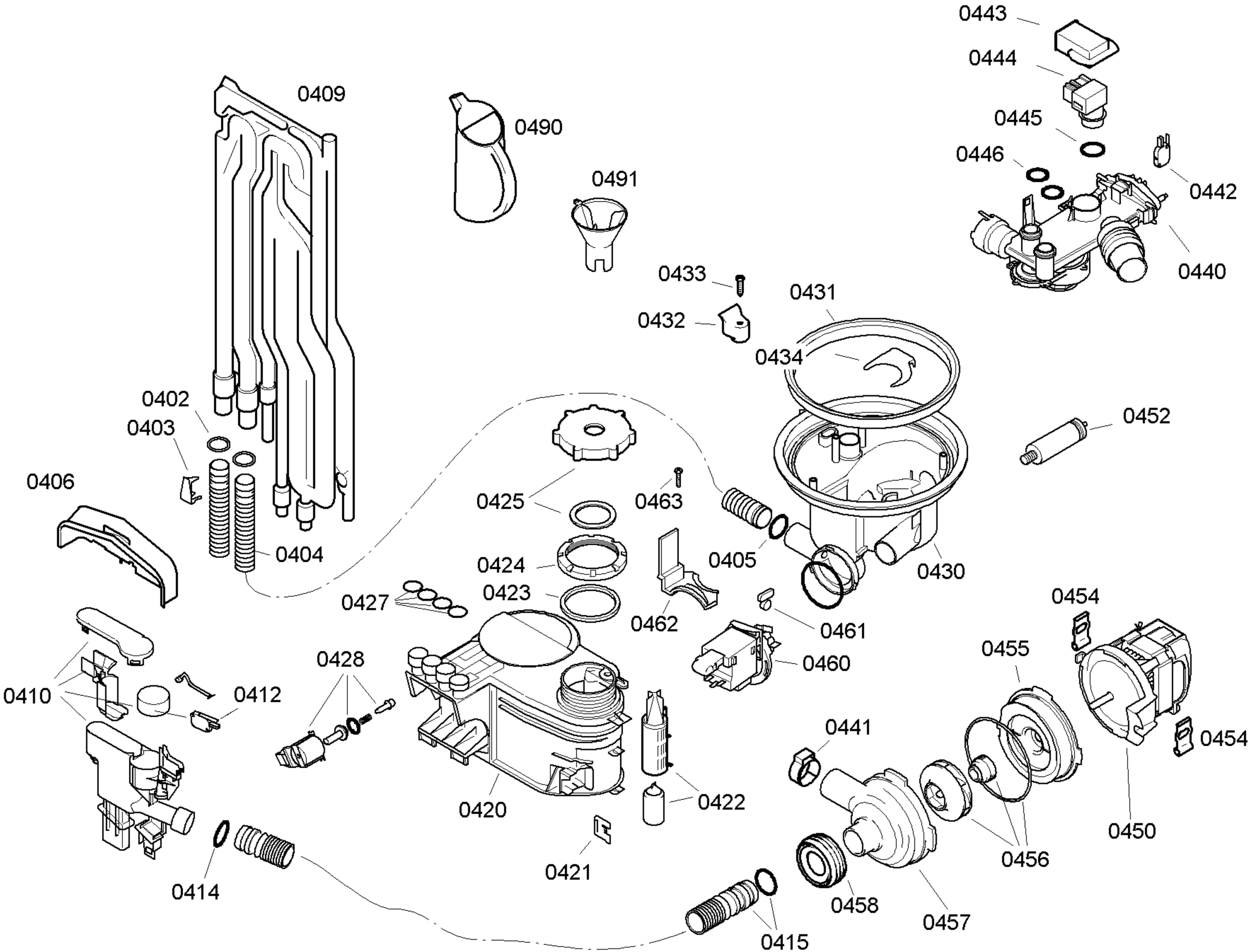
0443
0444
0445
0446
0442
0440
0409
0490
0491
0433
0431
0432
0434
0452
0402
0403
0406
0425
0463
0404
0424
0405
0430
0427
0423
0462
0461
0454
0455
0460
0428
0410
0412
0441
0454
0420
0422
0450
0421
0456
0414
0458
0457
0415

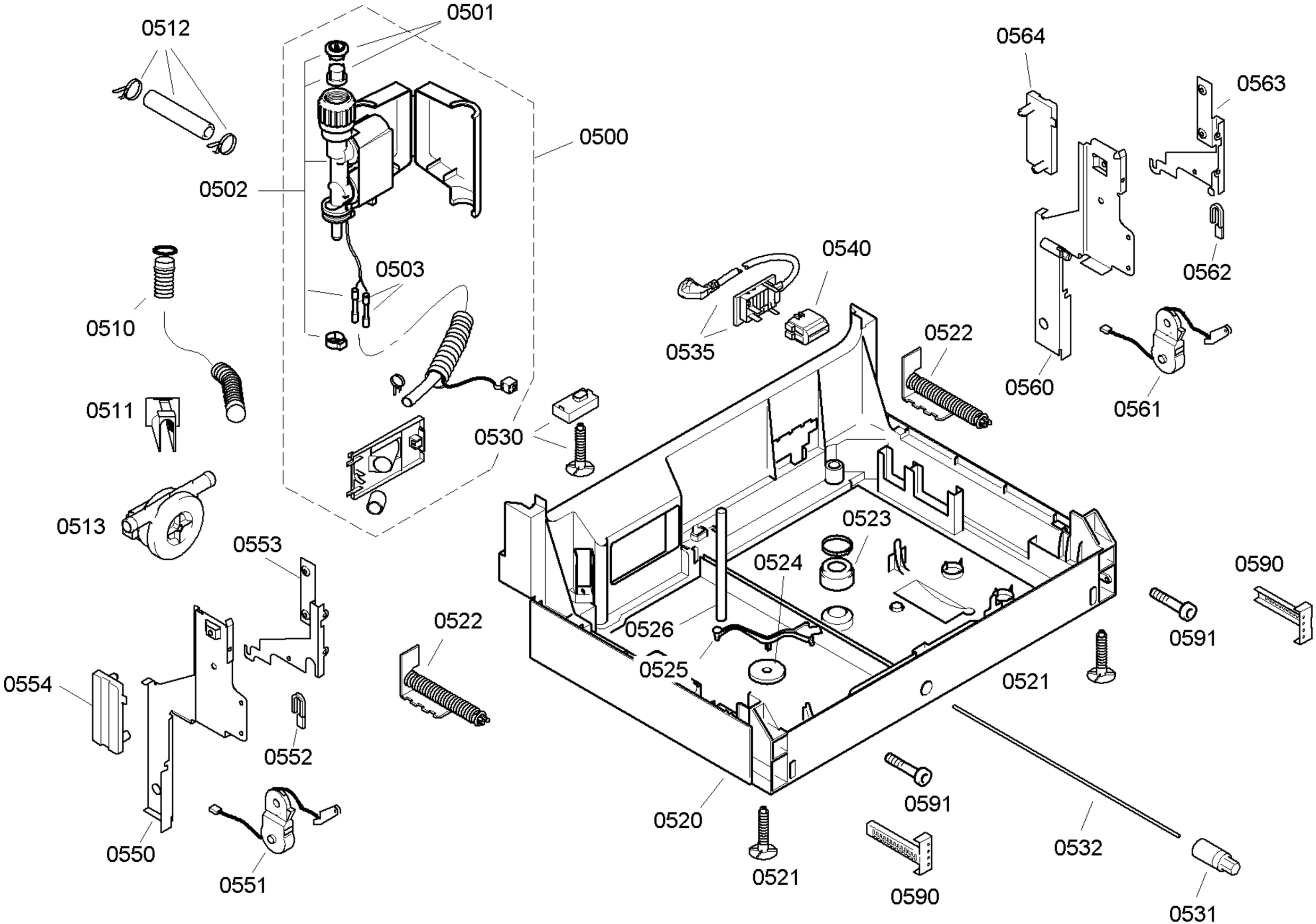
0512
0501
0500
0502
0503
0510
0511
0513
0530
0540
0535
0522
0564
0563
0562
0560
0561
0523
0524
0526
0525
0553
0554
0552
0550
0551
0522
0520
0521
0591
0590
0532
0531
0591
0590
0521

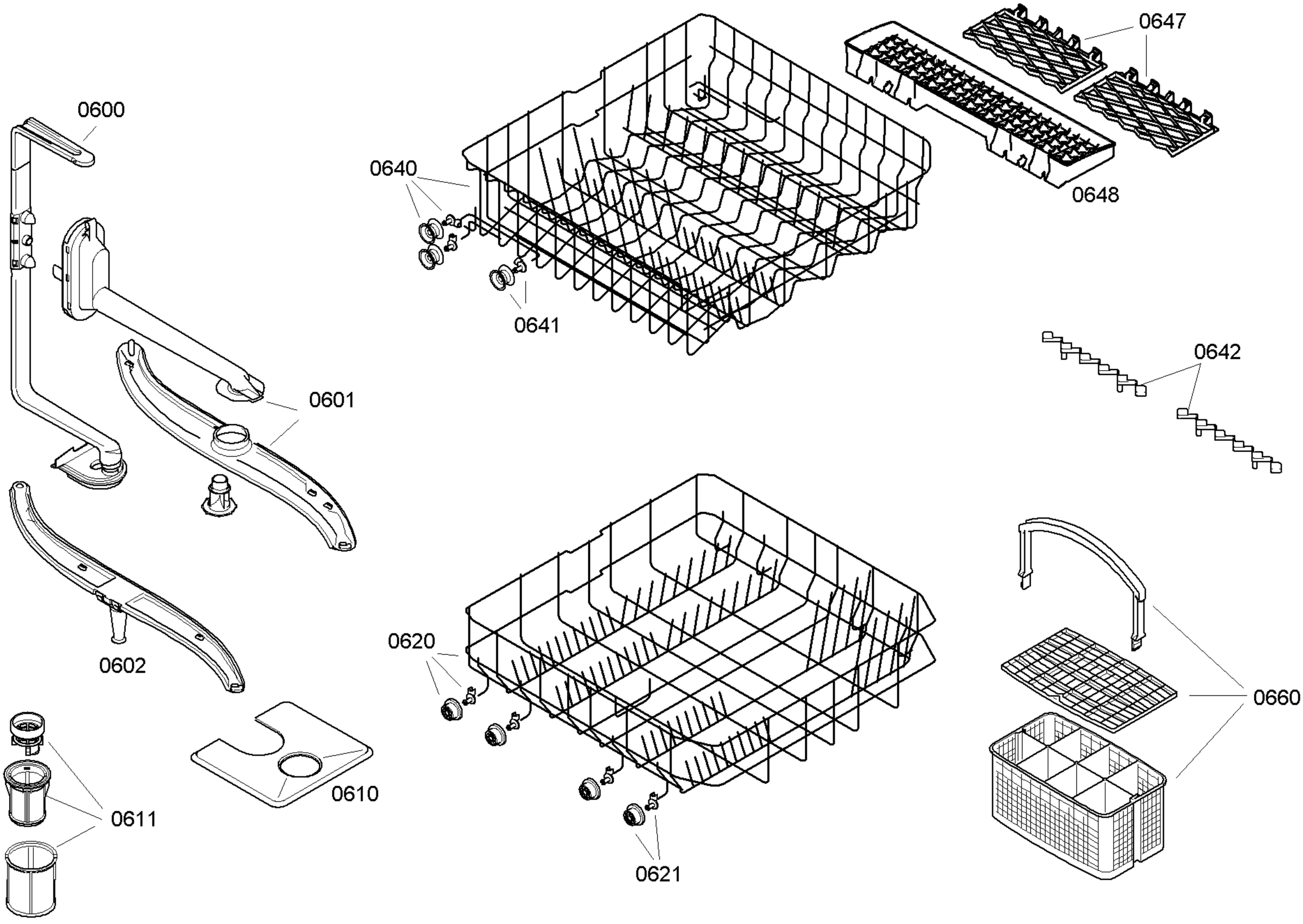
0600
0601
0602
0610
0611
0640
0641
0647
0648
0642
0620
0621
0660