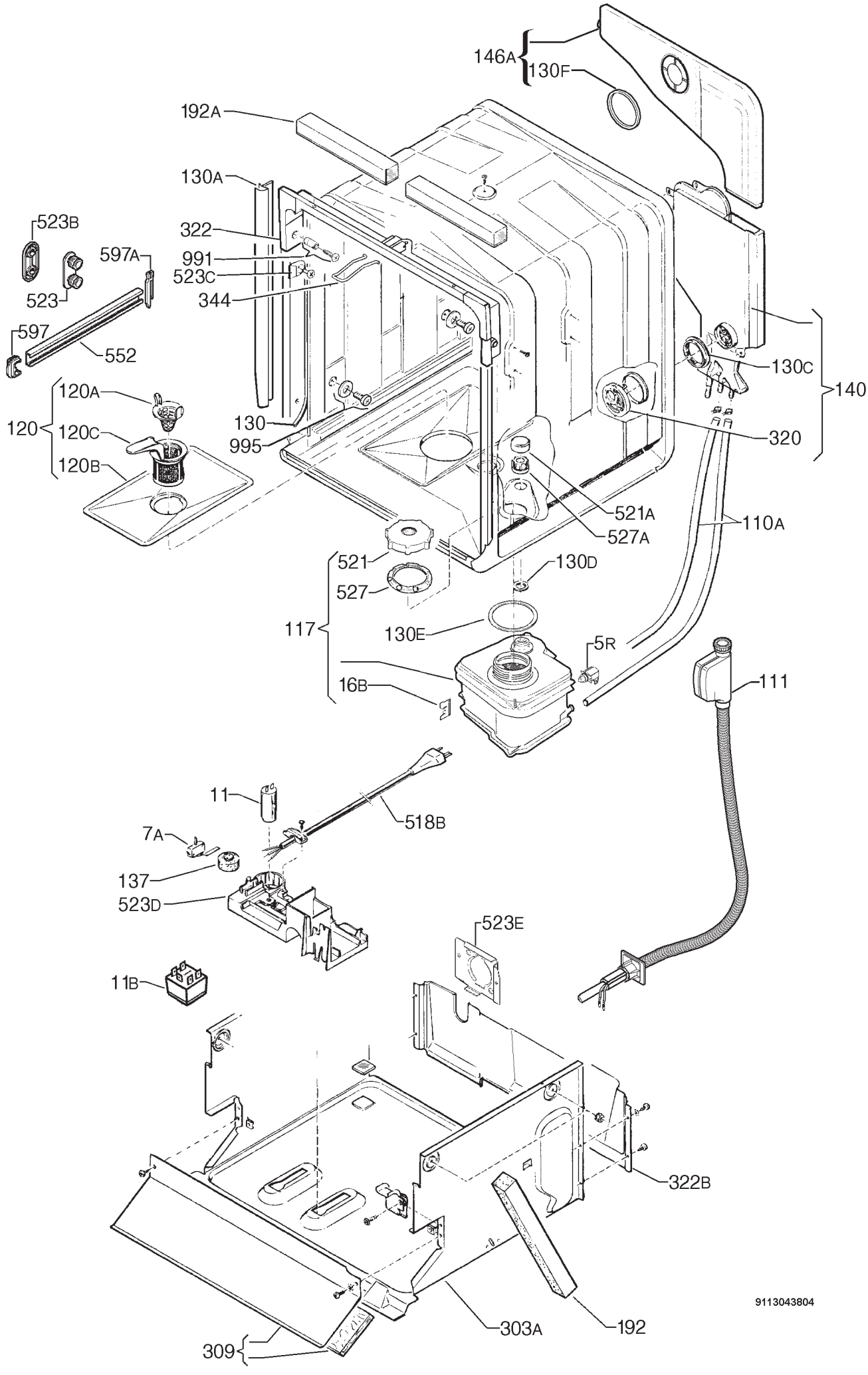
146A
130F
192A
130A
523B
322
597A
991
523C
523
344
597
552
130C
140
120A
120
120C
120B
130
995
320
521A
527A
110A
521
527
130D
117
130E
5R
16B
111
11
518B
7A
137
523D
523E
11B
322B
303A
192
309
9113043804

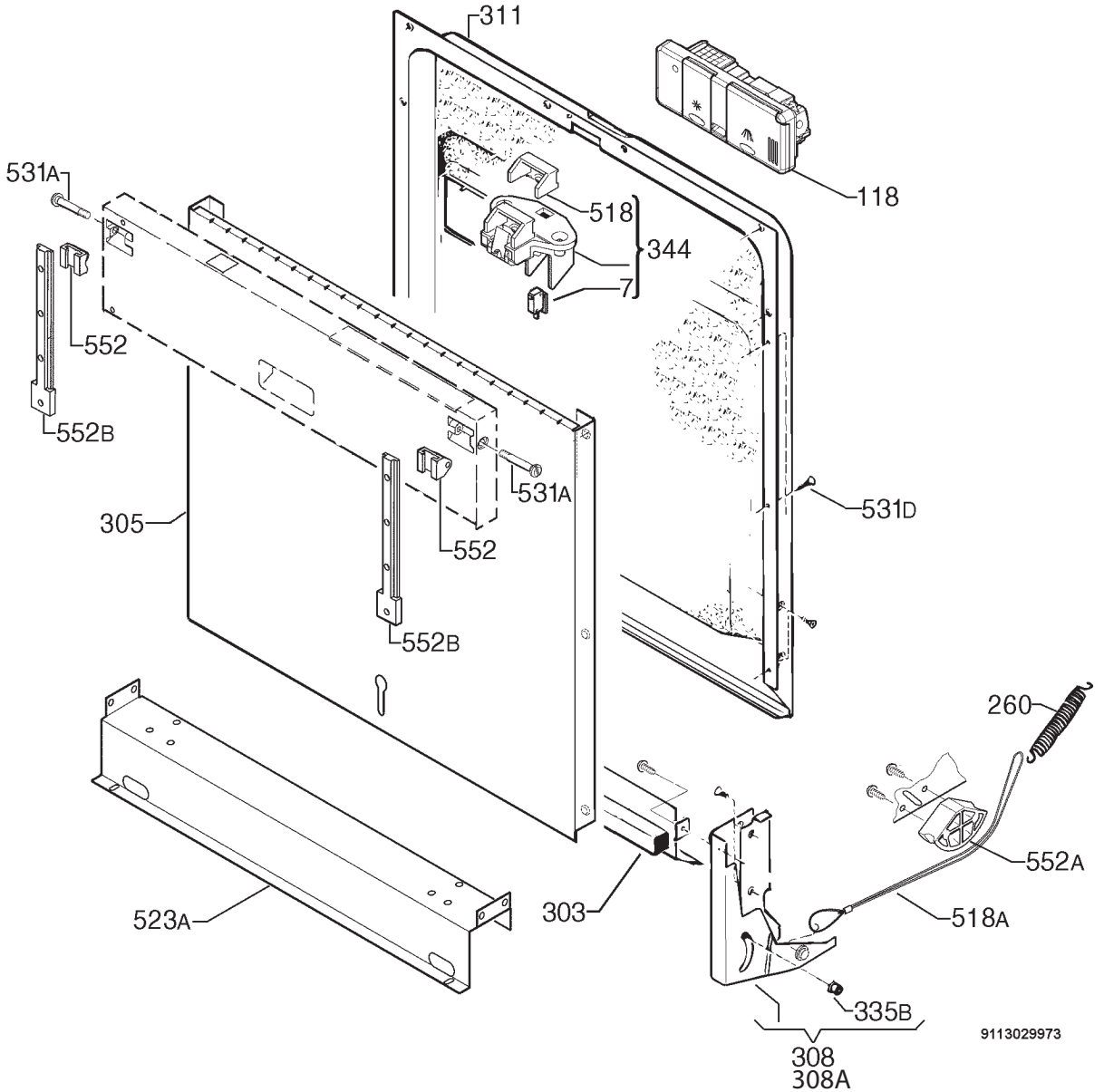
311
118
531A
518
344
7
552
552B
531A
305
552
531D
552B
260
552A
523A
303
518A
335B
308
308A
9113029973

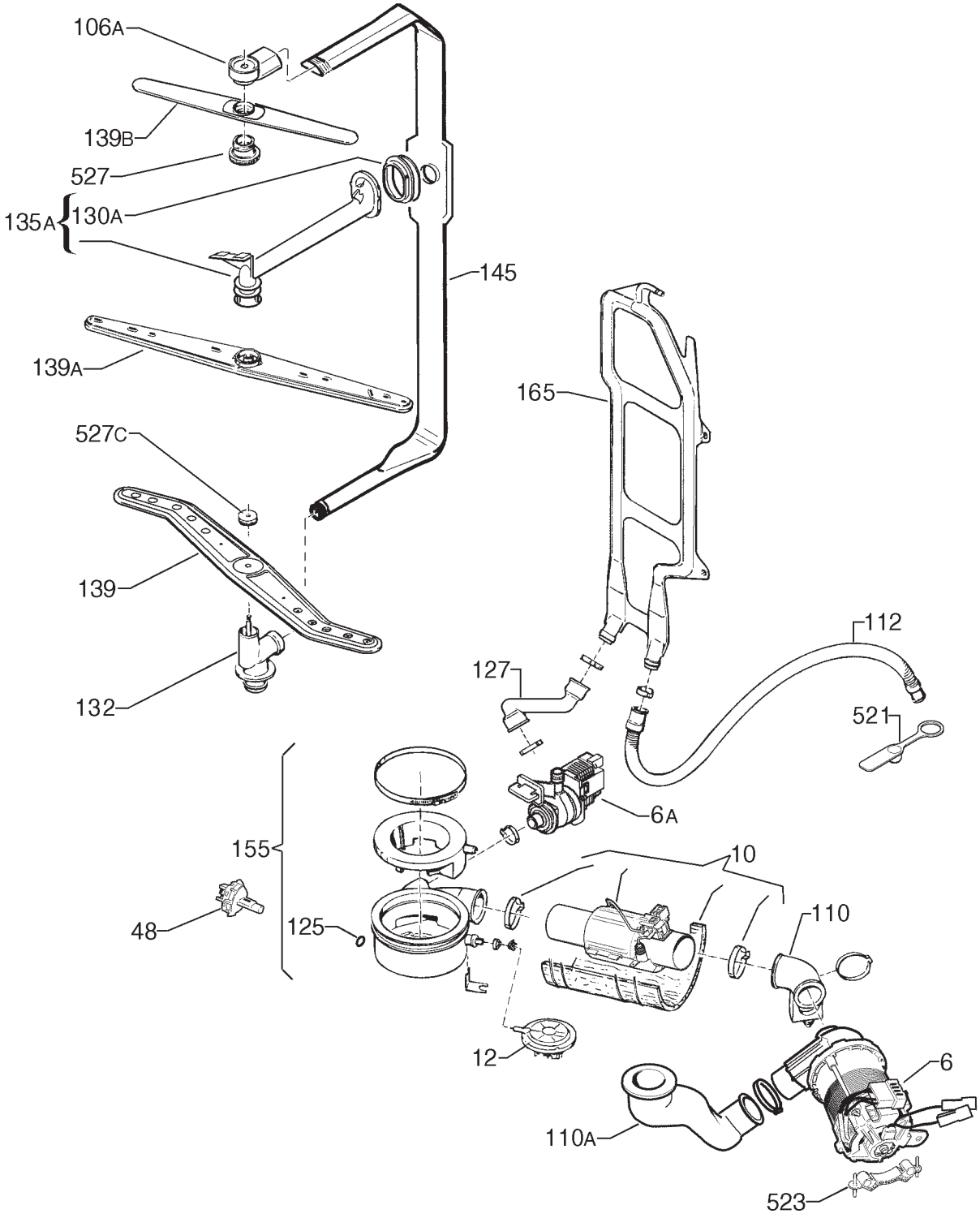
106A
139B
527
135A
130A
145
139A
165
527C
139
112
127
521
132
6A
155
10
48
125
110
12
6
110A
523

9113057890

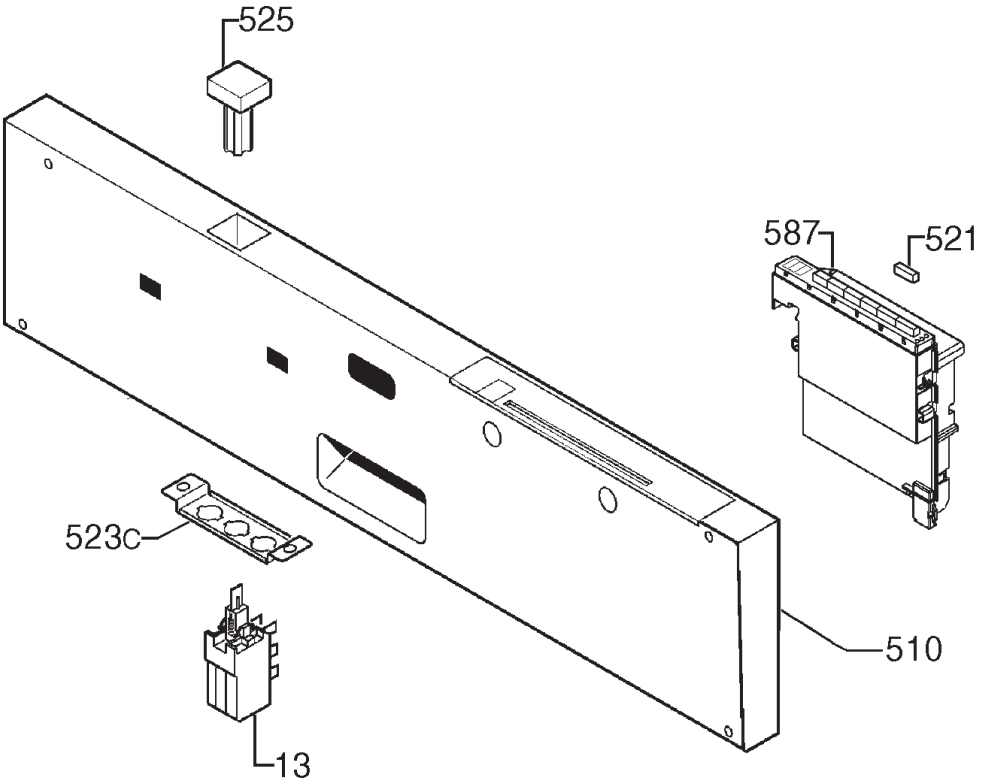
525
587
521
523C
510
13

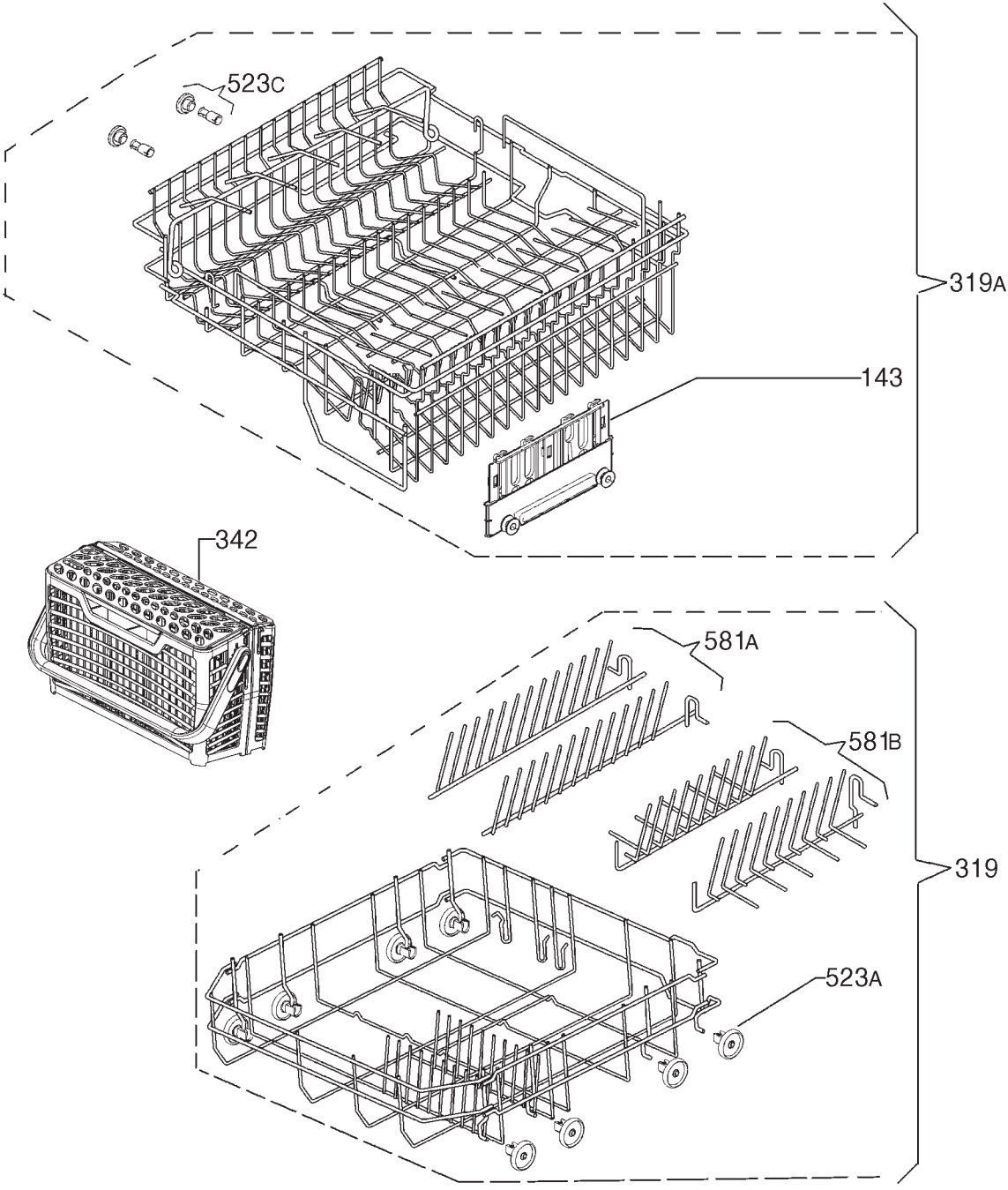
523C
319A
143
342
581A
581B
319
523A