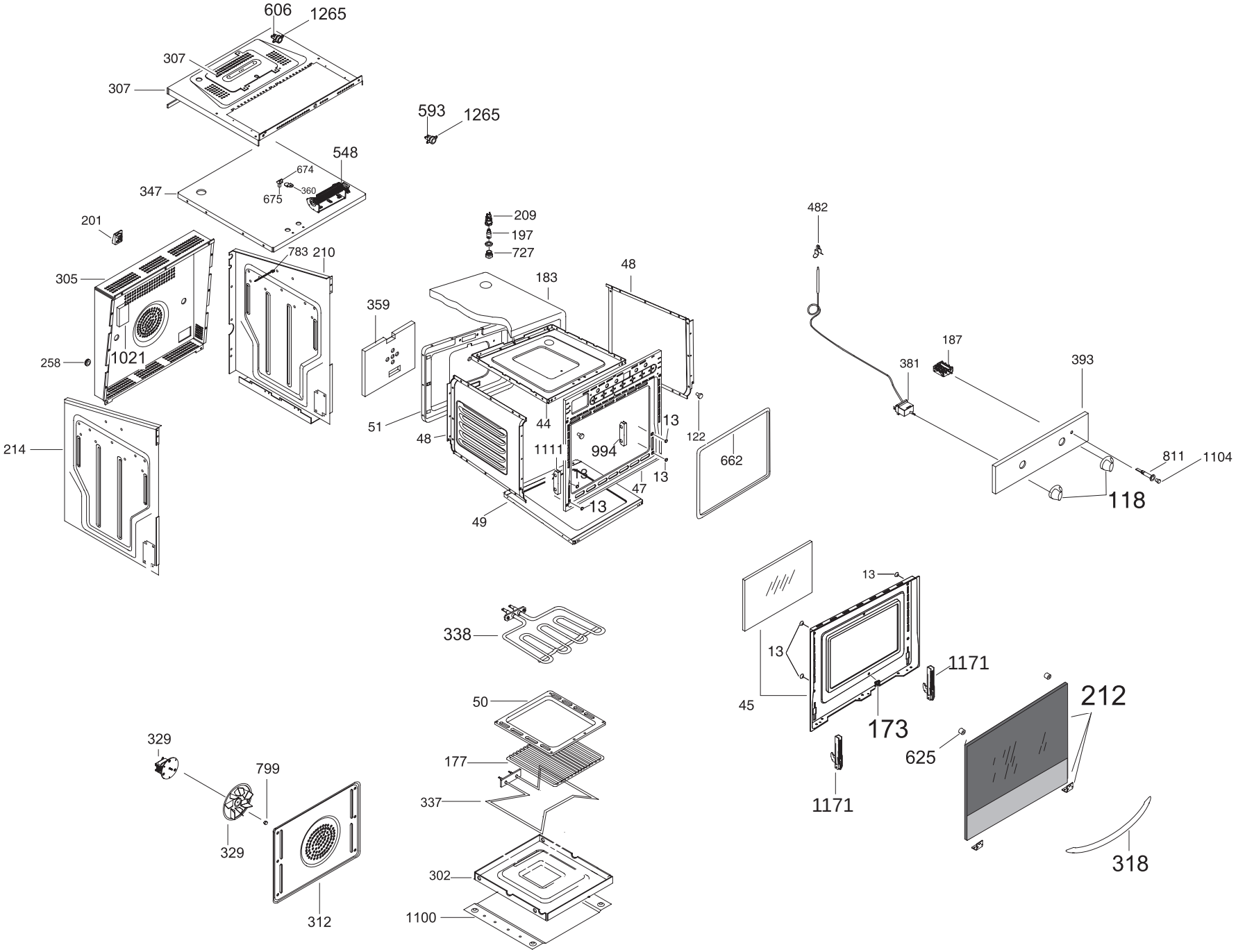
606
1265
307
307
593
1265
548
674
360
675
347
201
209
197
727
783
210
305
183
48
359
1021
258
482
187
381
393
51
44
13
122
48
1111
994
662
811
1104
214
13
13
47
13
118
49
13
338
13
1171
45
212
50
173
625
329
799
177
1171
337
329
302
318
312
1100