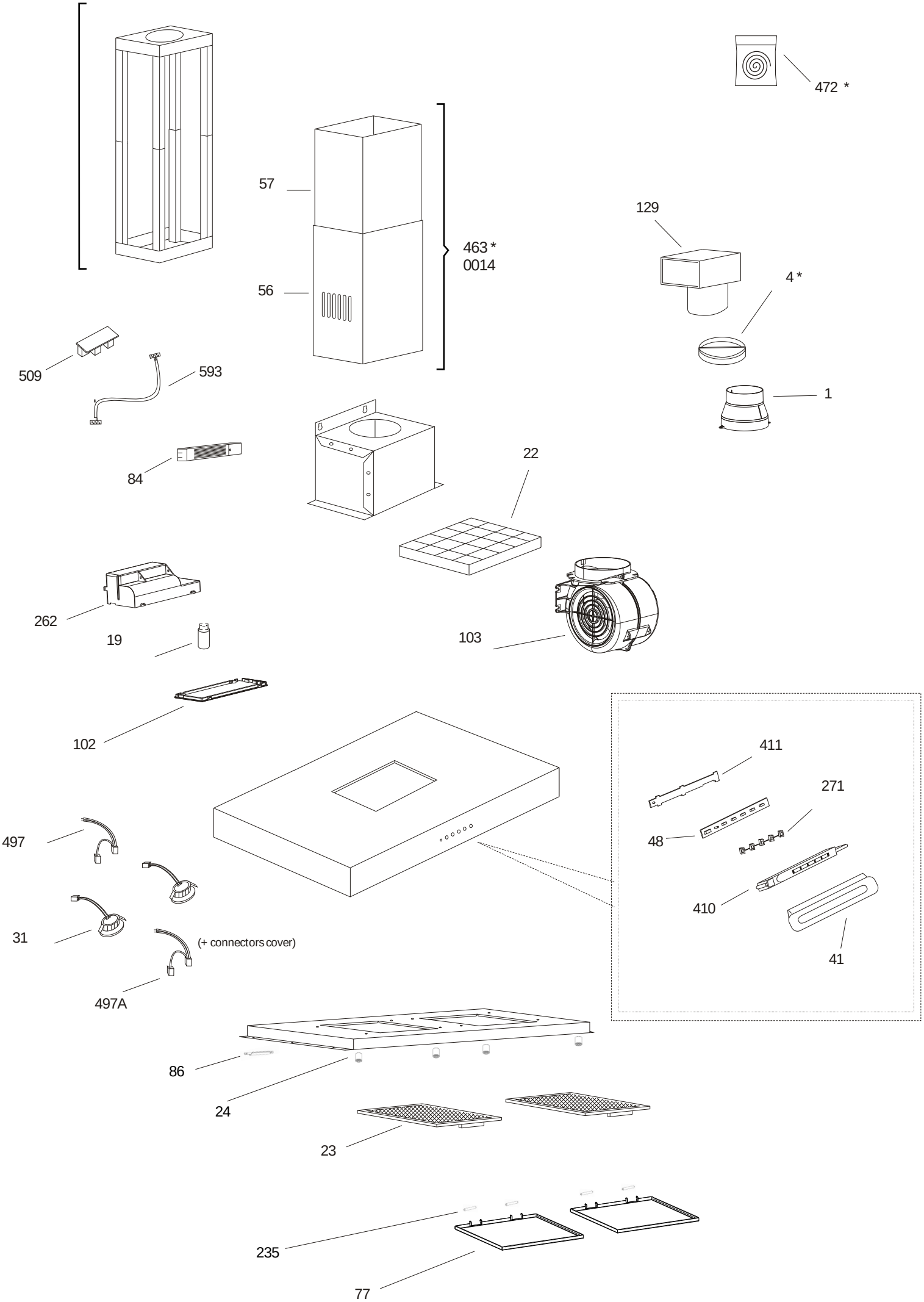
472 *
57
463 *
0014
56
129
4 *
509
593
1
84
22
262
19
103
102
411
271
497
48
410
31
(+ connectors cover)
41
497A
86
24
23
235
77