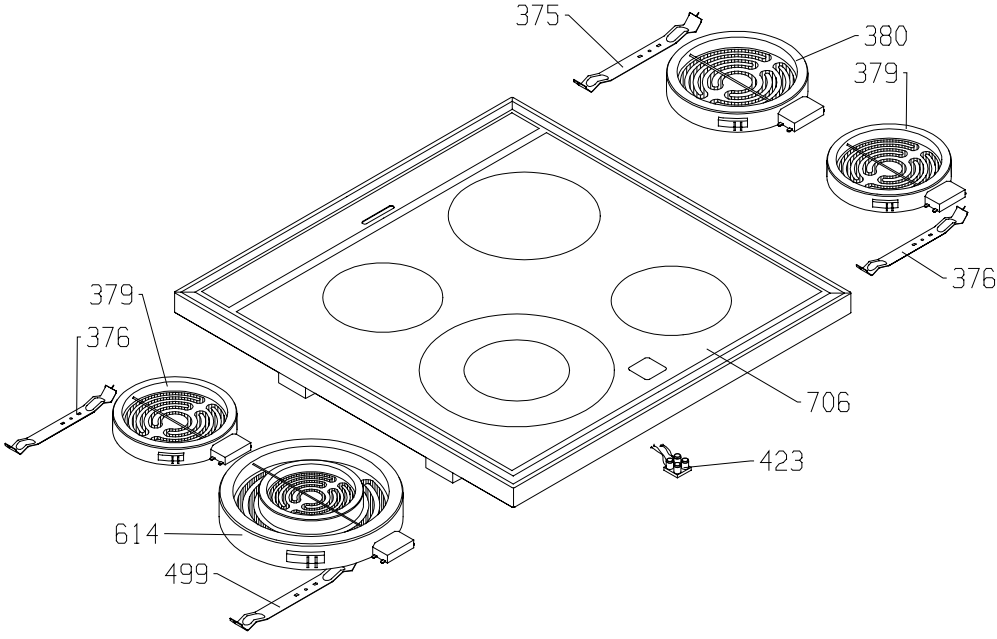
375
380
379
376
379
376
706
423
614
499

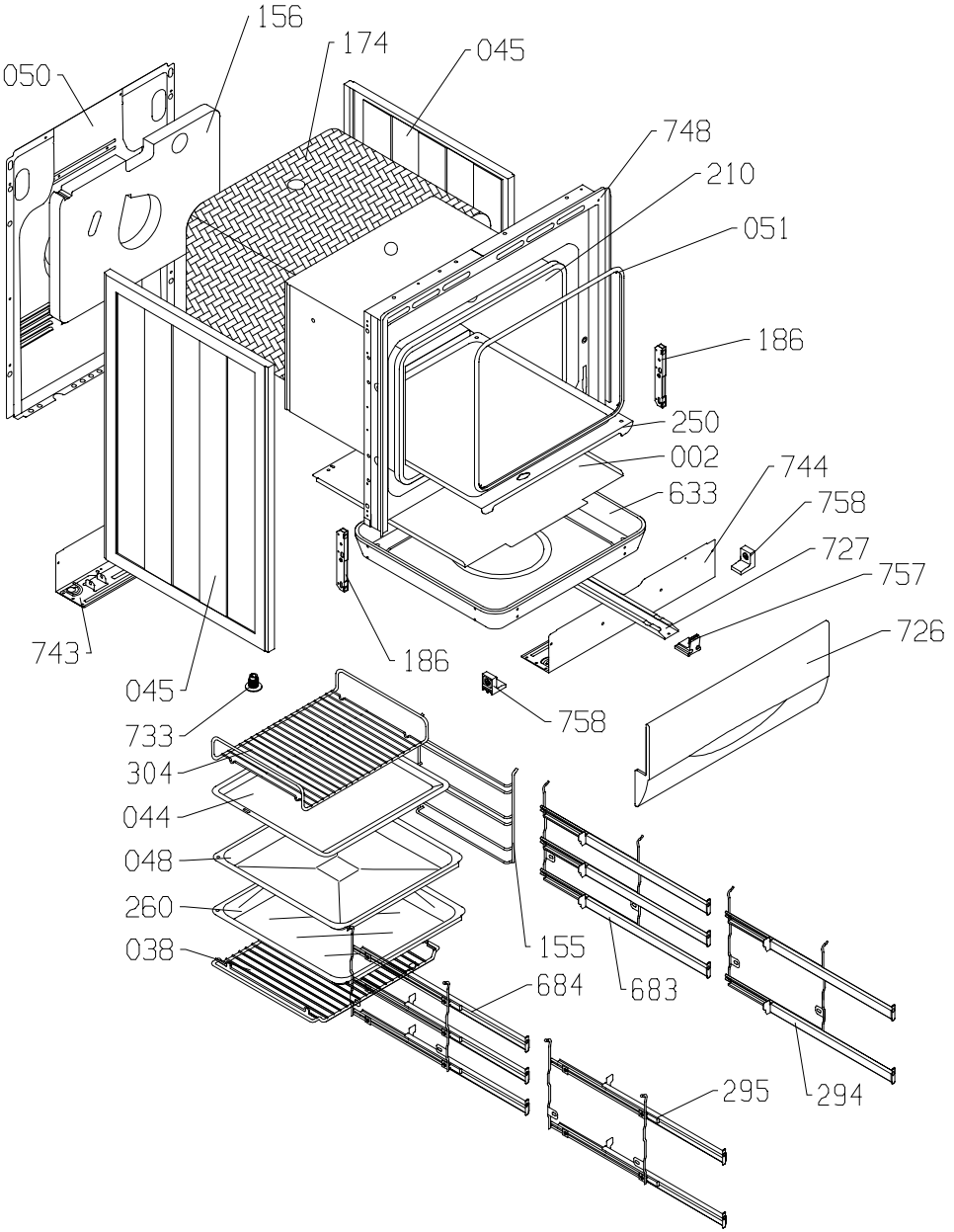
050
156
174
045
748
210
051
186
250
002
633
744
758
727
757
726
743
045
186
758
733
304
044
048
260
038
155
684
683
295
294

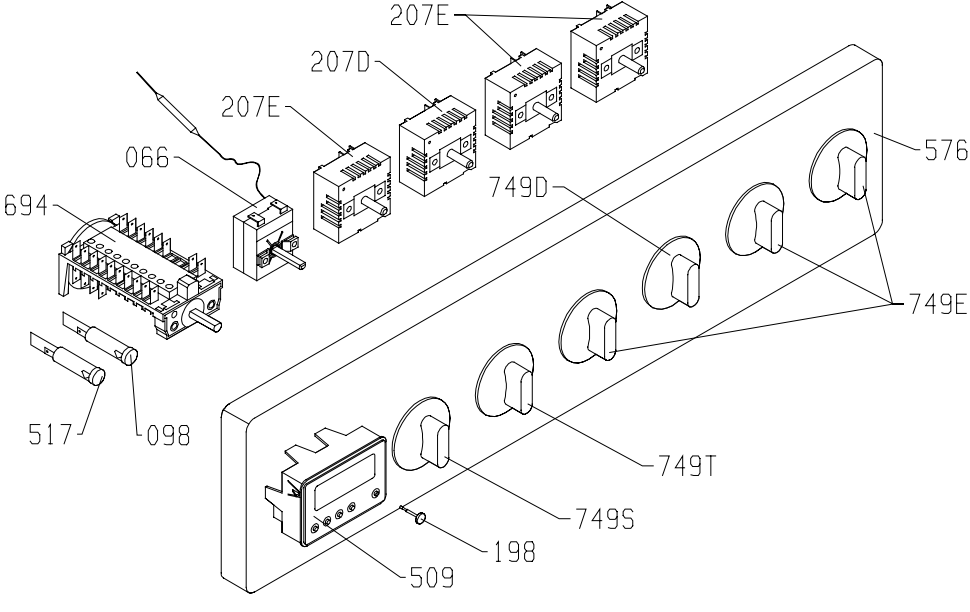
207E
207D
207E
066
694
749D
576
749E
517
098
749T
749S
198
509

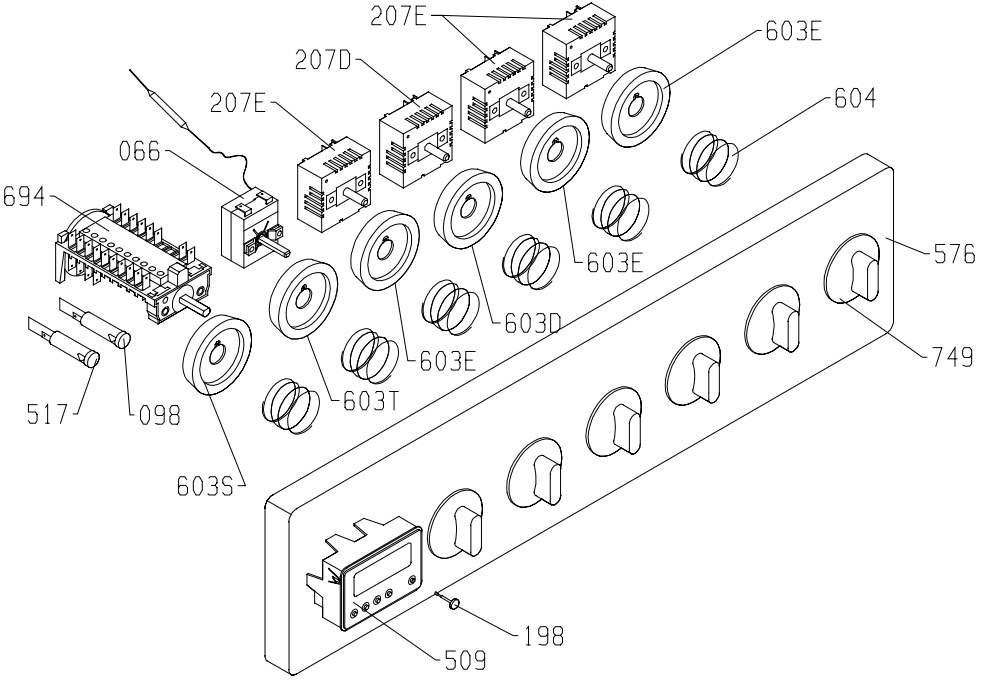
207E
603E
207D
604
207E
066
694
576
603E
603D
603E
749
603T
517
098
603S
198
509

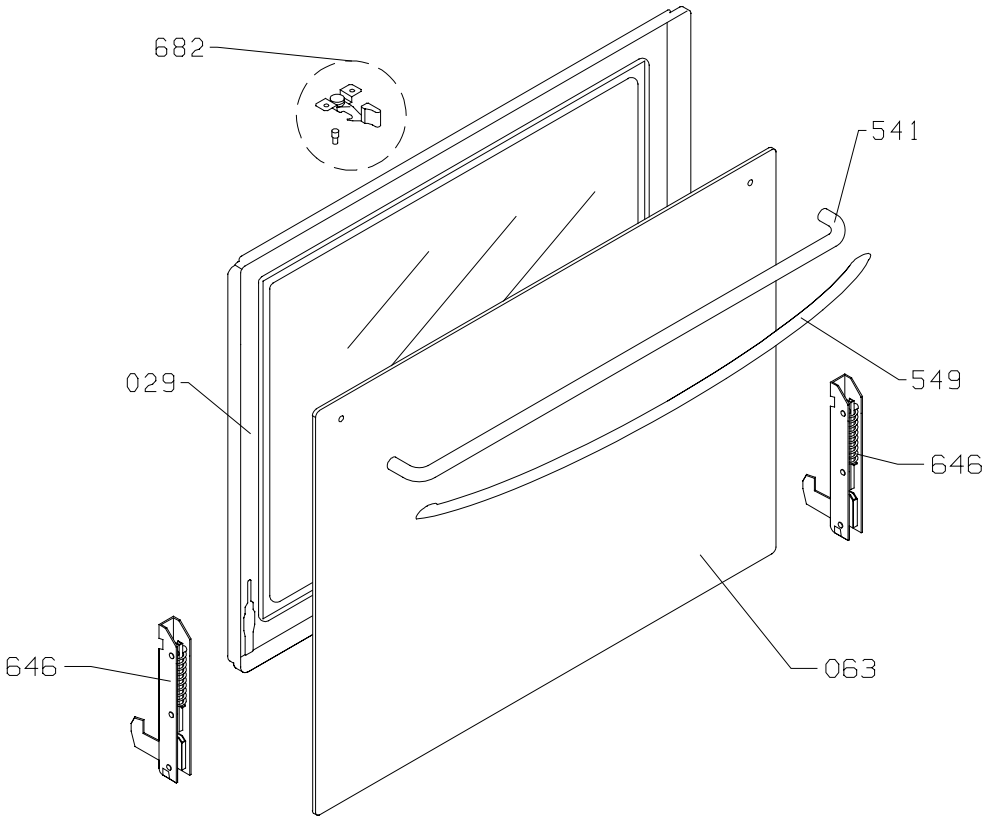
682
541
029
549
646
646
063

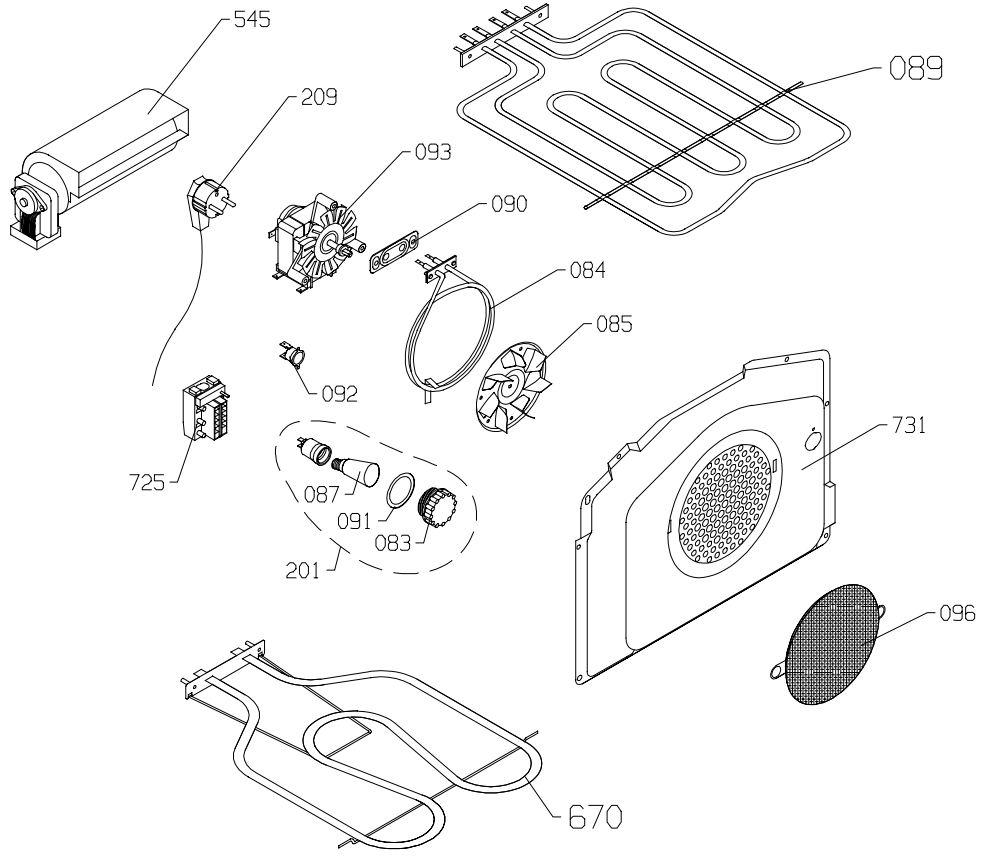
545
209
093
090
089
084
085
092
725
087
091
083
201
731
096
670