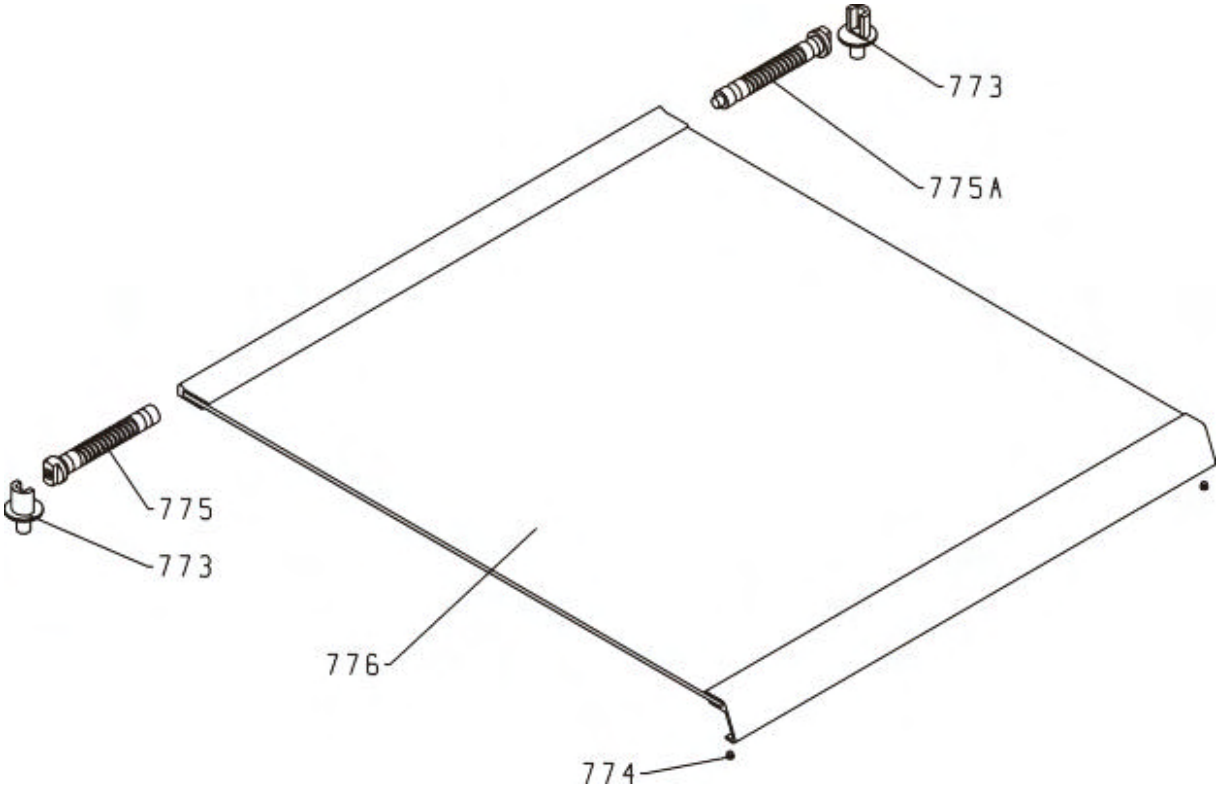
773
775A
775
773
776
774

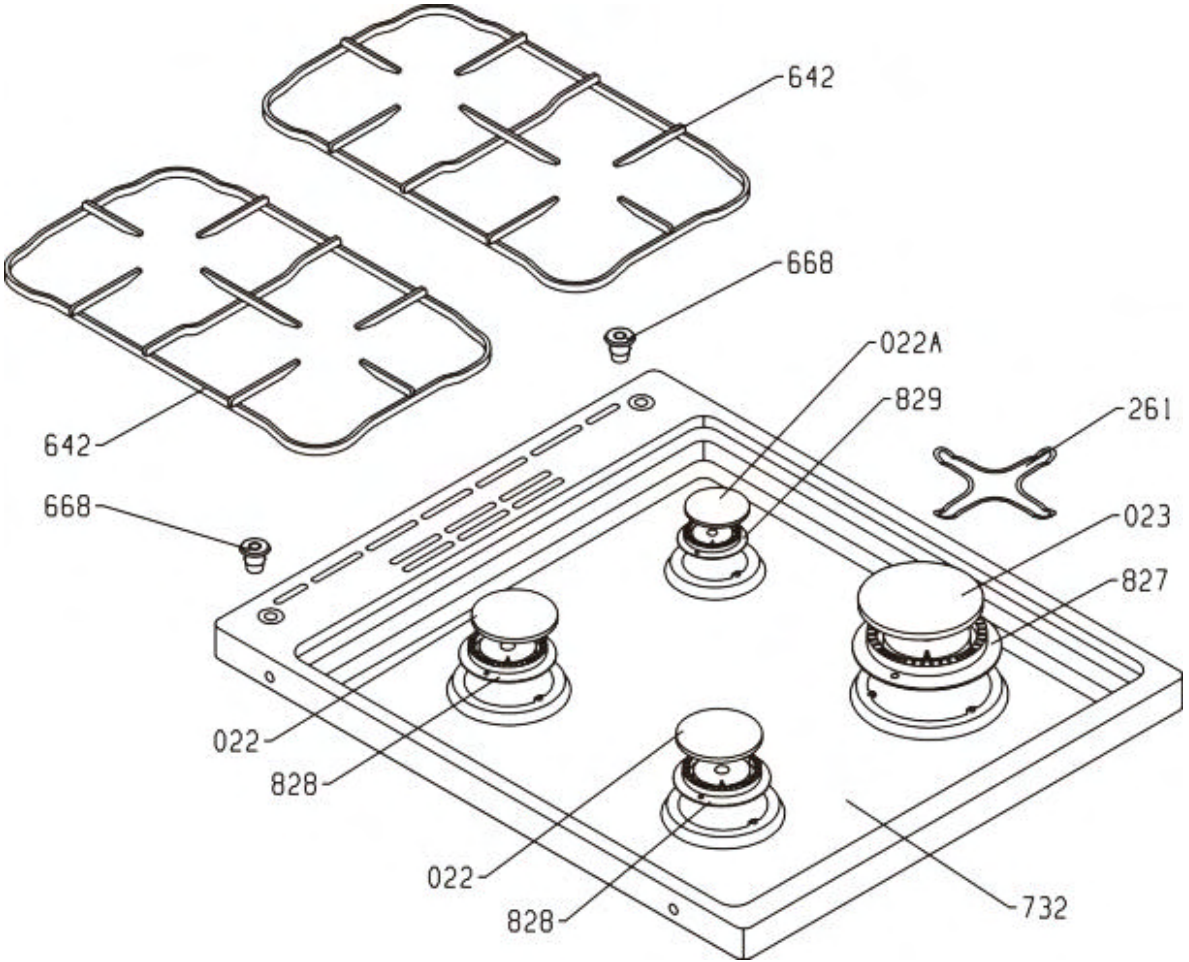
642
668
022A
829
261
642
668
023
827
022
828
022
828
732

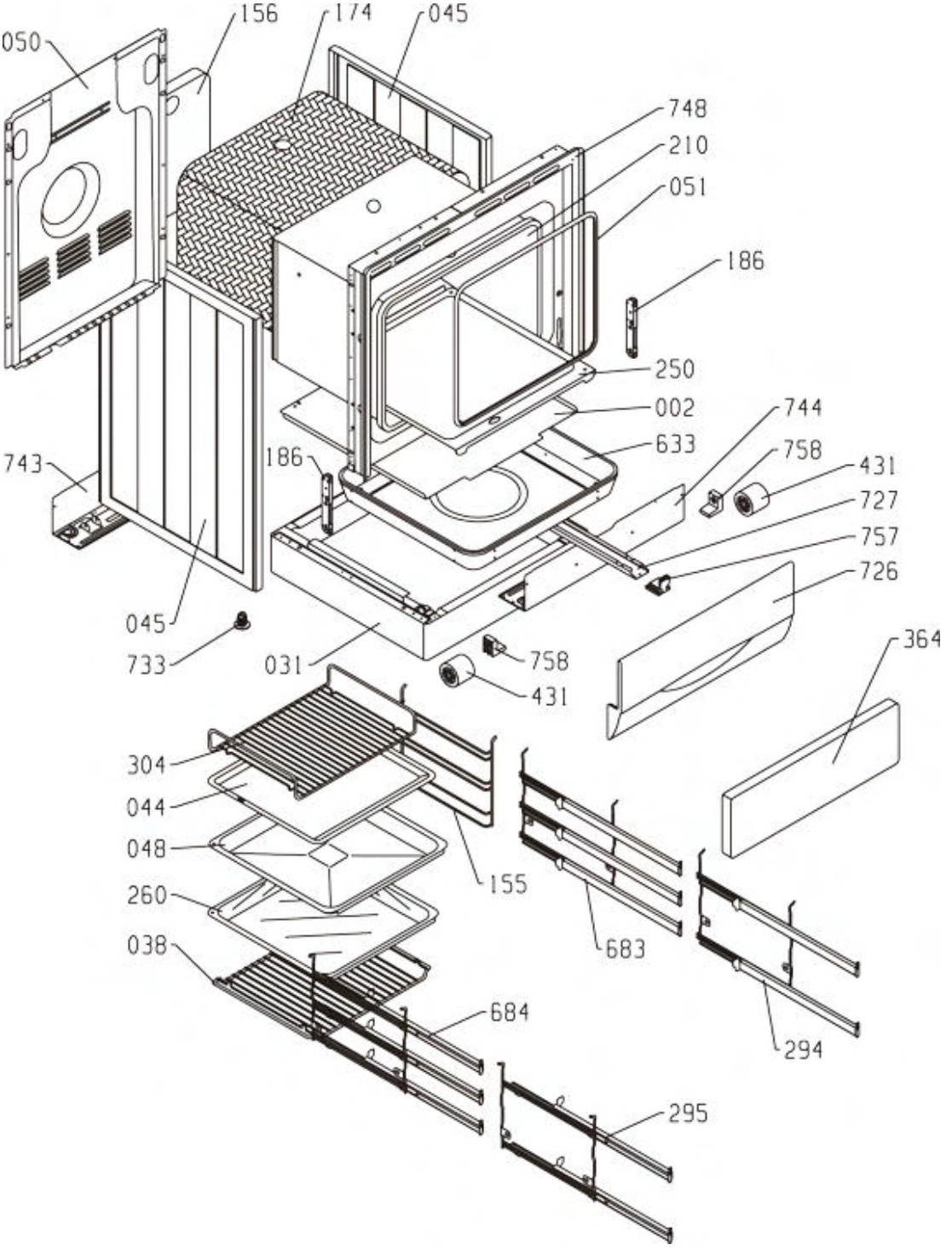
050
156
174
045
748
210
051
186
250
002
744
633
758
431
727
757
726
743
186
045
733
031
758
431
364
304
044
048
260
038
155
683
684
294
295

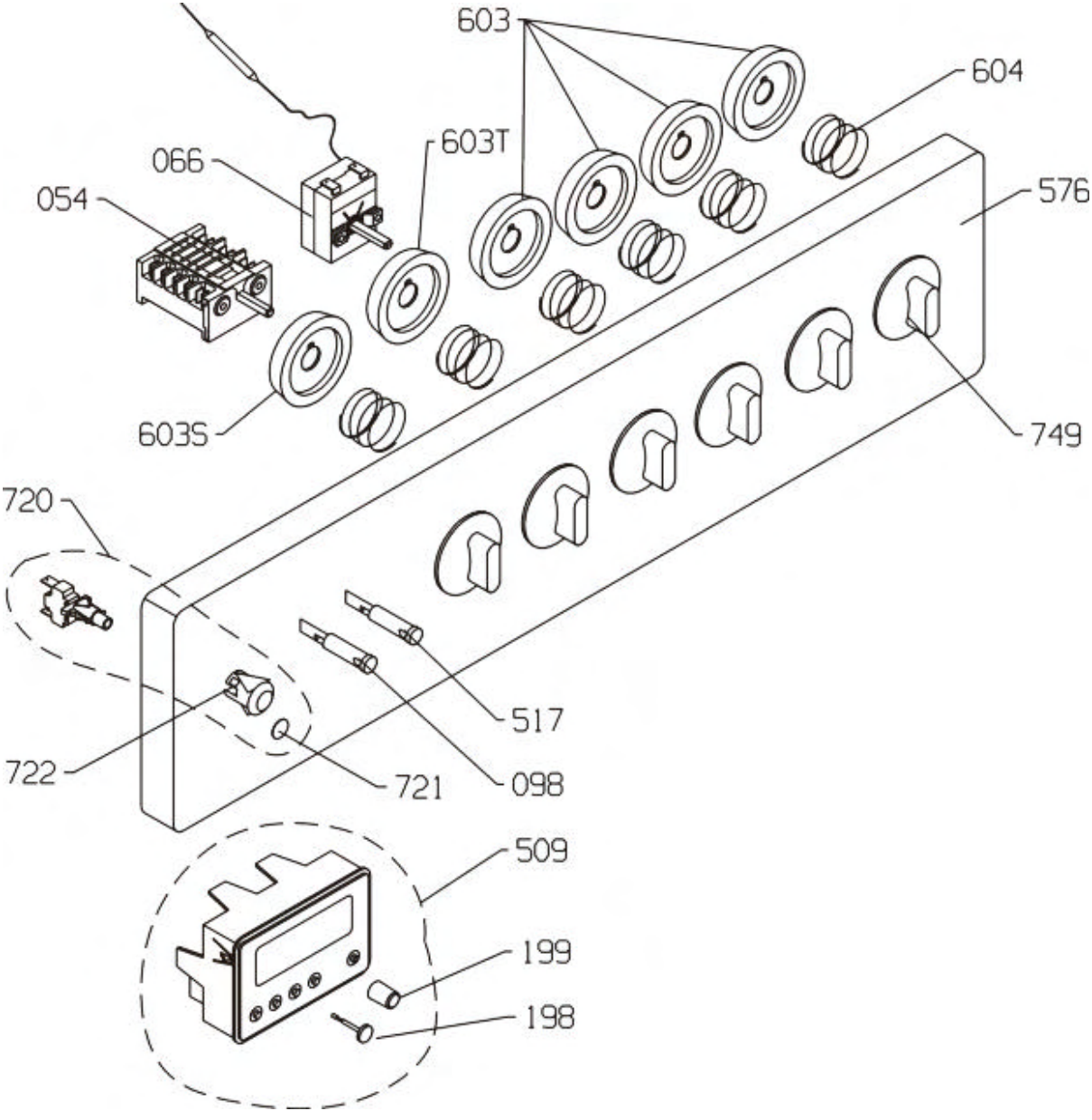
603
604
603T
066
576
054
603S
749
720
517
722
721
098
509
199
198

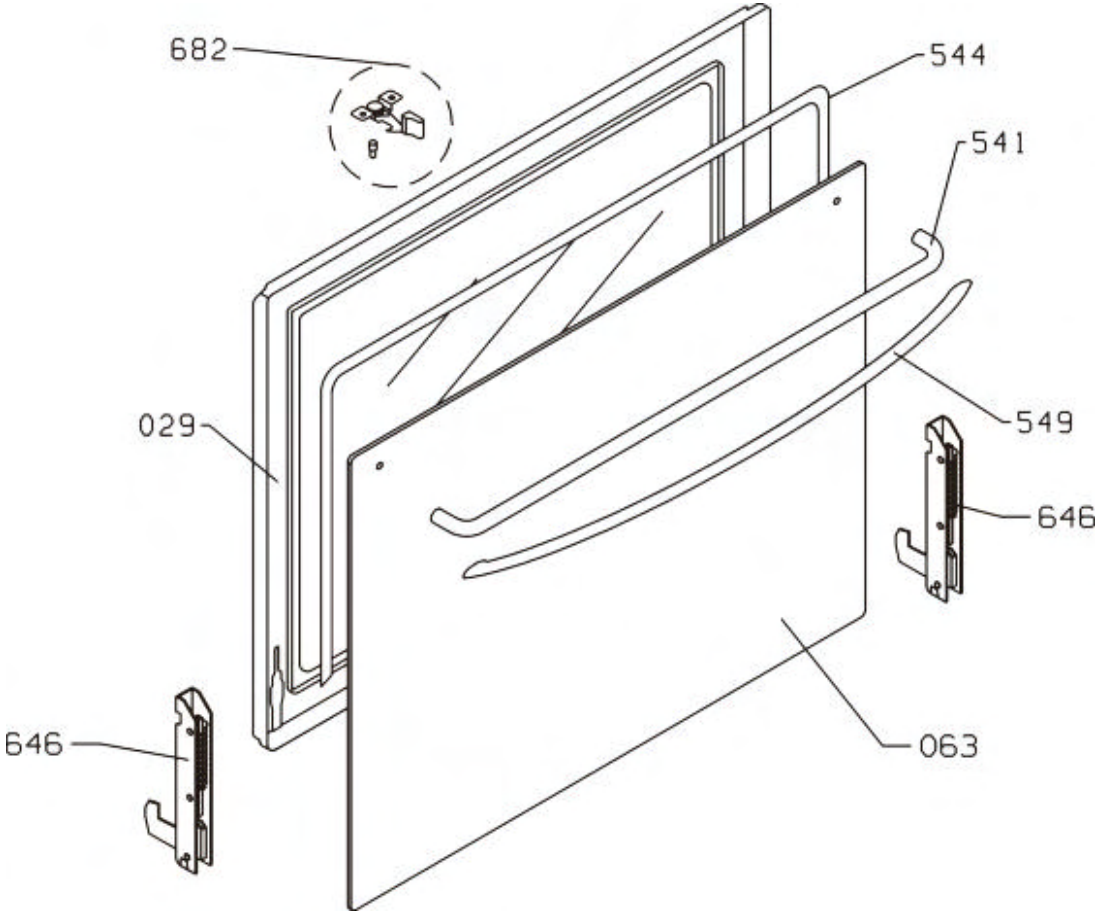
682
544
541
029
549
646
646
063

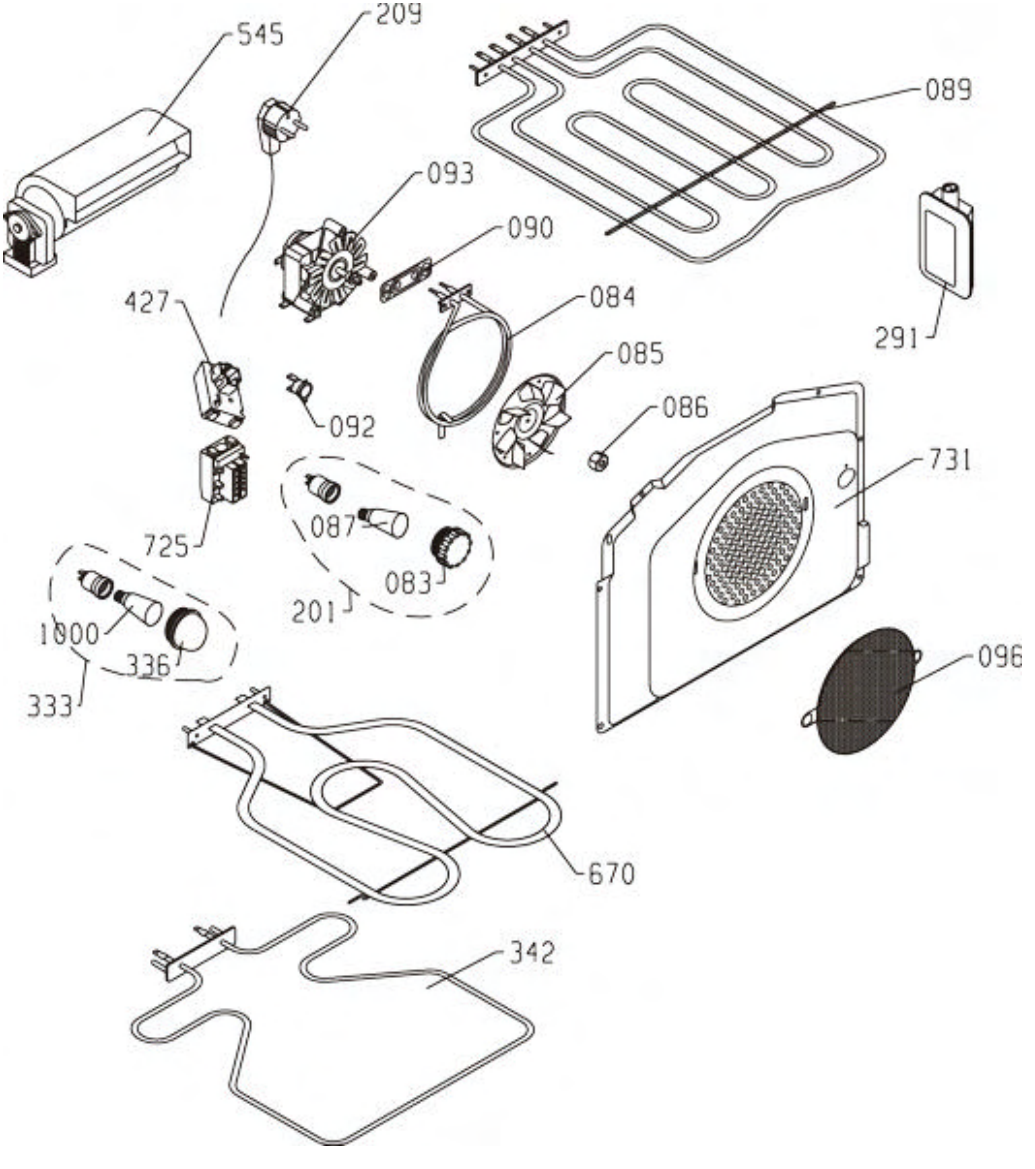
545
209
089
093
090
291
427
084
085
092
086
731
725
087
083
201
1000
336
333
096
670
342

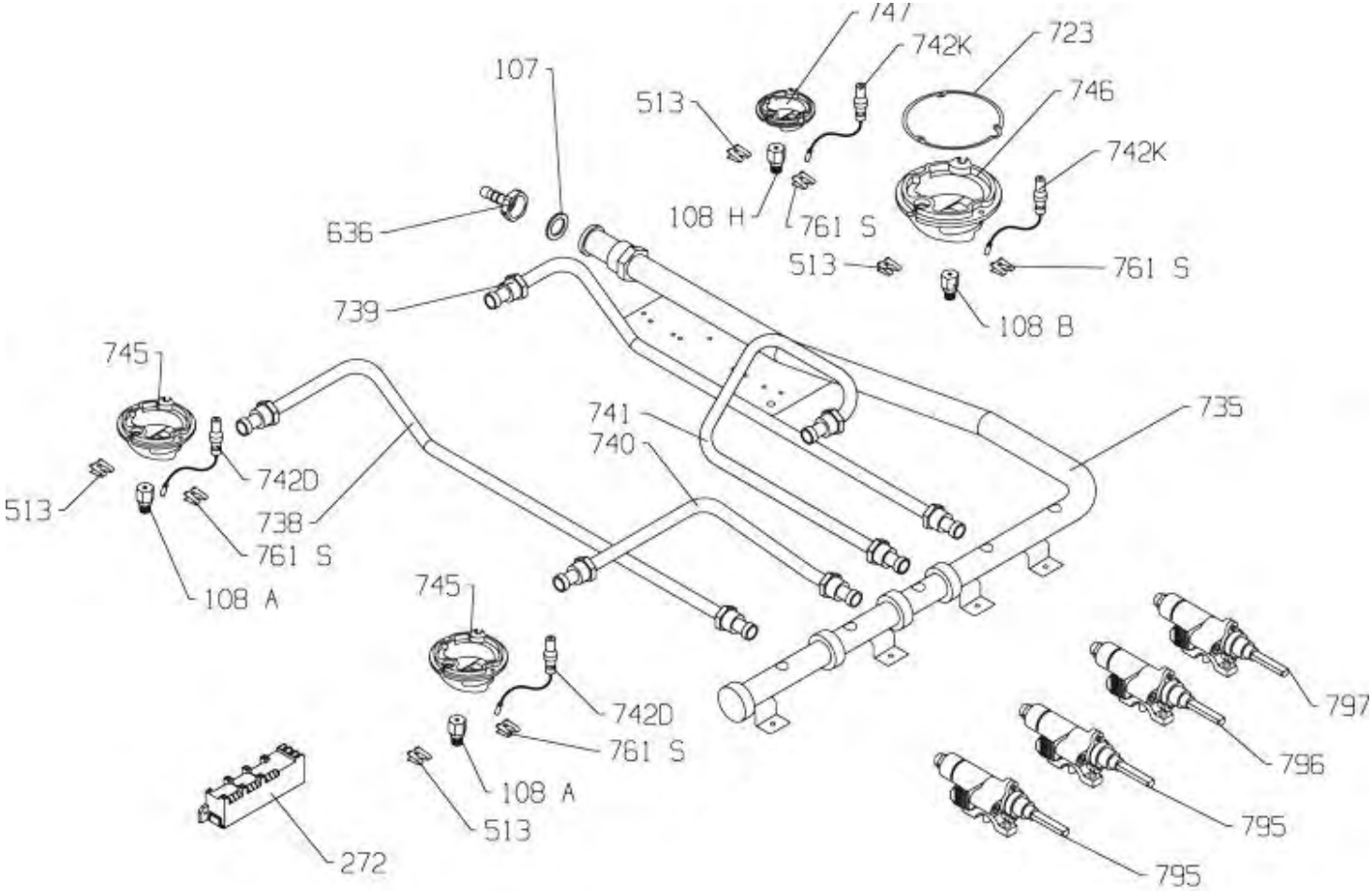
747
742K
723
107
513
746
742K
636
108 H
761 S
513
761 S
739
108 B
745
741
735
740
742D
513
738
761 S
108 A
745
742D
761 S
108 A
513
797
796
795
795
272