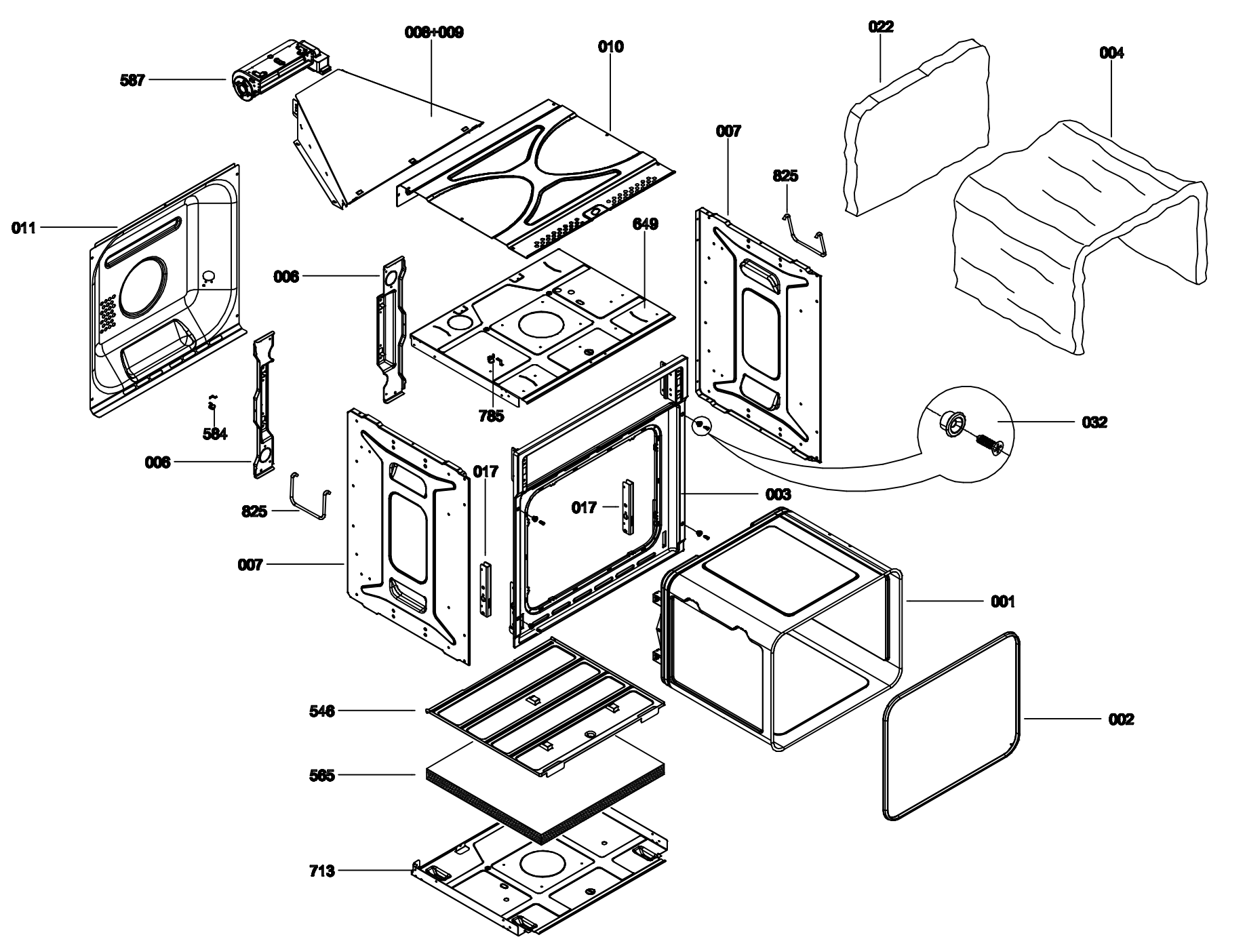
008+009
010
022
004
587
007
825
011
649
006
785
584
032
006
017
003
017
825
007
001
546
002
565
713

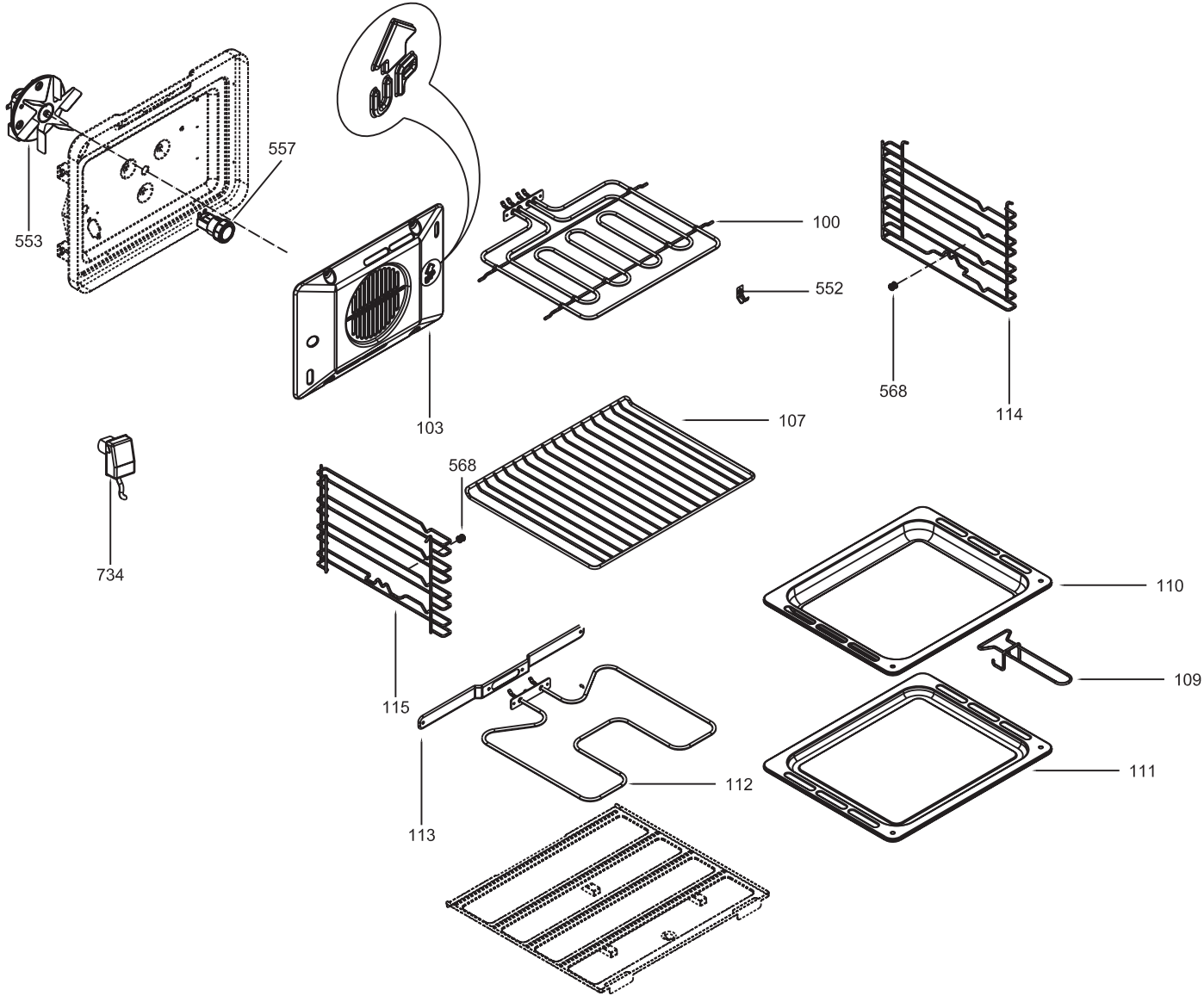
557
553
100
552
568
114
103
107
568
734
110
109
115
112
111
113

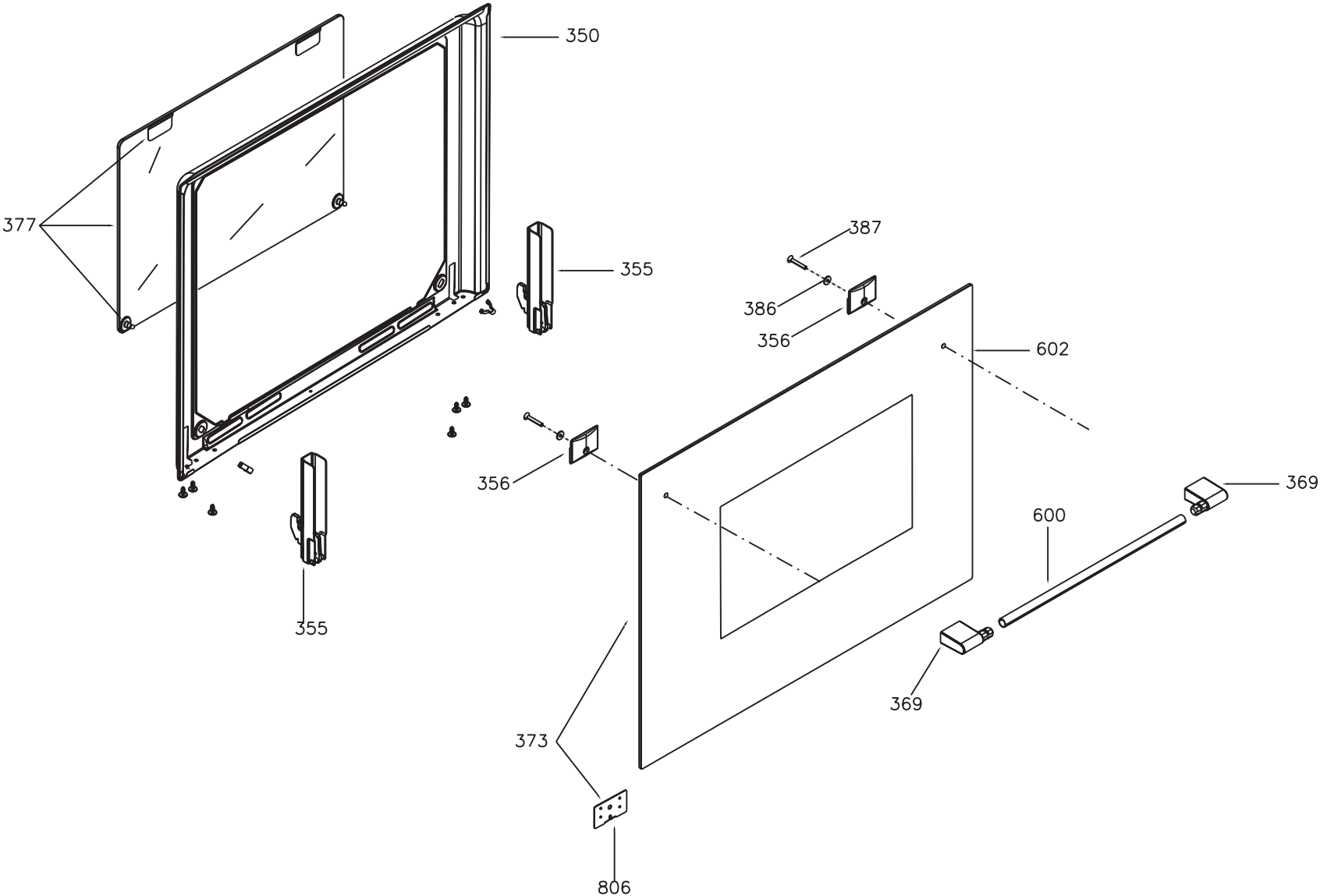
350
377
355
387
386
356
602
356
369
600
355
369
373
806

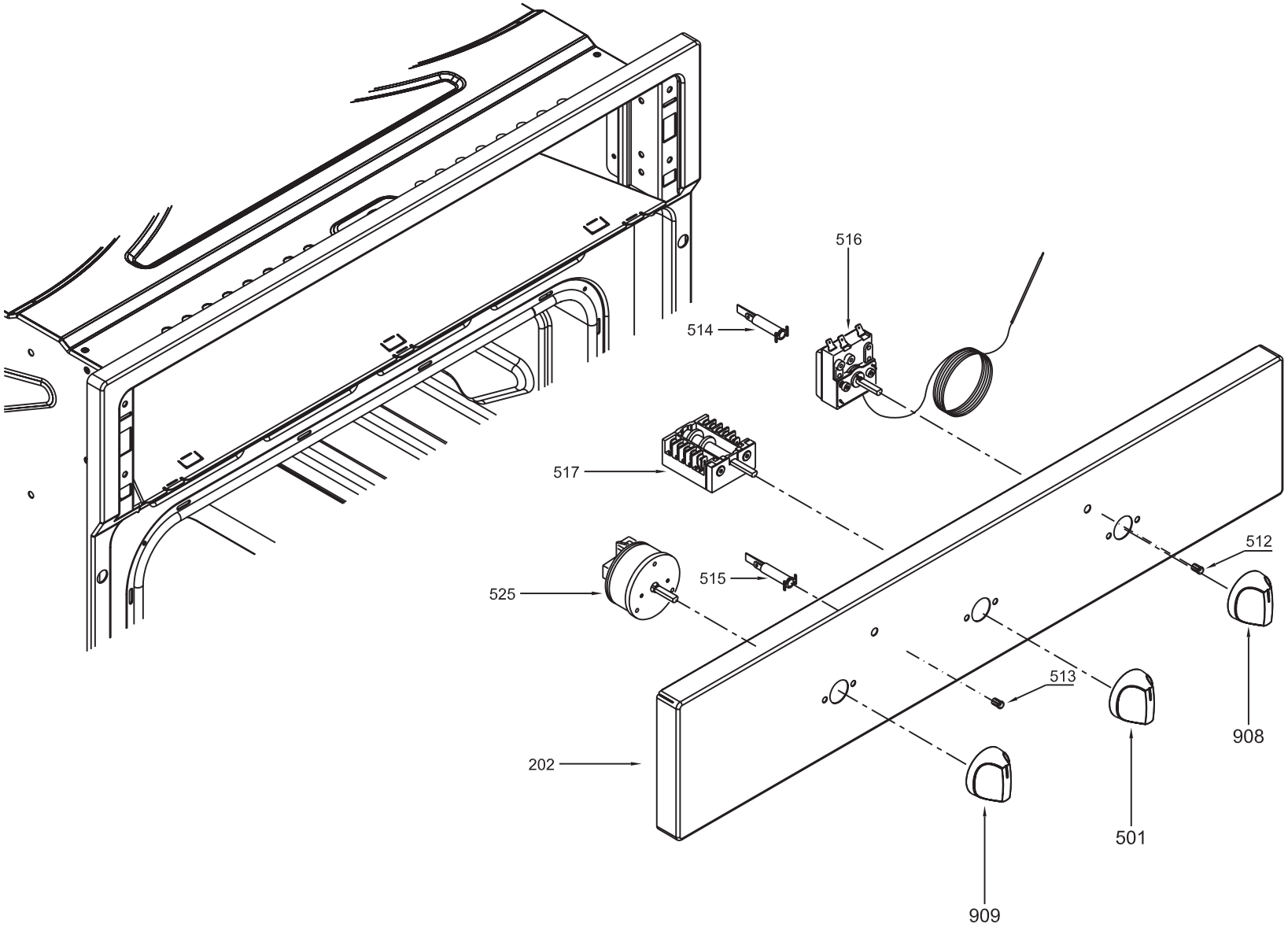
516
514
517
525
515
512
513
202
908
501
909