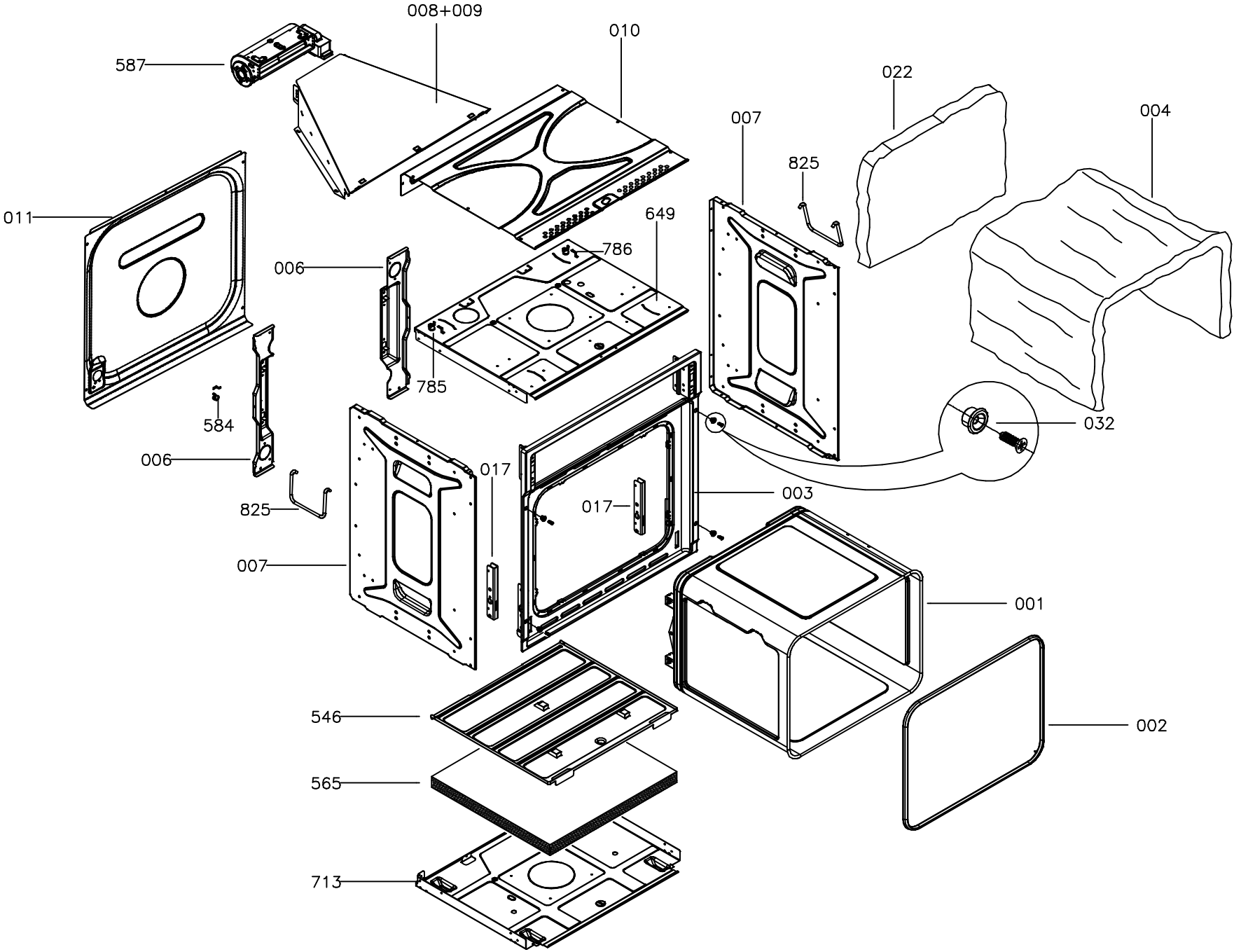
008+009
010
587
022
007
004
825
011
649
786
006
785
584
032
006
017
003
825
017
007
001
546
002
565
713

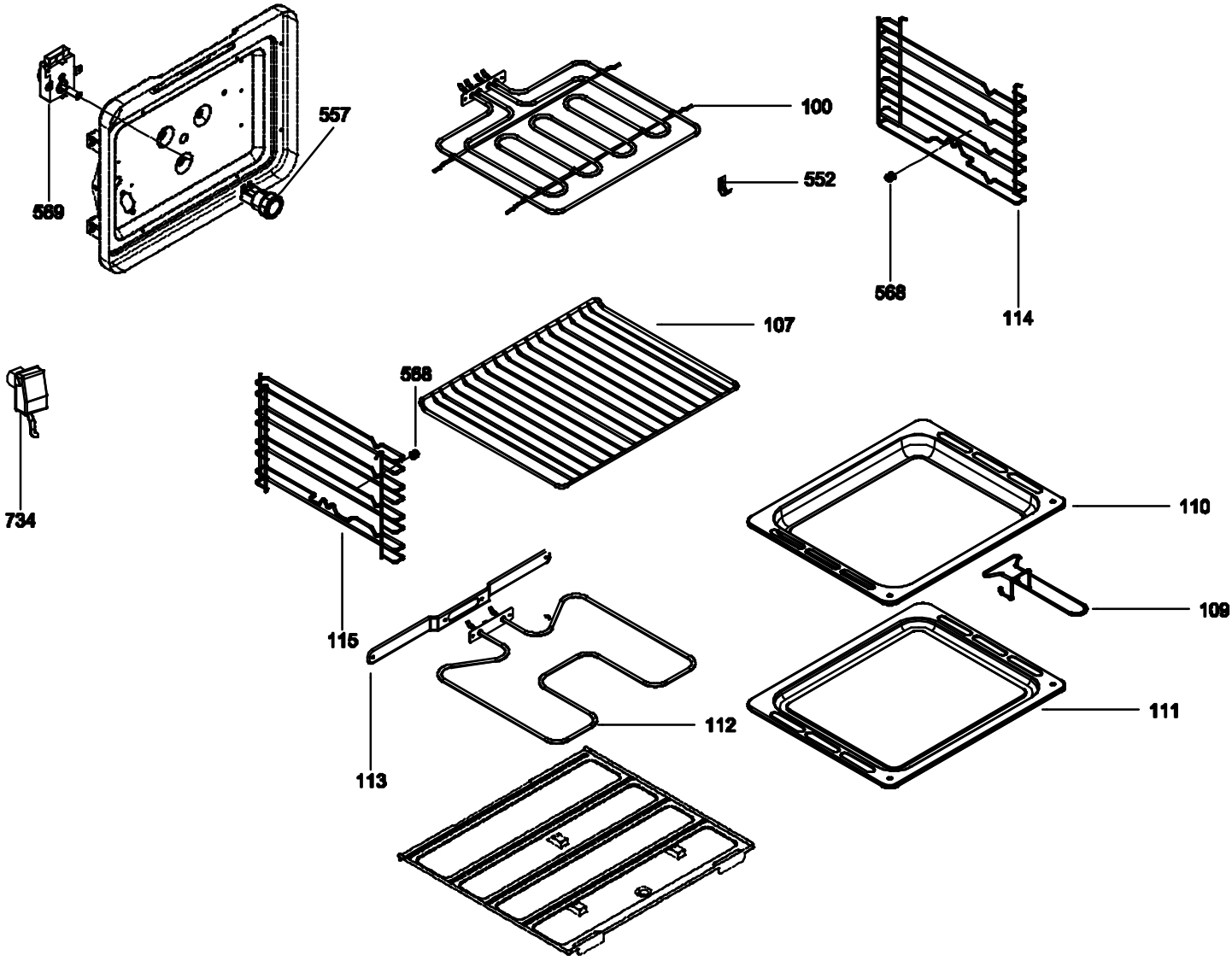
557
589
100
552
568
114
107
588
734
110
109
115
112
111
113

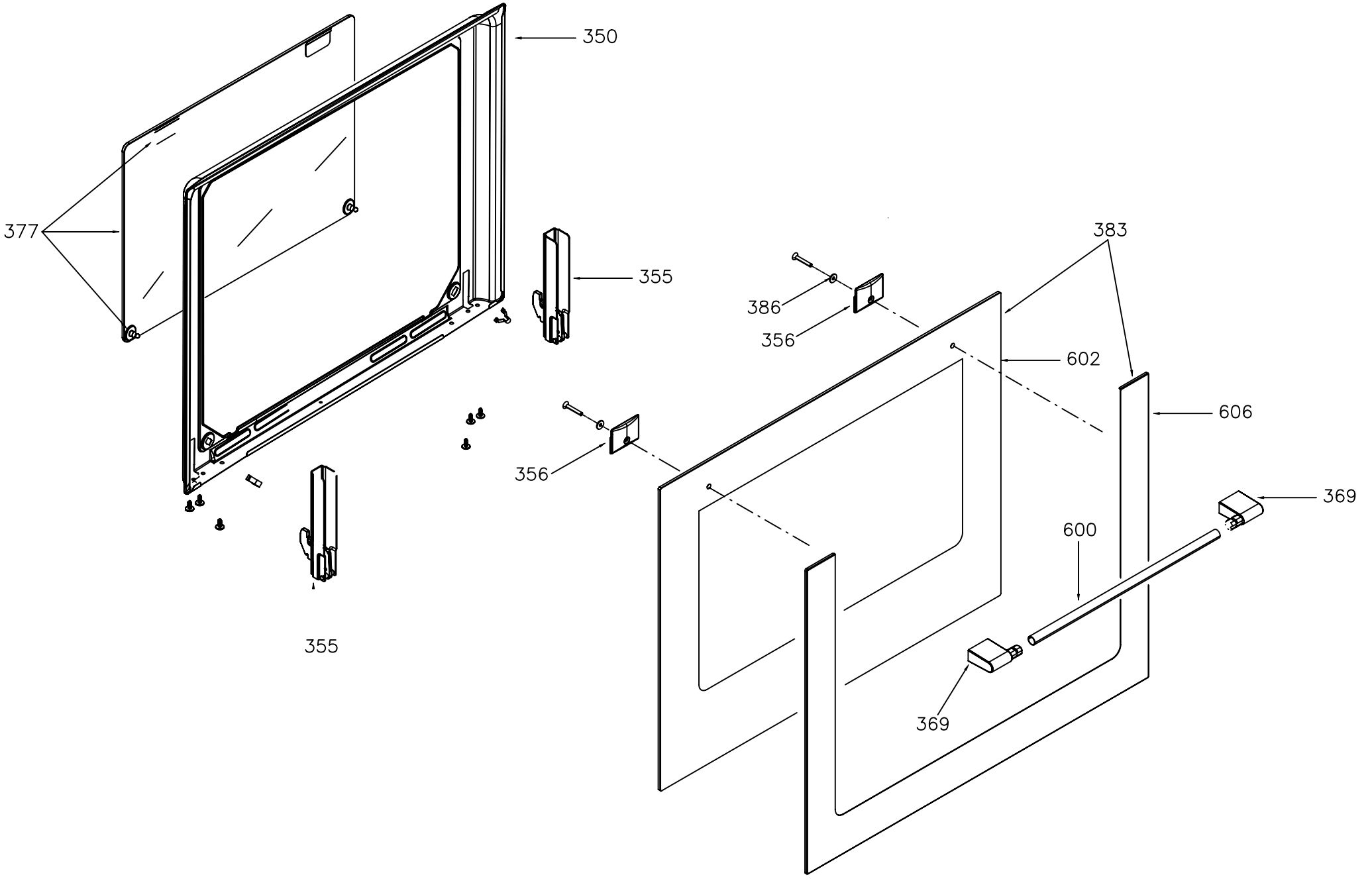
350
377
355
355
386
356
383
602
606
356
369
600
369

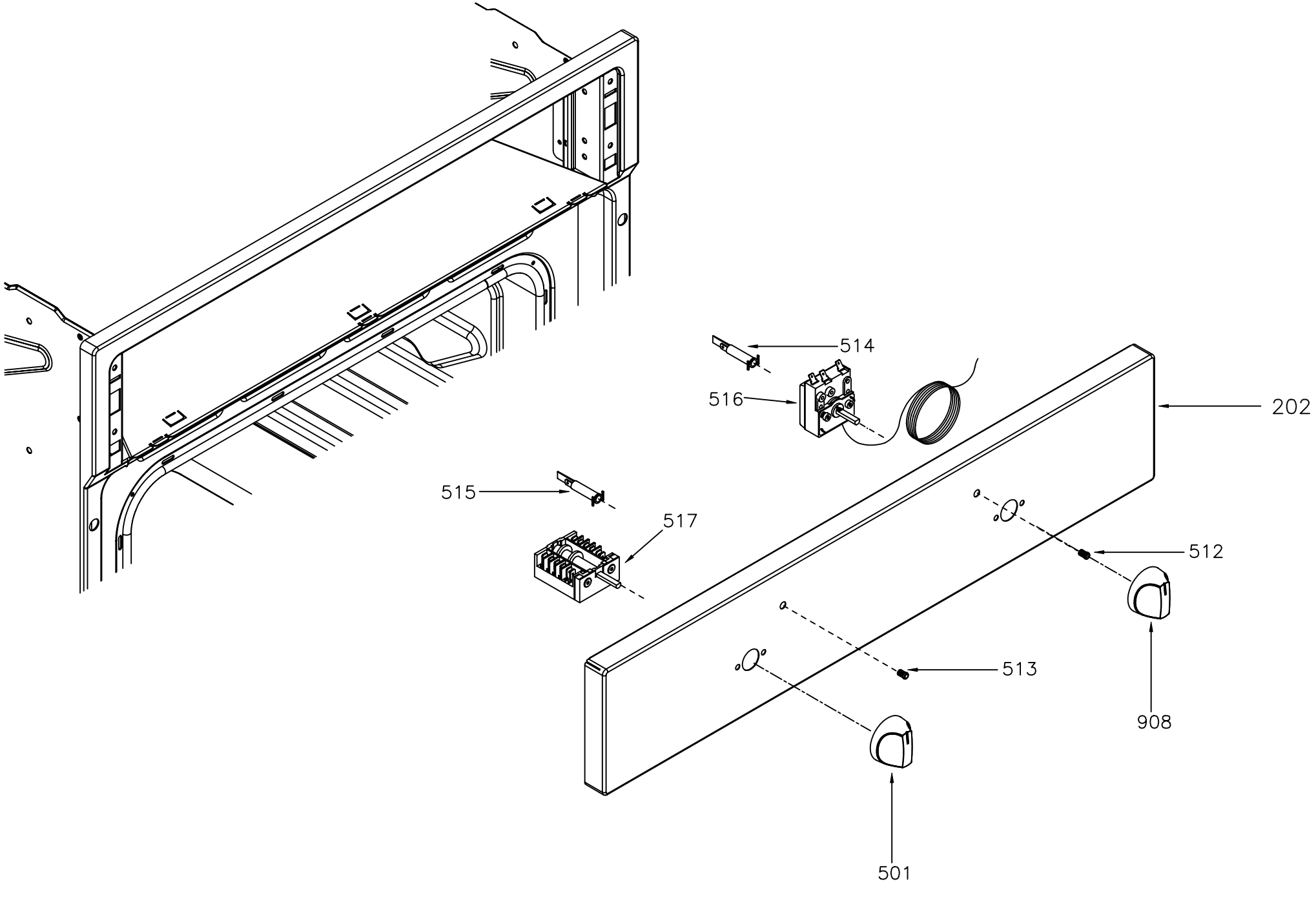
514
516
202
515
517
512
513
908
501