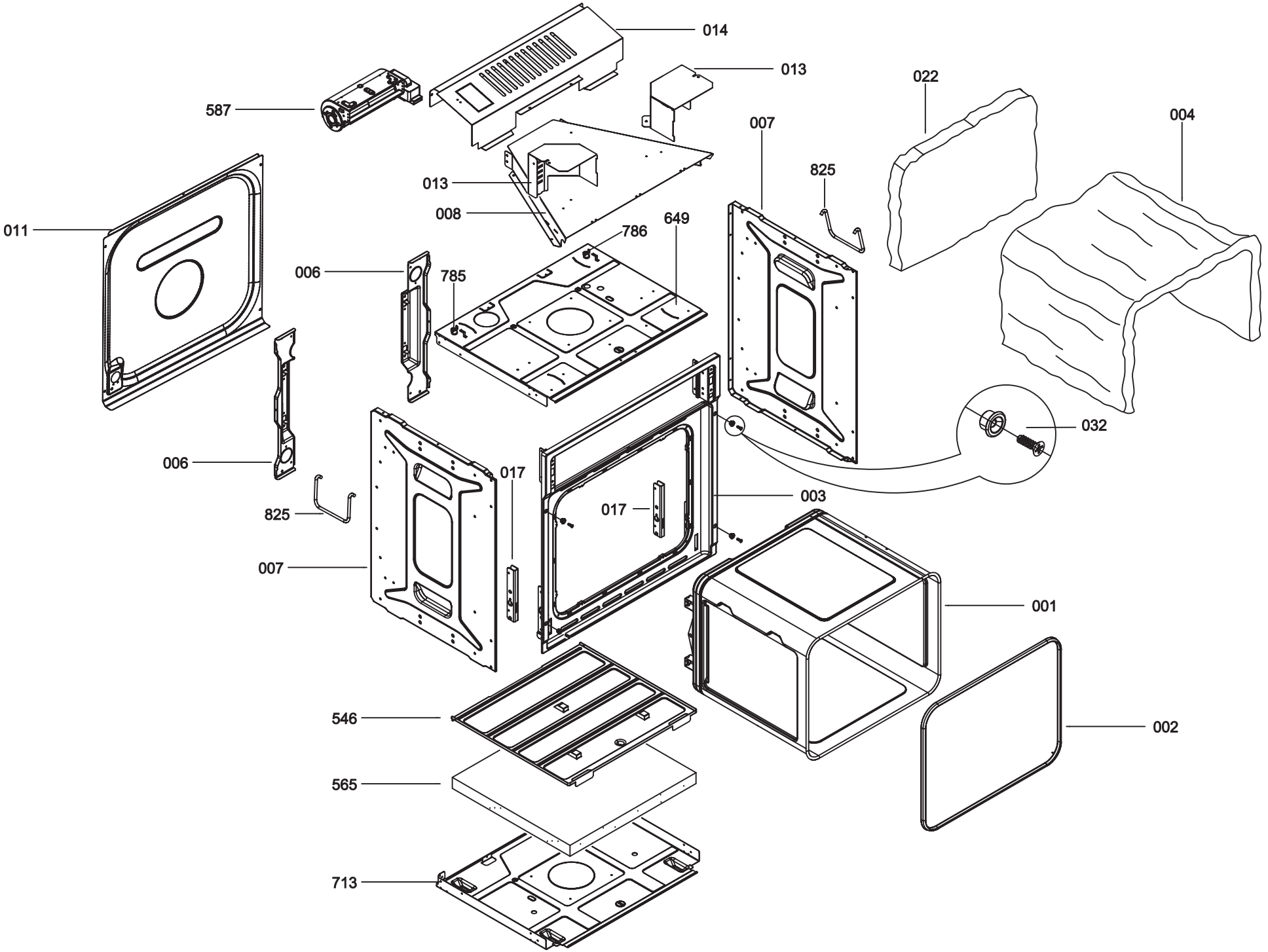
014
013
022
004
587
007
825
013
008
649
786
011
006
785
006
032
017
003
017
825
007
001
546
002
565
713

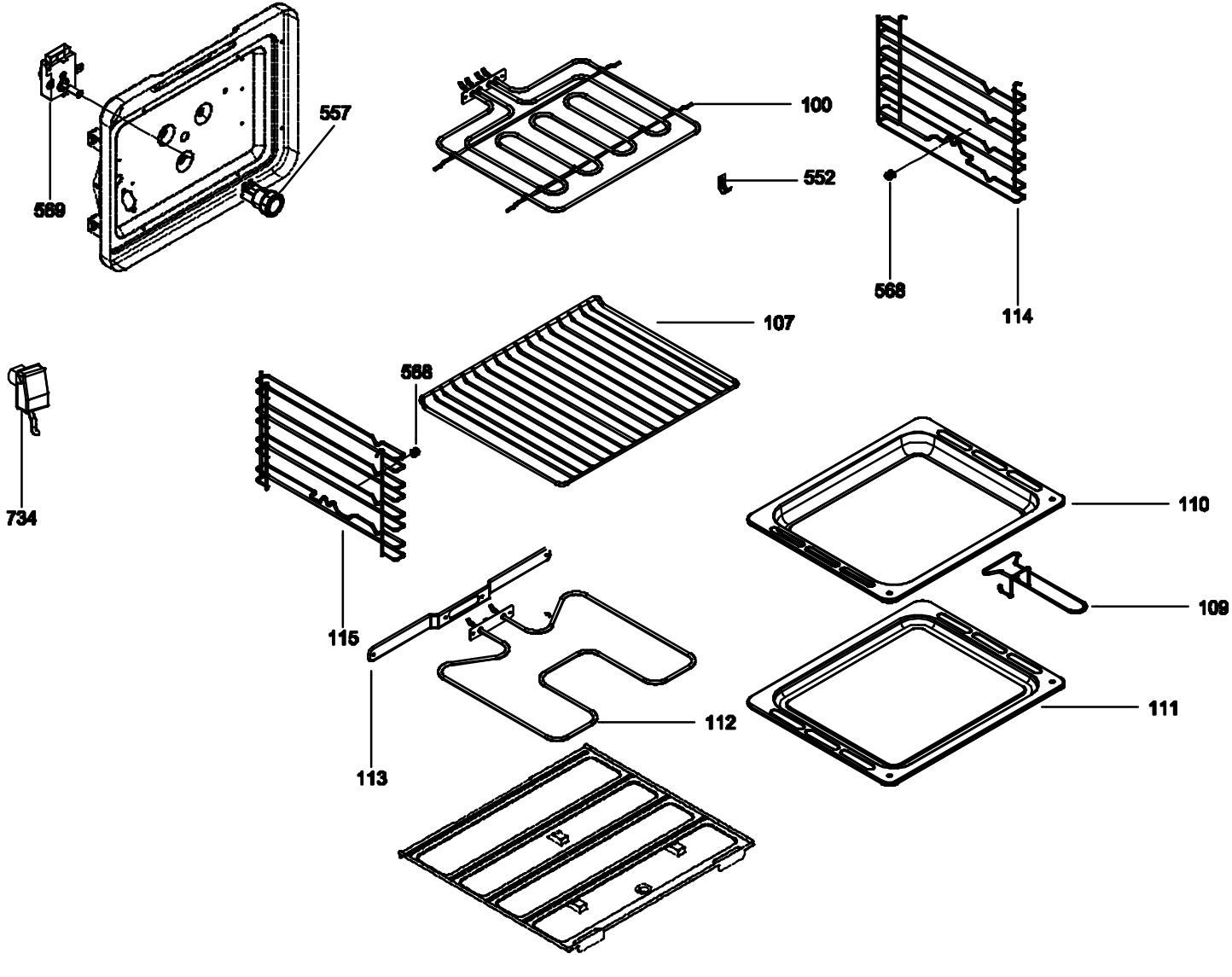
557
569
100
552
568
114
107
588
734
110
109
115
112
111
113

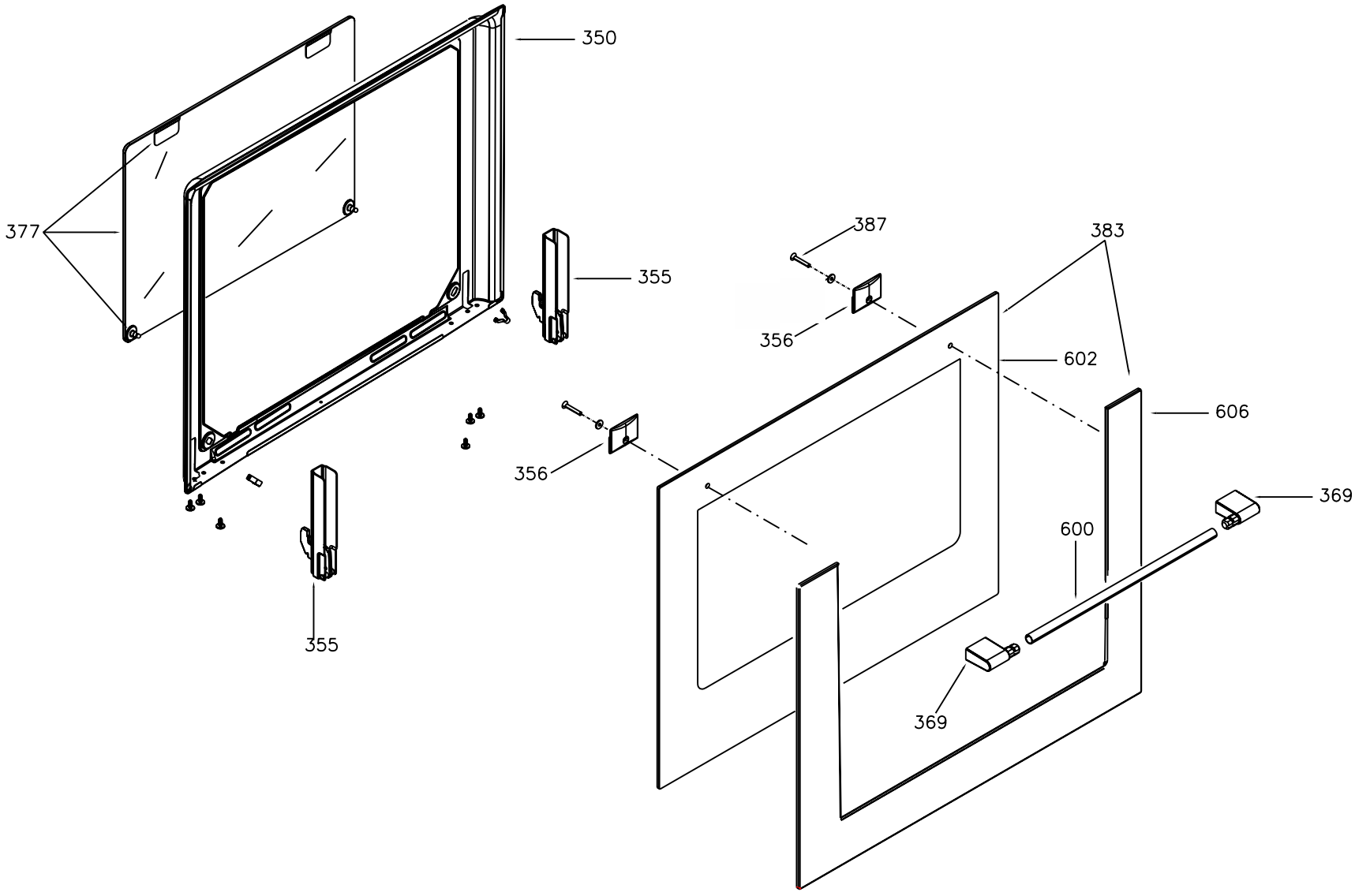
350
377
355
387
383
356
602
606
356
369
600
355
369

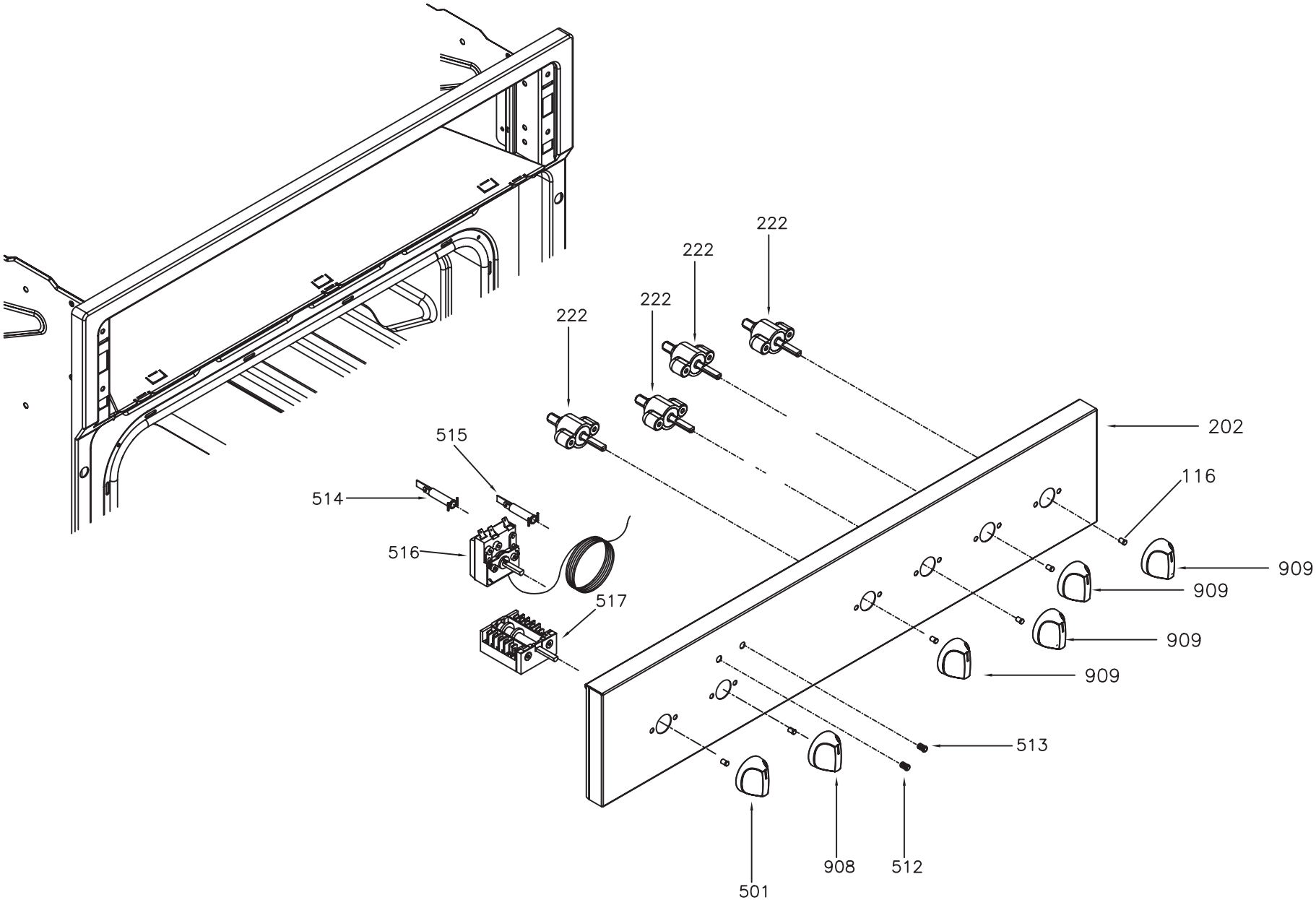
222
222
222
222
202
515
116
514
516
909
909
517
909
909
513
501
908
512