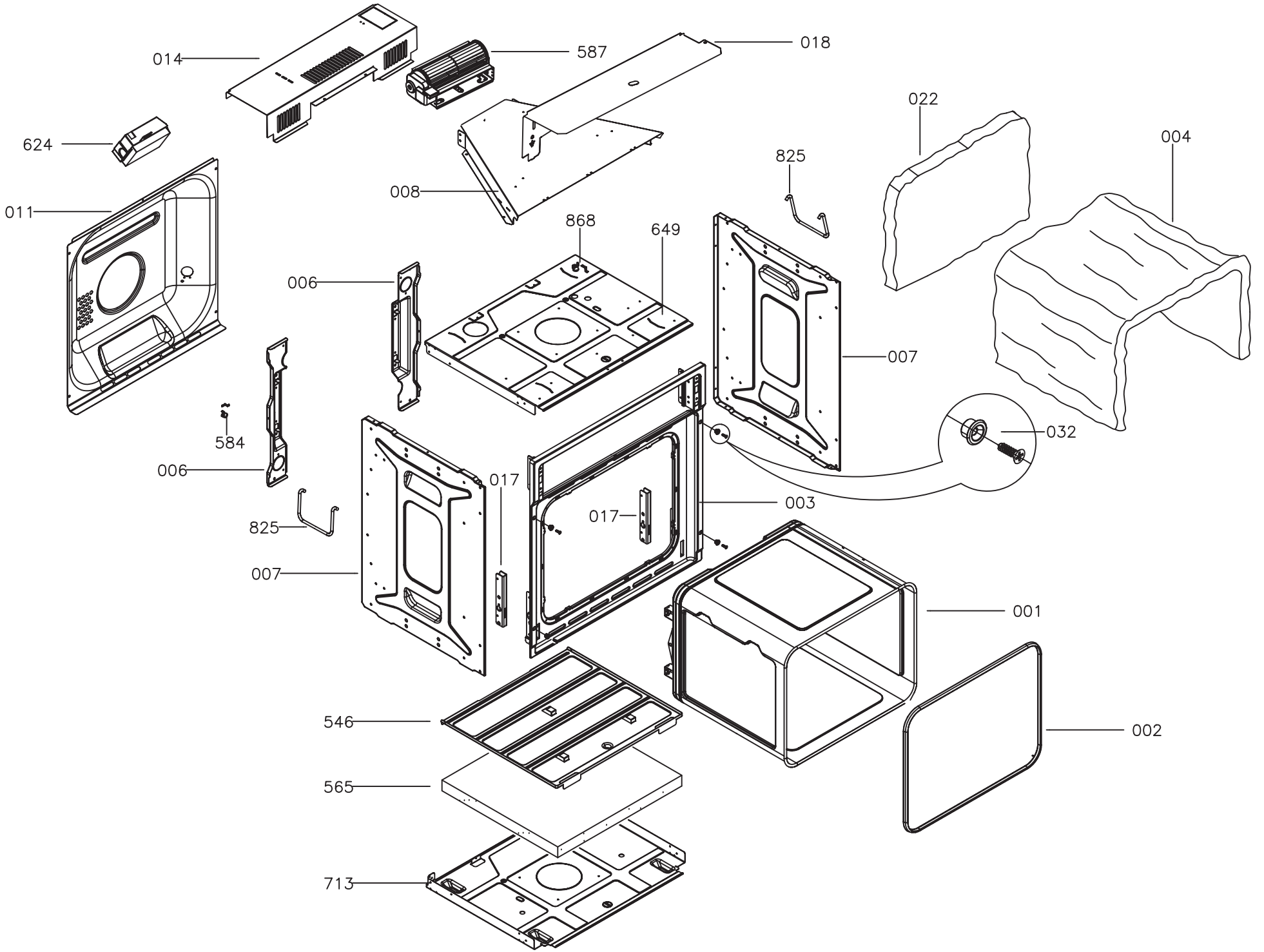
014
587
018
022
004
624
825
008
011
868
649
006
007
584
032
006
017
003
017
825
007
001
546
002
565
713

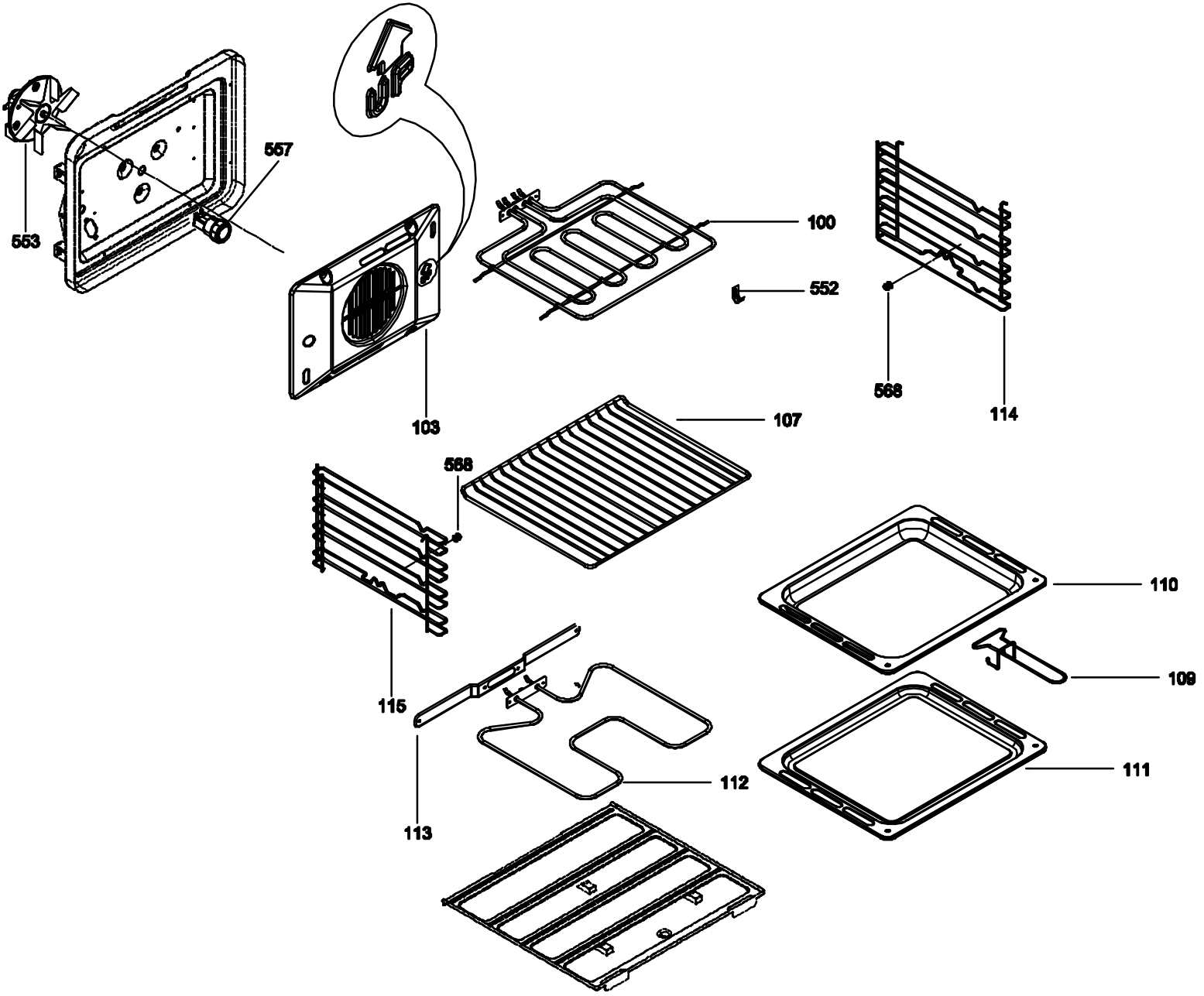
557
553
103
100
552
568
114
107
588
110
109
115
112
111
113

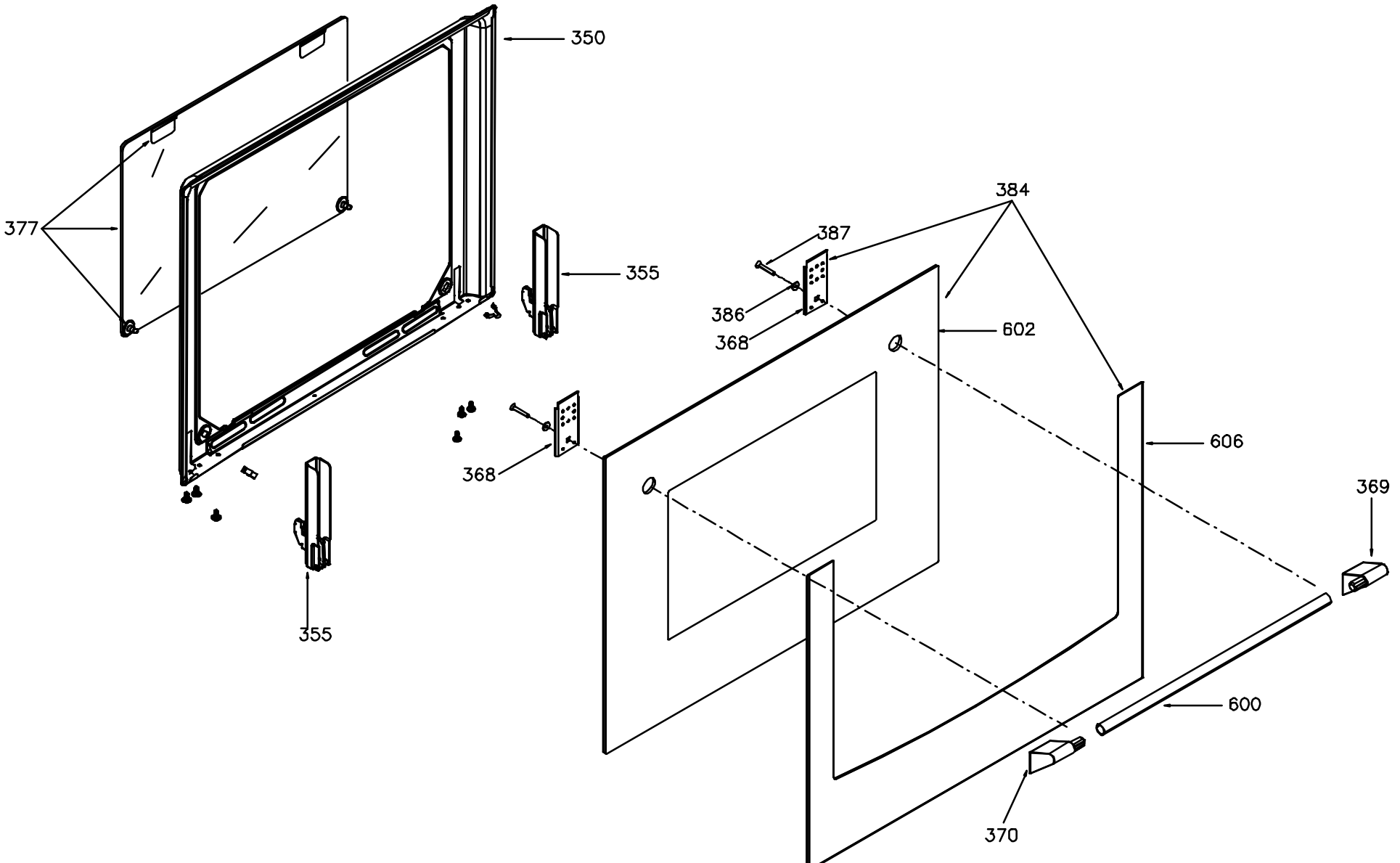
350
377
355
355
384
387
386
368
368
602
606
369
600
370

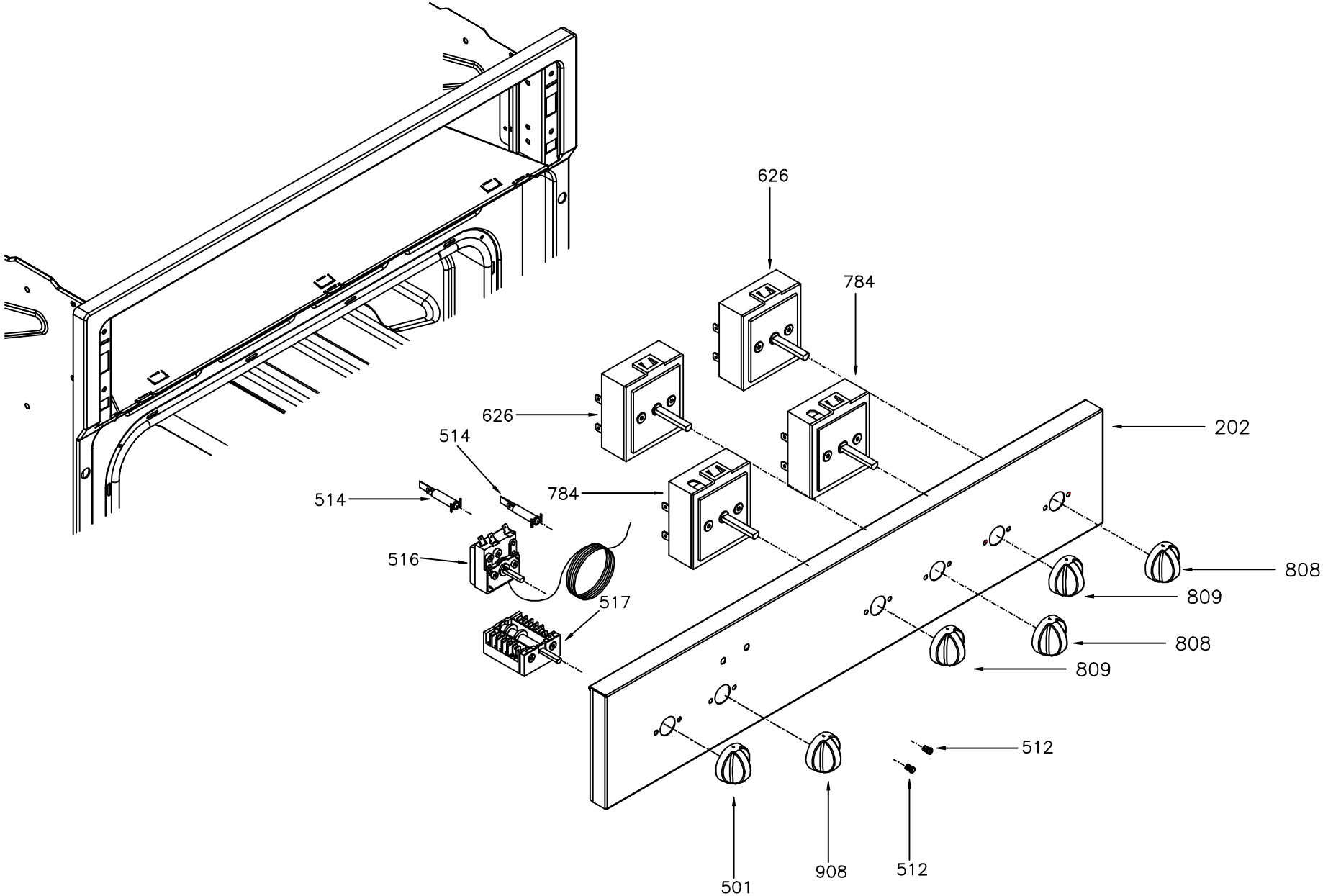
626
784
626
202
514
514
784
516
517
808
809
808
809
512
501
908
512