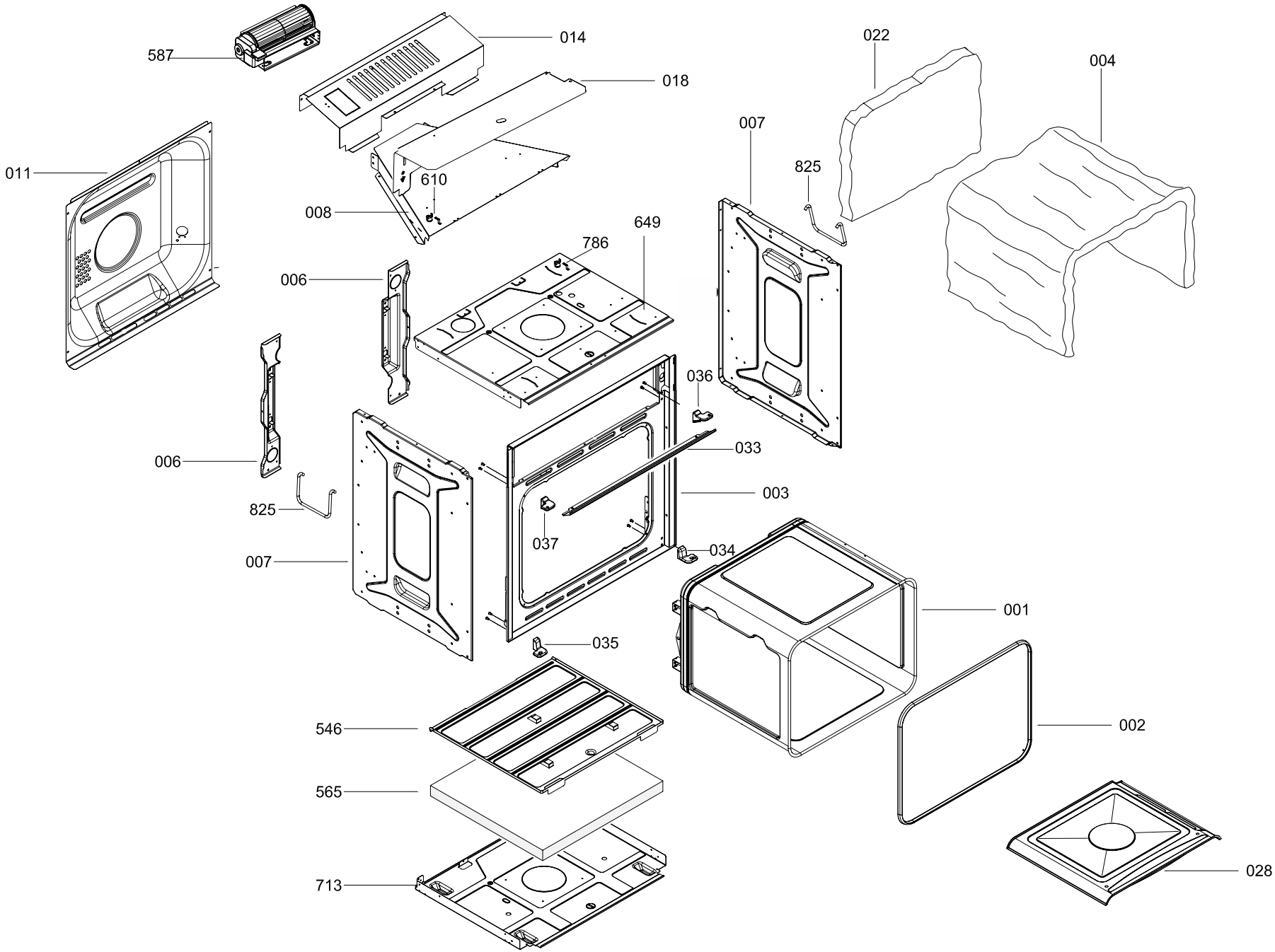
587
014
018
022
004
007
825
011
610
008
649
786
006
036
033
006
003
825
037
034
007
001
035
546
002
565
713
028

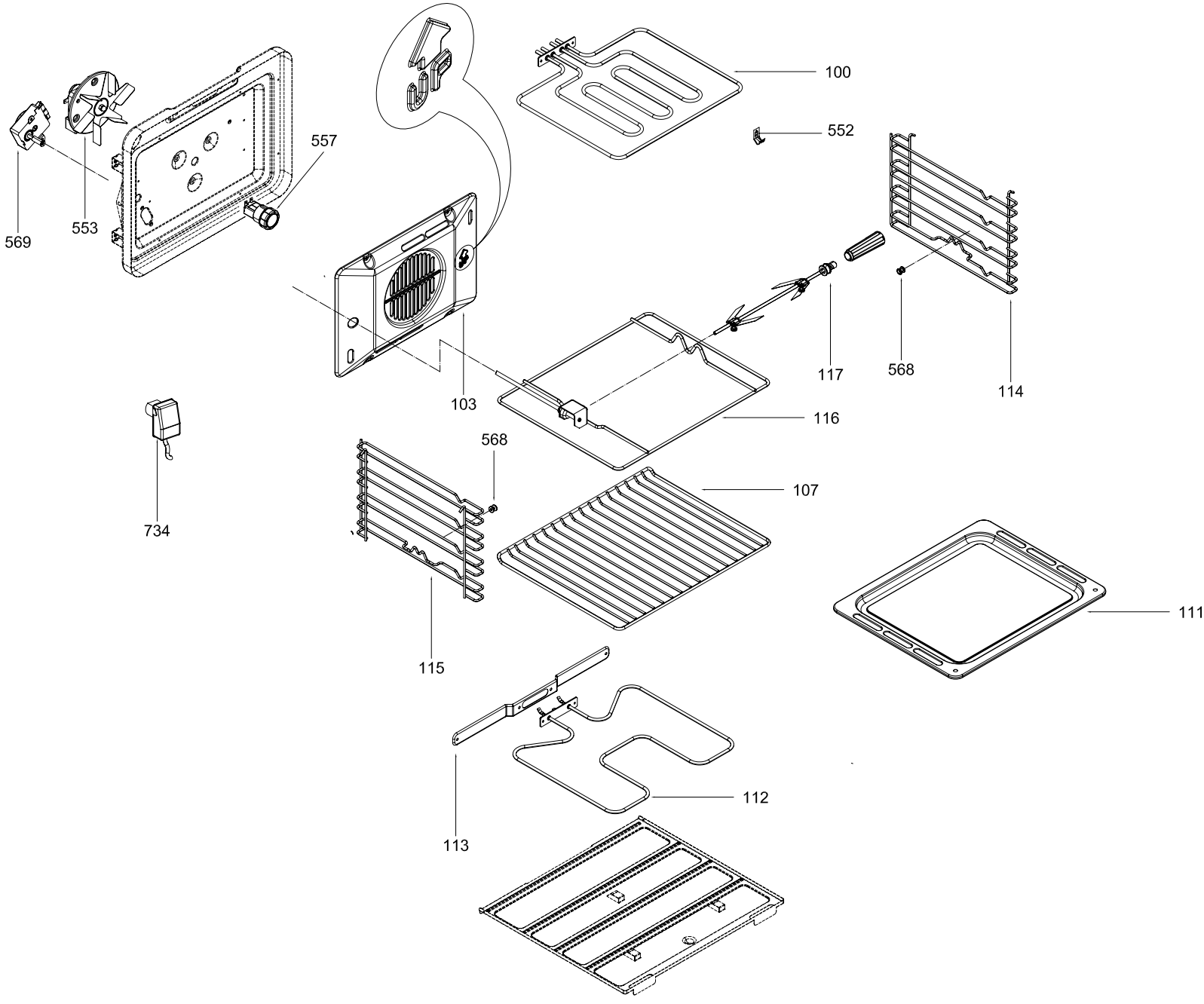
100
552
557
569
553
103
117
568
114
116
734
568
107
111
115
112
113

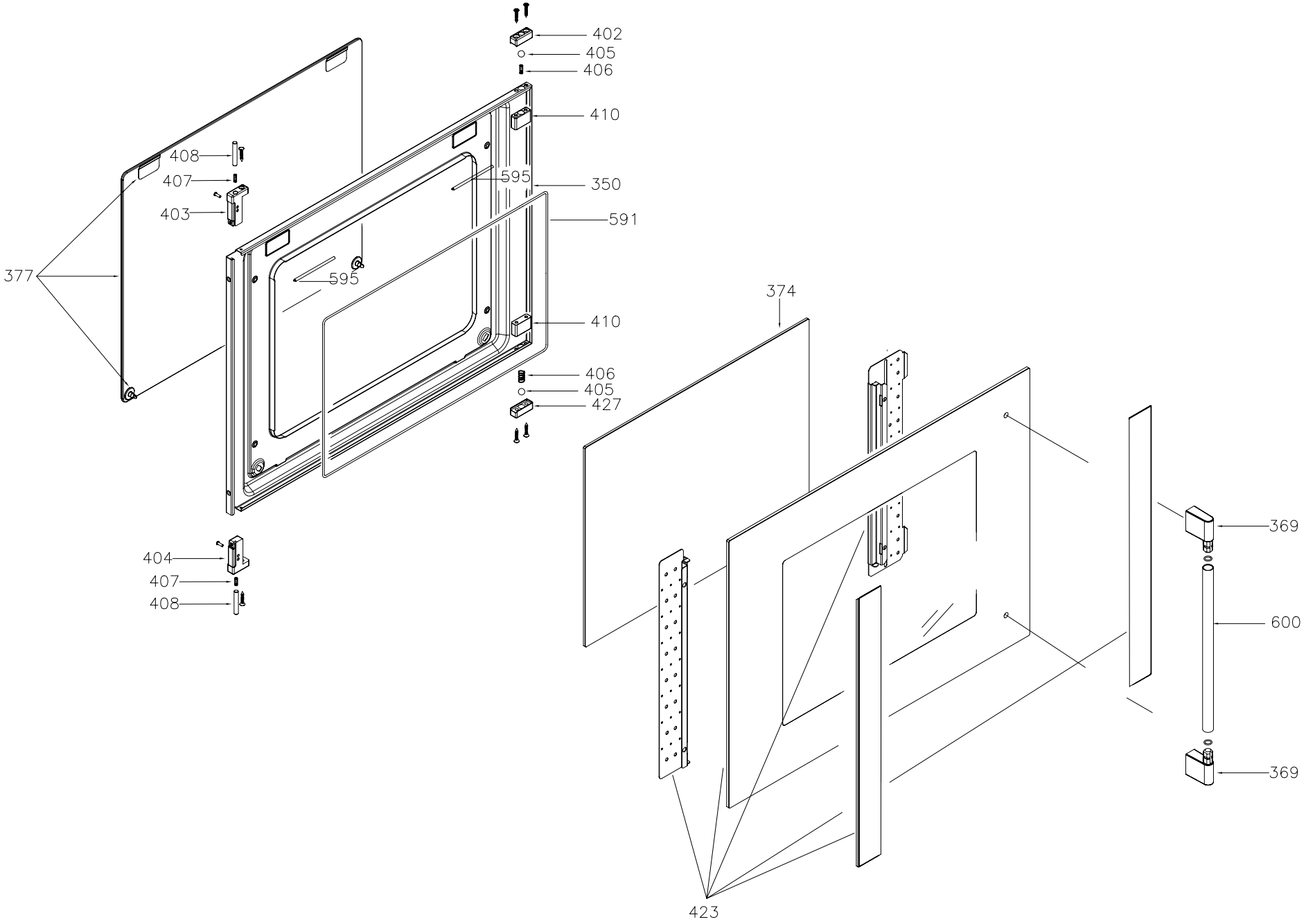
402
405
406
410
408
407
403
595
350
591
377
595
410
406
405
427
374
369
600
369
404
407
408
423

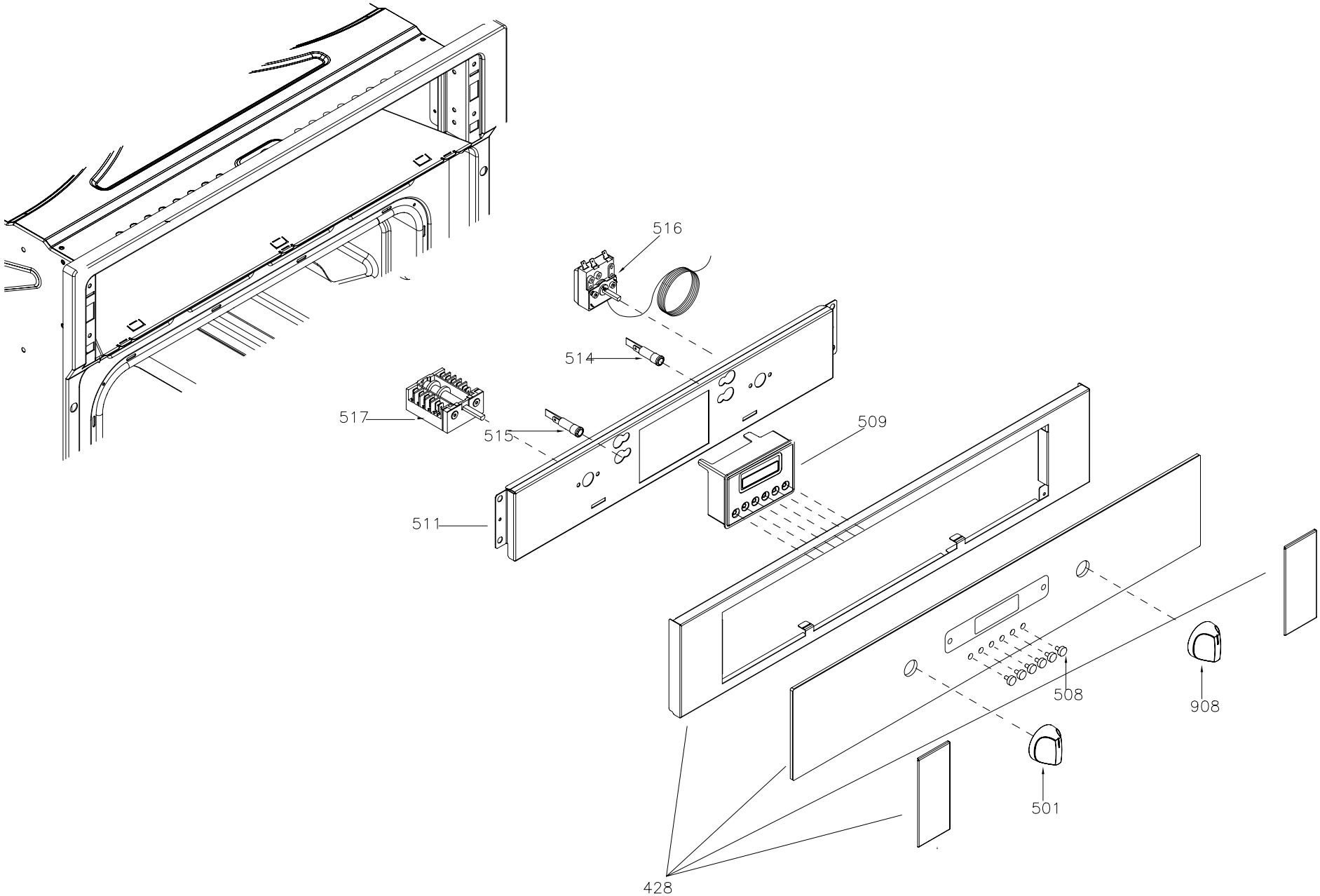
516
514
517
515
509
511
508
908
501
428