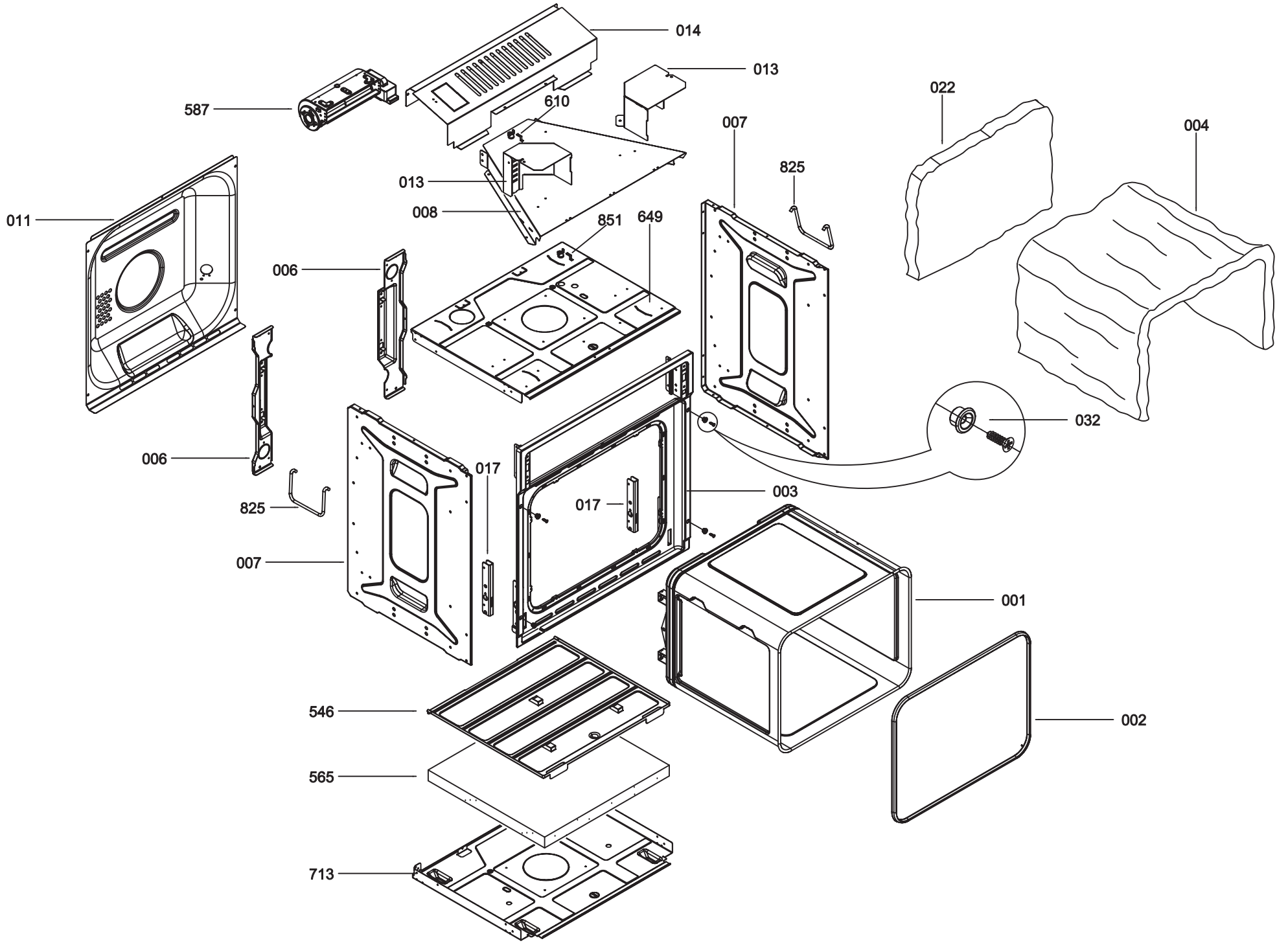
014
013
587
610
022
007
004
825
013
008
851
649
011
006
032
006
017
003
825
017
007
001
546
002
565
713

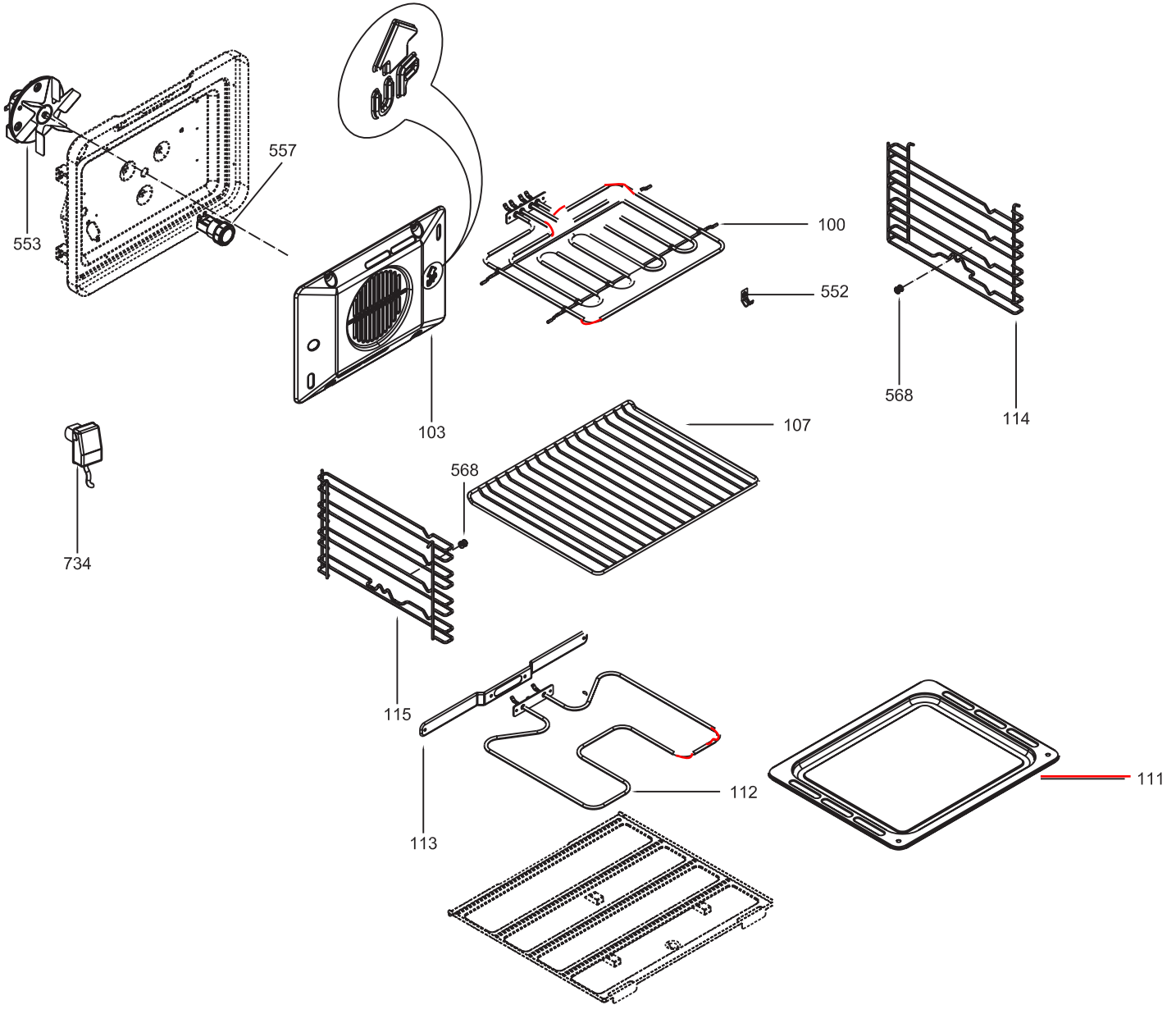
557
553
100
552
568
114
103
107
568
734
115
112
111
113

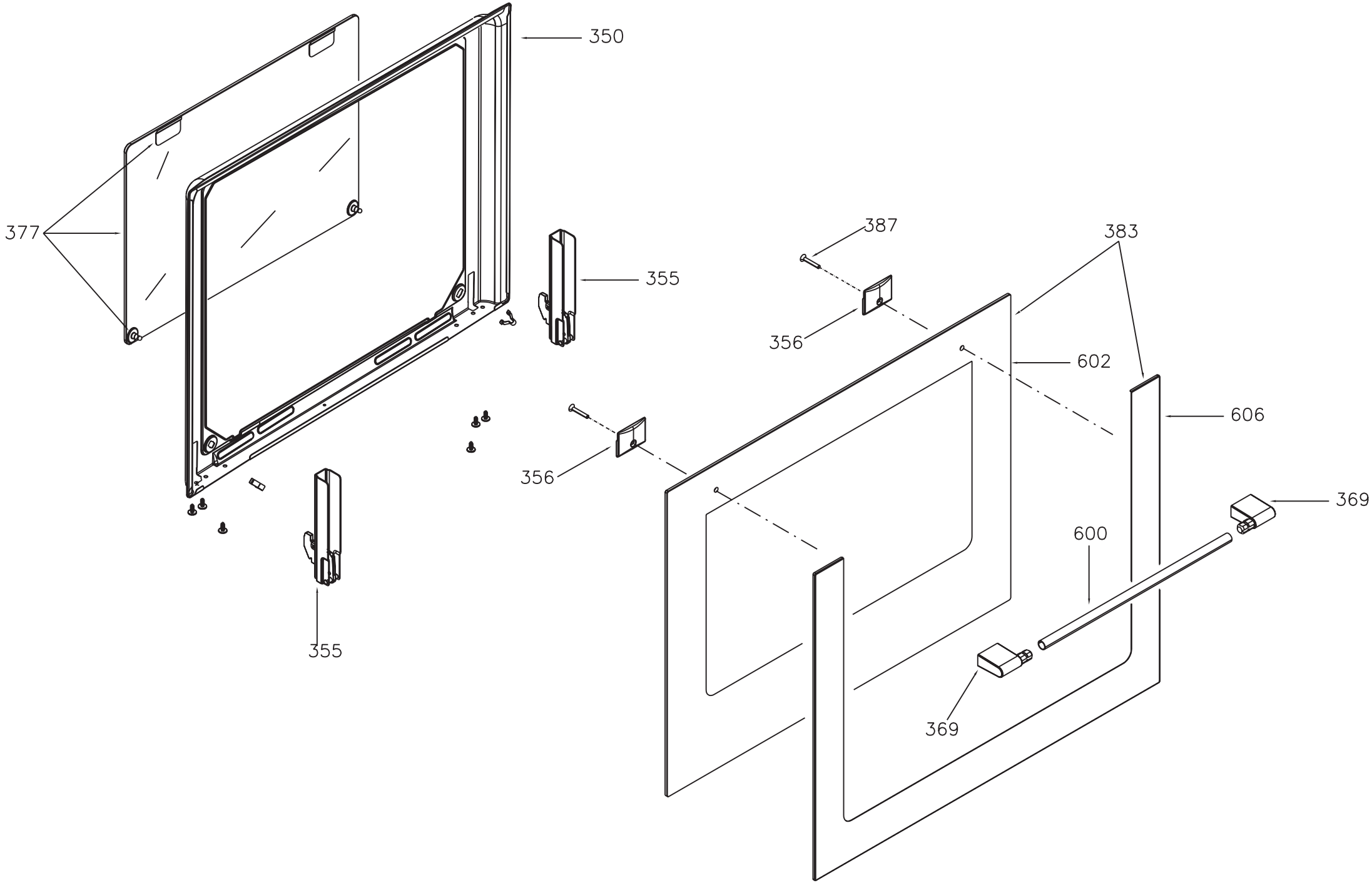
350
377
355
387
383
356
602
606
356
369
600
355
369

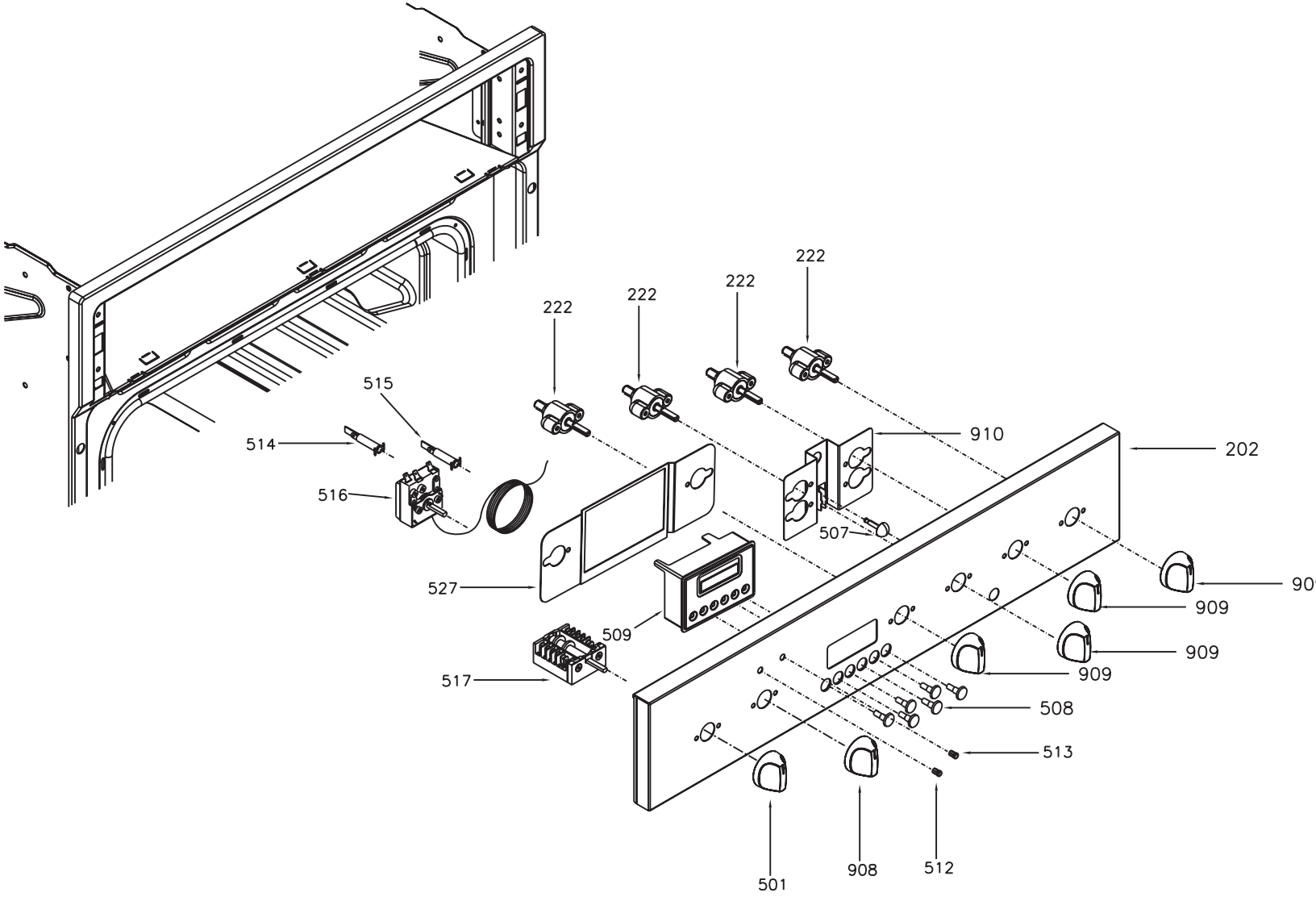
222
222
222
222
515
514
516
910
202
507
527
509
517
909
909
909
909
508
513
501
908
512