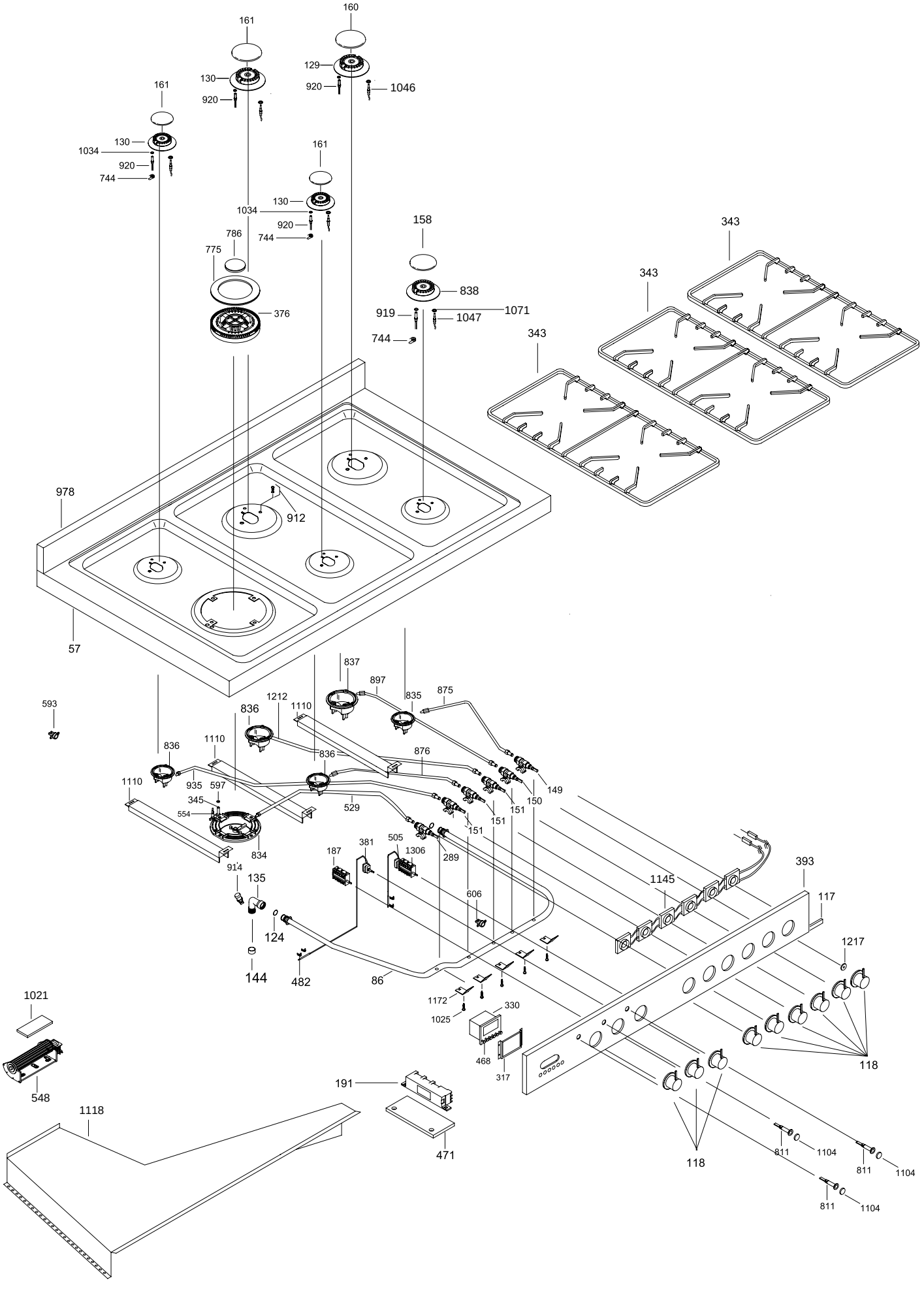
160
161
129
130
920
1046
161
130
1034
920
744
161
130
1034
920
744
158
786
775
838
376
919
1071
1047
744
343
343
343
978
912
57
837
897
835
875
593
836
1212
1110
836
1110
836
876
1110
935
597
345
554
834
149
150
151
151
151
529
187
381
505
1306
289
914
135
606
1145
393
117
124
144
482
86
1217
1021
1172
1025
330
468
317
118
548
191
1118
471
118
811
1104
811
1104
811
1104

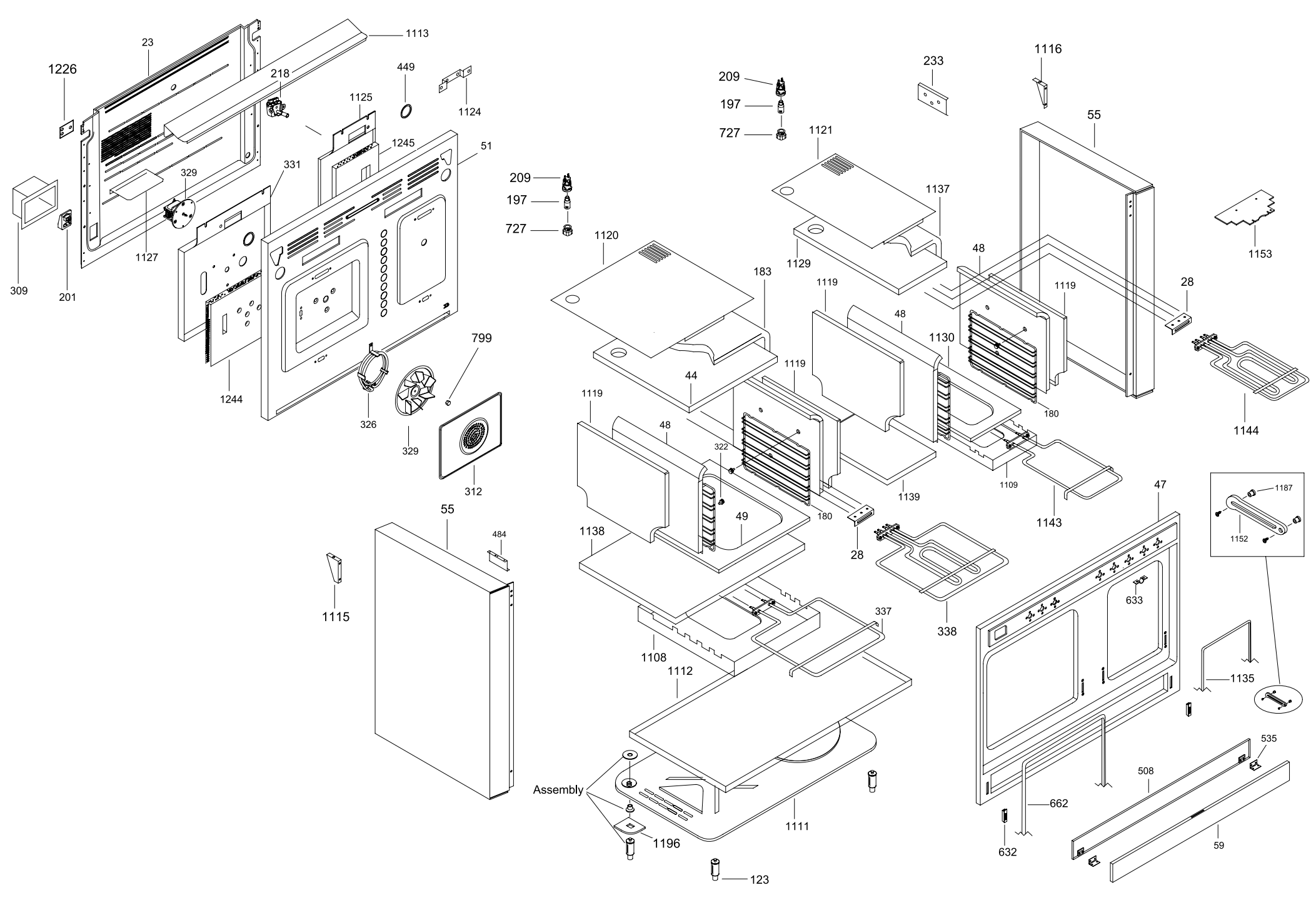
1226
23
1113
218
449
1124
1125
1245
51
331
329
309
201
1127
1244
326
329
799
312
209
197
727
1120
183
44
1119
48
322
49
180
28
1138
1108
1112
337
Assembly
1196
123
1111
1115
55
484
233
1116
1121
1137
1129
55
48
1119
1119
28
1153
1130
180
1144
1139
1109
1143
338
47
1187
1152
633
1135
535
508
662
632
59

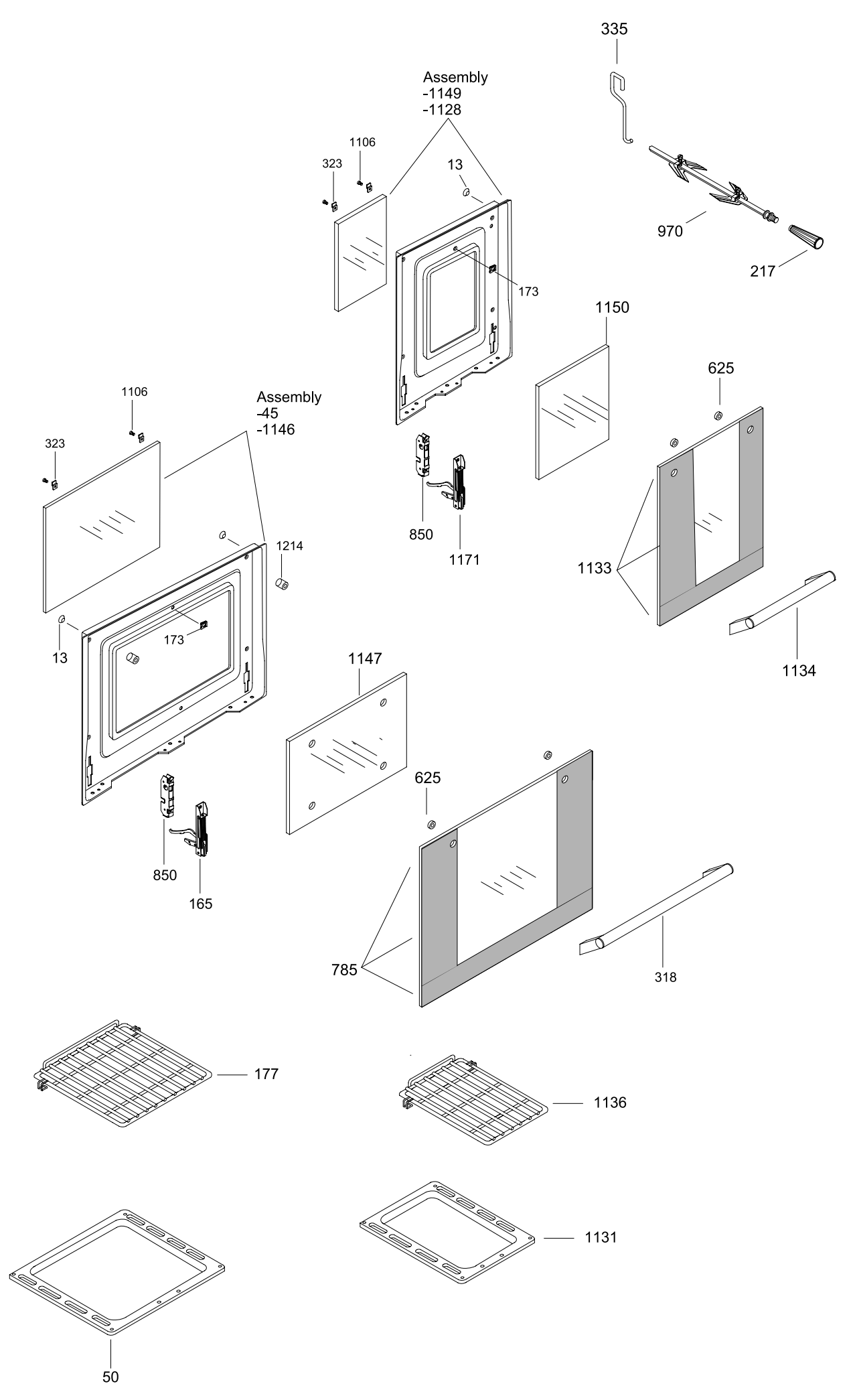
335
Assembly
-1149
-1128
1106
323
13
970
217
173
1150
625
1106
Assembly
-45
-1146
323
850
1171
1214
1133
173
13
1134
1147
625
850
165
785
318
177
1136
1131
50