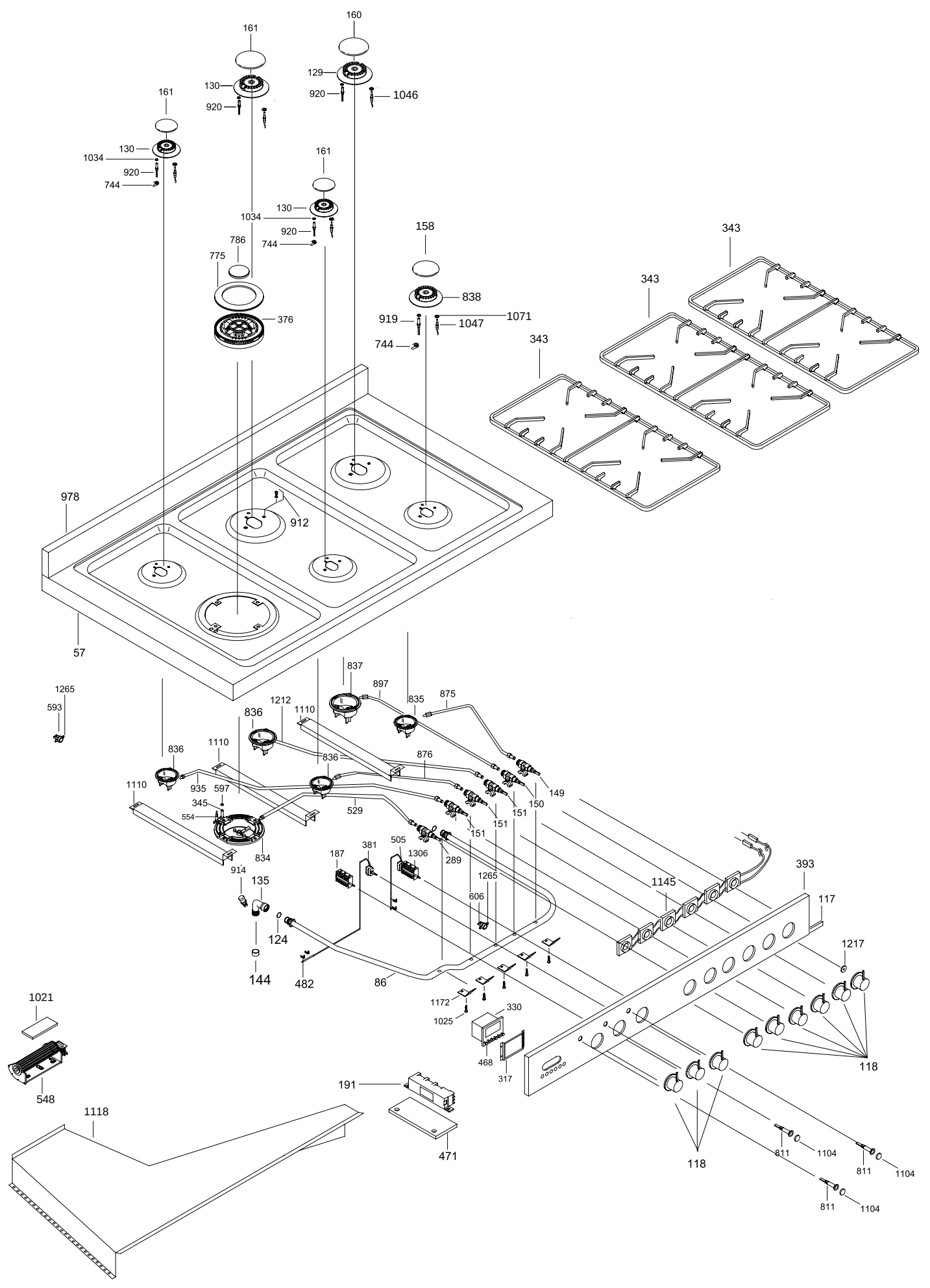
160
161
129
130
920
1046
161
130
1034
920
744
161
130
1034
920
744
786
775
376
158
838
919
1071
1047
744
343
343
343
978
912
57
1265
593
837
897
835
875
1212
1110
836
1110
836
836
876
1110
935
597
345
554
529
149
150
151
151
151
834
914
135
124
144
482
86
187
381
505
1306
289
1265
606
1145
393
117
1217
118
1172
1025
330
468
317
1021
548
191
471
1118
118
811
1104
811
1104
811
1104

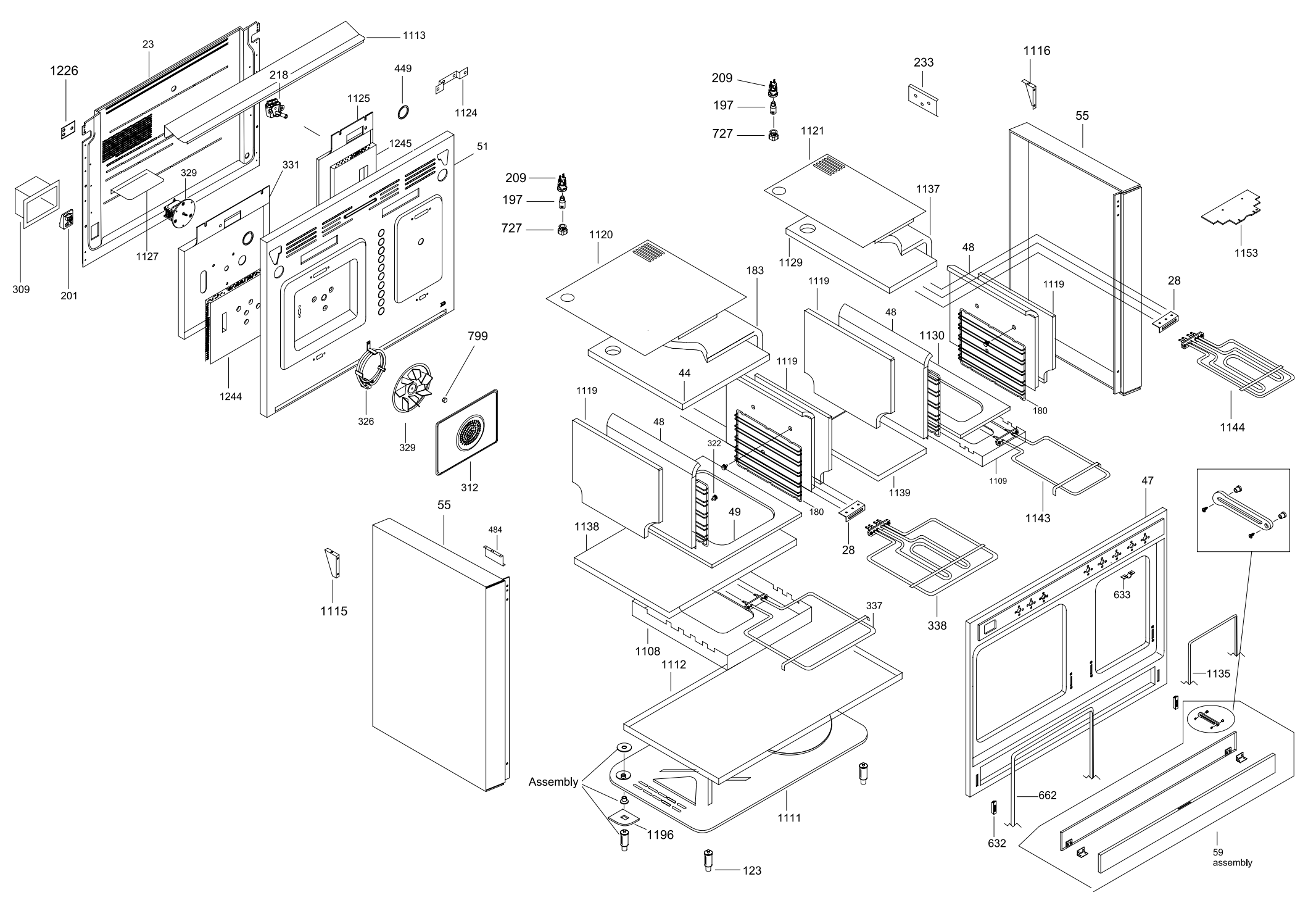
23
1113
1226
218
449
1124
1125
1245
51
329
331
309
201
1127
1244
326
329
799
312
209
197
727
1120
183
44
1119
48
322
180
49
1138
28
1108
1112
337
1111
Assembly
1196
123
1115
55
484
233
1116
1121
1137
1129
55
1153
48
1119
28
1130
1144
1109
1143
1139
338
47
633
1135
662
632
59
assembly

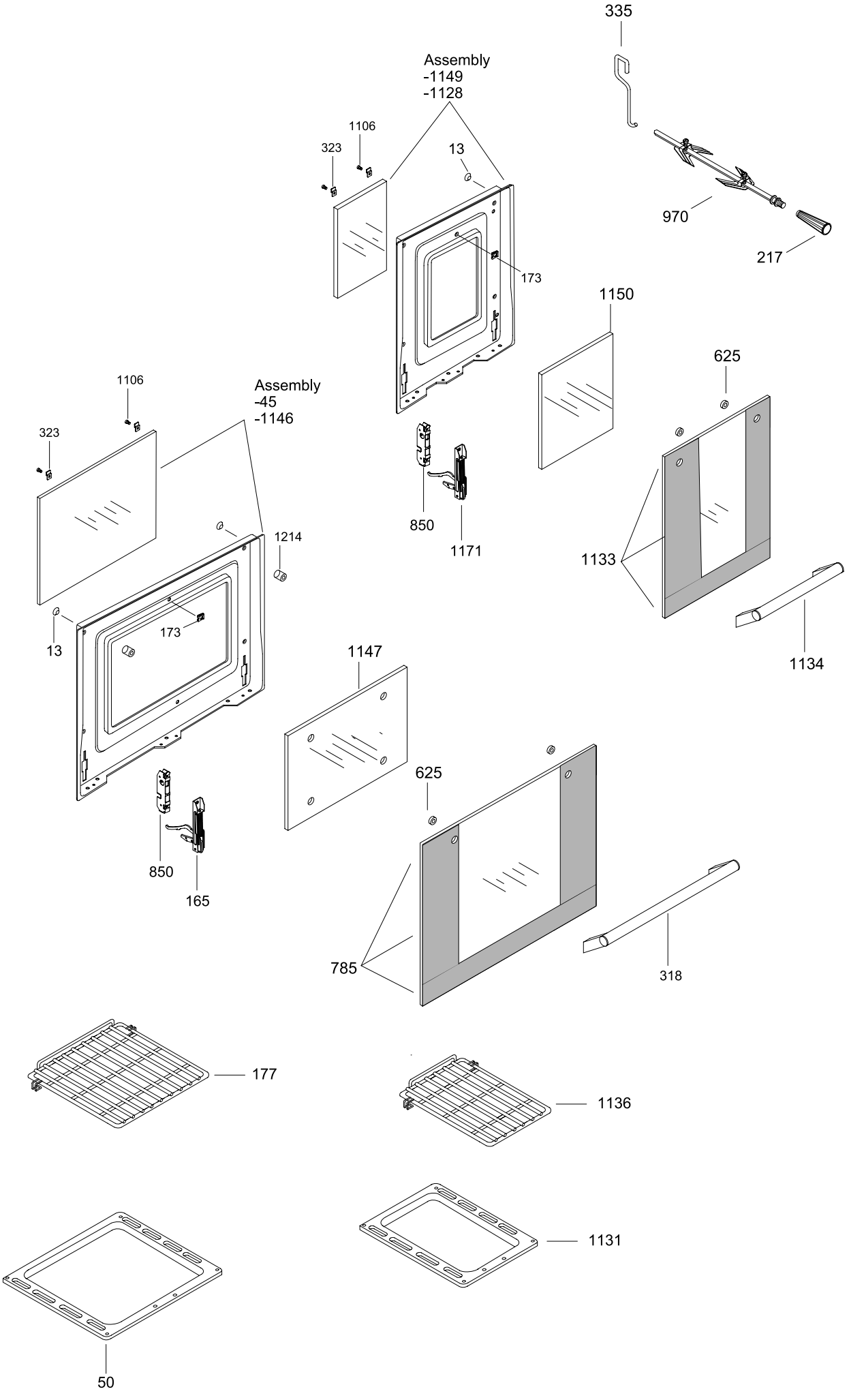
335
Assembly
-1149
-1128
1106
323
13
970
217
173
1150
625
1106
Assembly
-45
-1146
323
850
1171
1214
1133
13
173
1134
1147
625
850
165
785
318
177
1136
1131
50