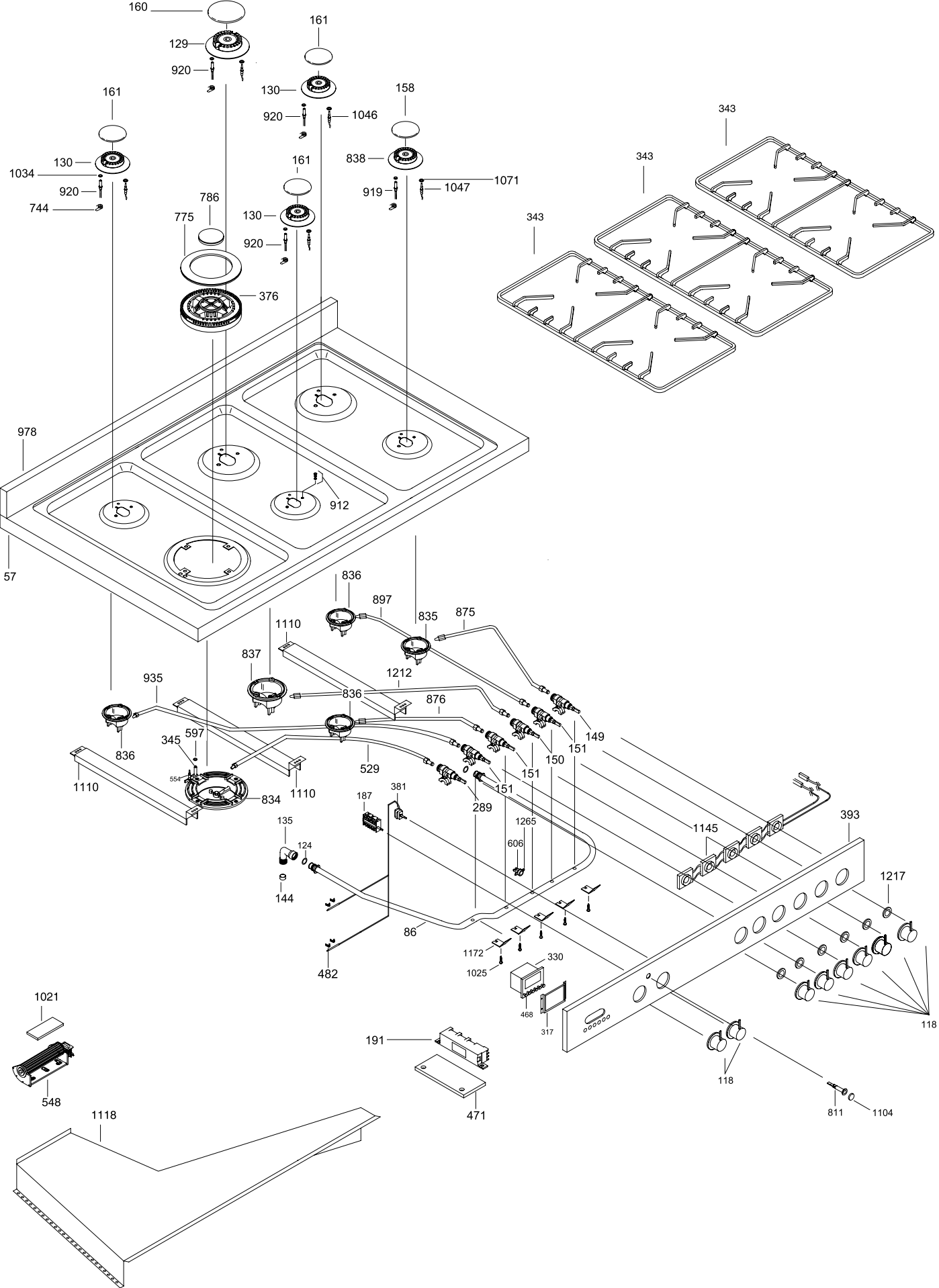
160
129
920
161
130
920
1046
158
838
1071
919
1047
161
130
1034
920
744
786
775
161
130
920
376
343
343
343
978
912
57
836
897
835
875
1110
837
1212
935
836
876
836
345
597
554
834
1110
1110
529
149
151
150
151
151
289
187
381
135
124
144
1265
606
1145
393
1217
86
482
1172
1025
330
468
317
118
118
811
1104
1021
548
191
471
1118

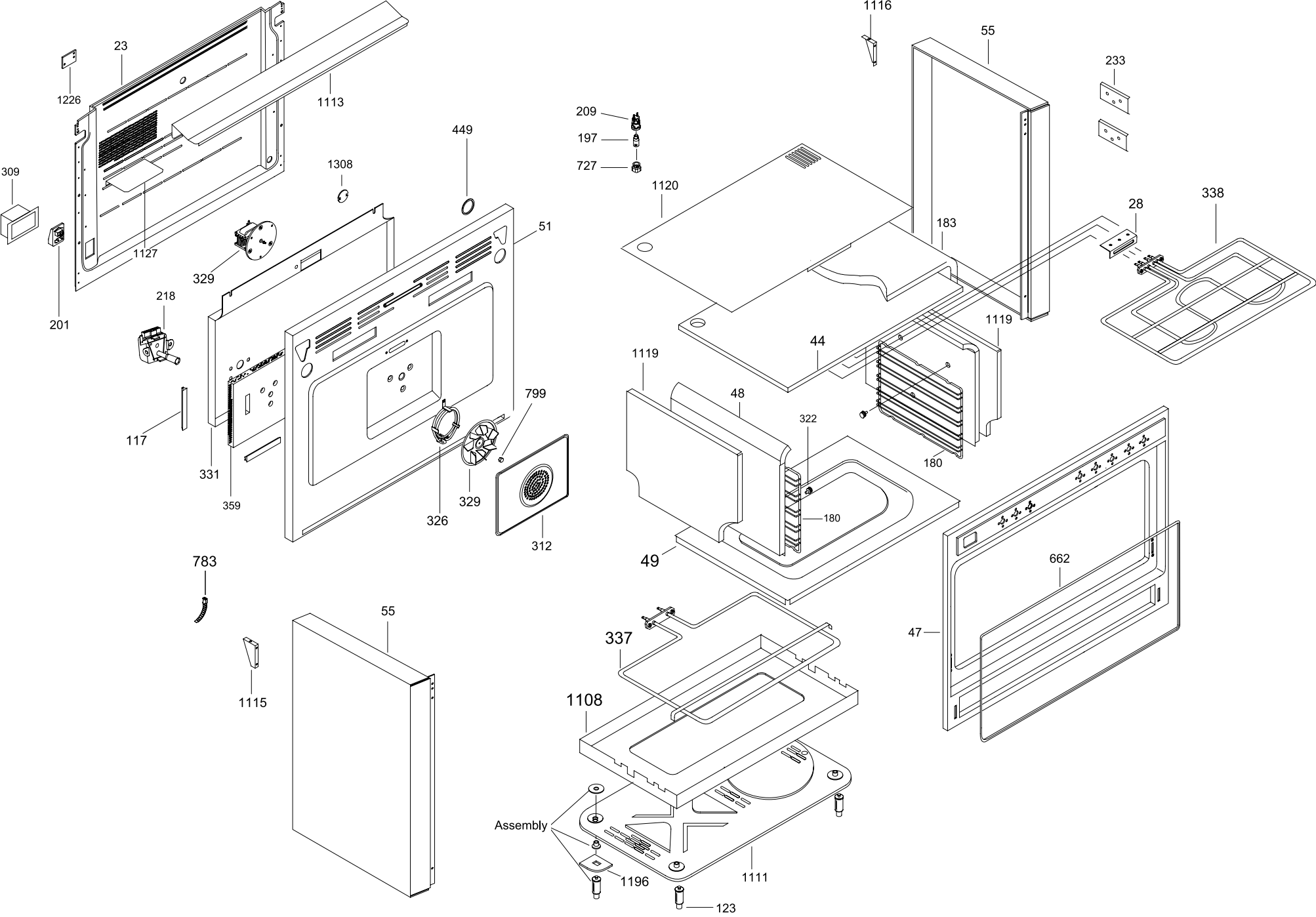

23
1226
1113
309
1127
201
1308
449
51
329
218
117
331
359
326
329
799
312
783
55
1115
1116
55
233
209
197
727
1120
183
28
338
1119
44
1119
48
322
180
180
49
662
47
337
1108
Assembly
1196
1111
123

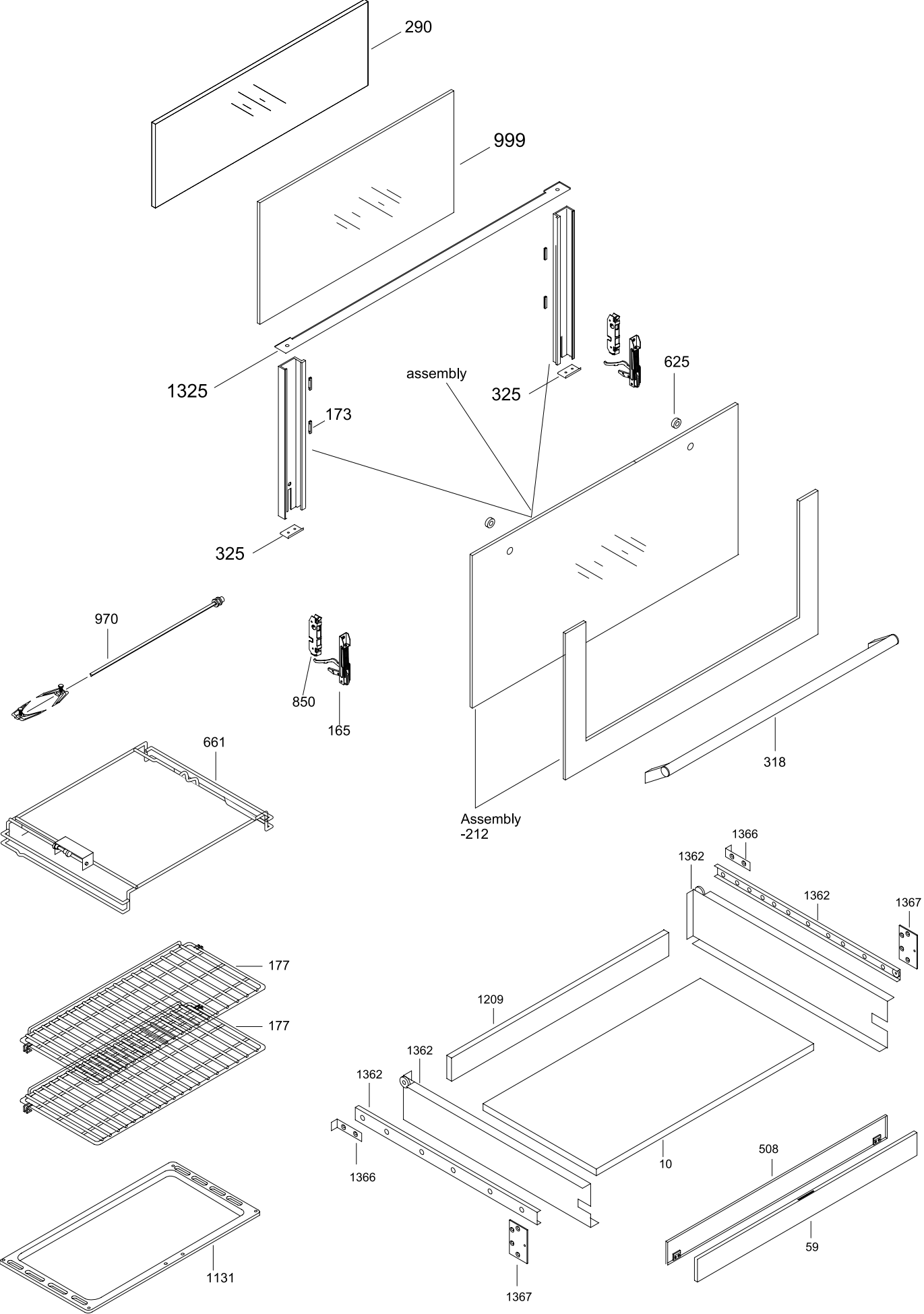
290
999
1325
assembly
325
625
173
325
970
850
165
661
318
Assembly
-212
1366
1362
1362
1367
177
177
1209
1362
1362
1366
10
508
1131
1367
59