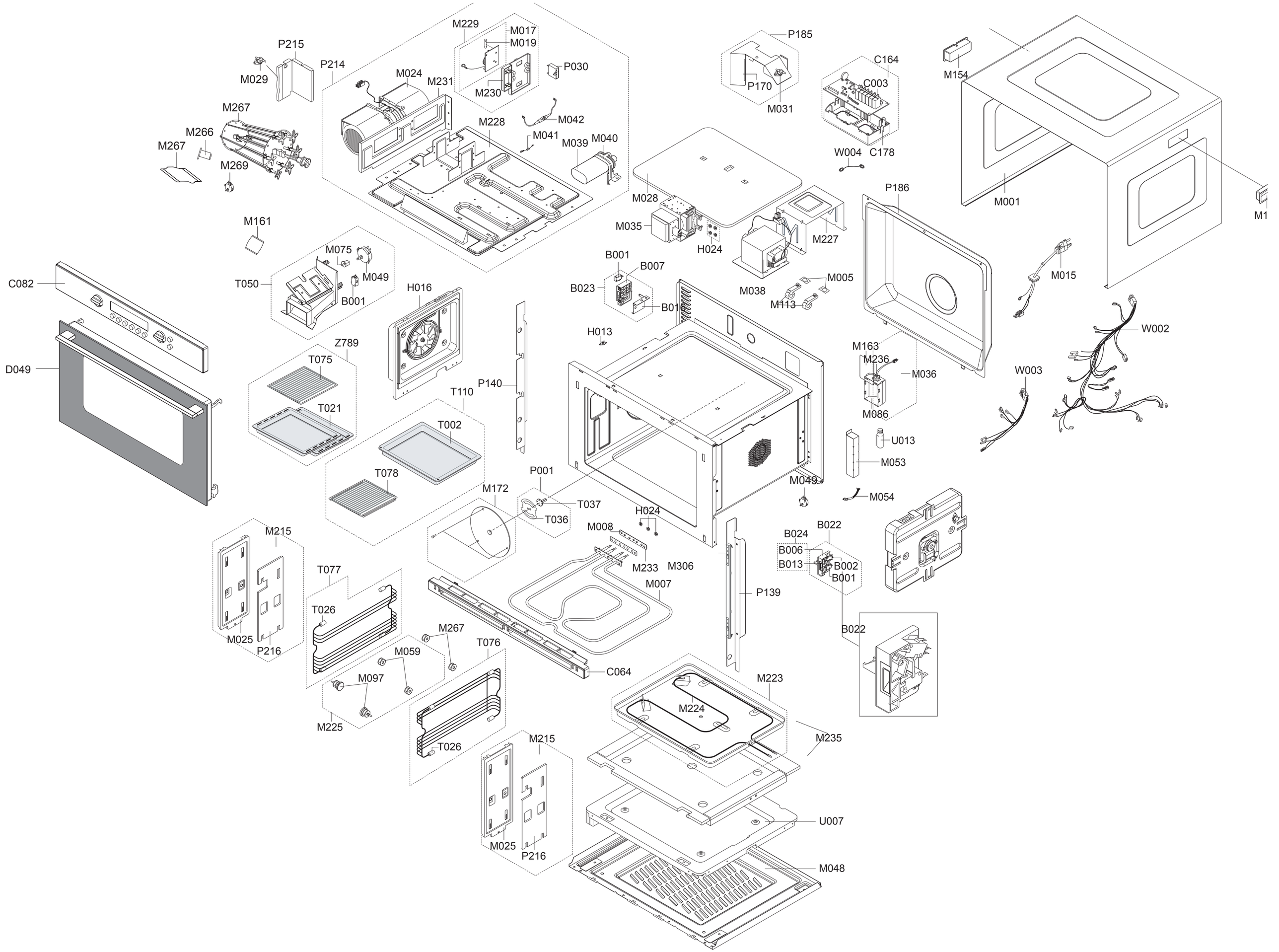
M229
M017
M019
P215
P214
M029
M024
M231
P030
M230
M267
M042
M266
M228
M041
M267
M039
M040
M269
M161
M075
M049
T050
B001
C082
H016
D049
Z789
T075
T021
T110
T002
T078
M172
P001
T037
T036
M215
T077
T026
M025
P216
M267
M059
T076
M097
M225
T026
M215
M025
P216
P185
P170
M031
C164
C003
C178
W004
M154
M001
M1
M028
M035
H024
M227
B001
B007
B023
B01
M038
M005
M113
P186
M015
W002
H013
M163
M236
M036
M086
W003
U013
M053
M049
M054
H024
M008
M233
M306
M007
C064
P139
B024
B022
B006
B013
B002
B001
B022
M223
M224
M235
U007
M048

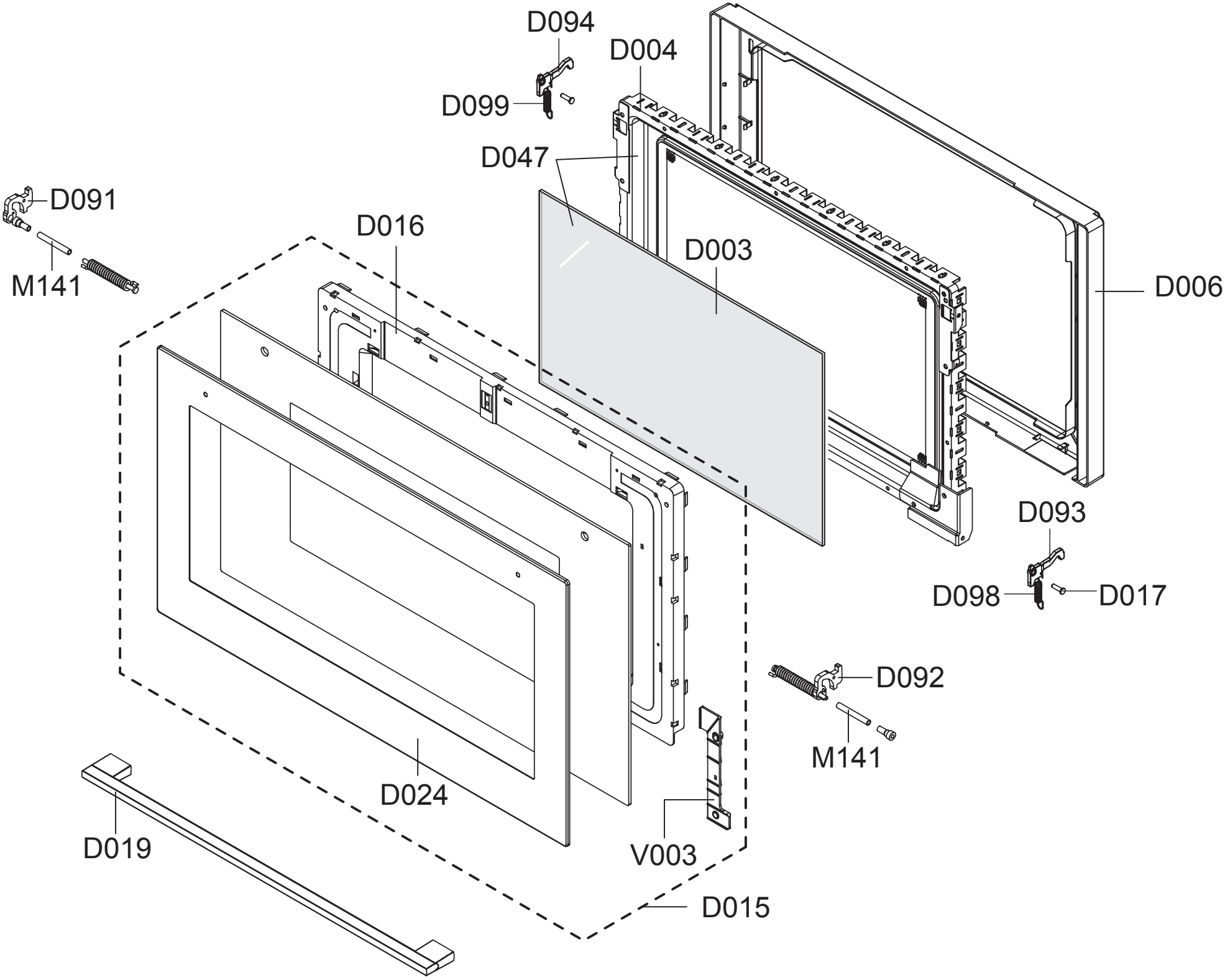
D094
D004
D099
D047
D091
D016
D003
M141
D006
D093
D098
D017
D092
M141
D024
D019
V003
D015

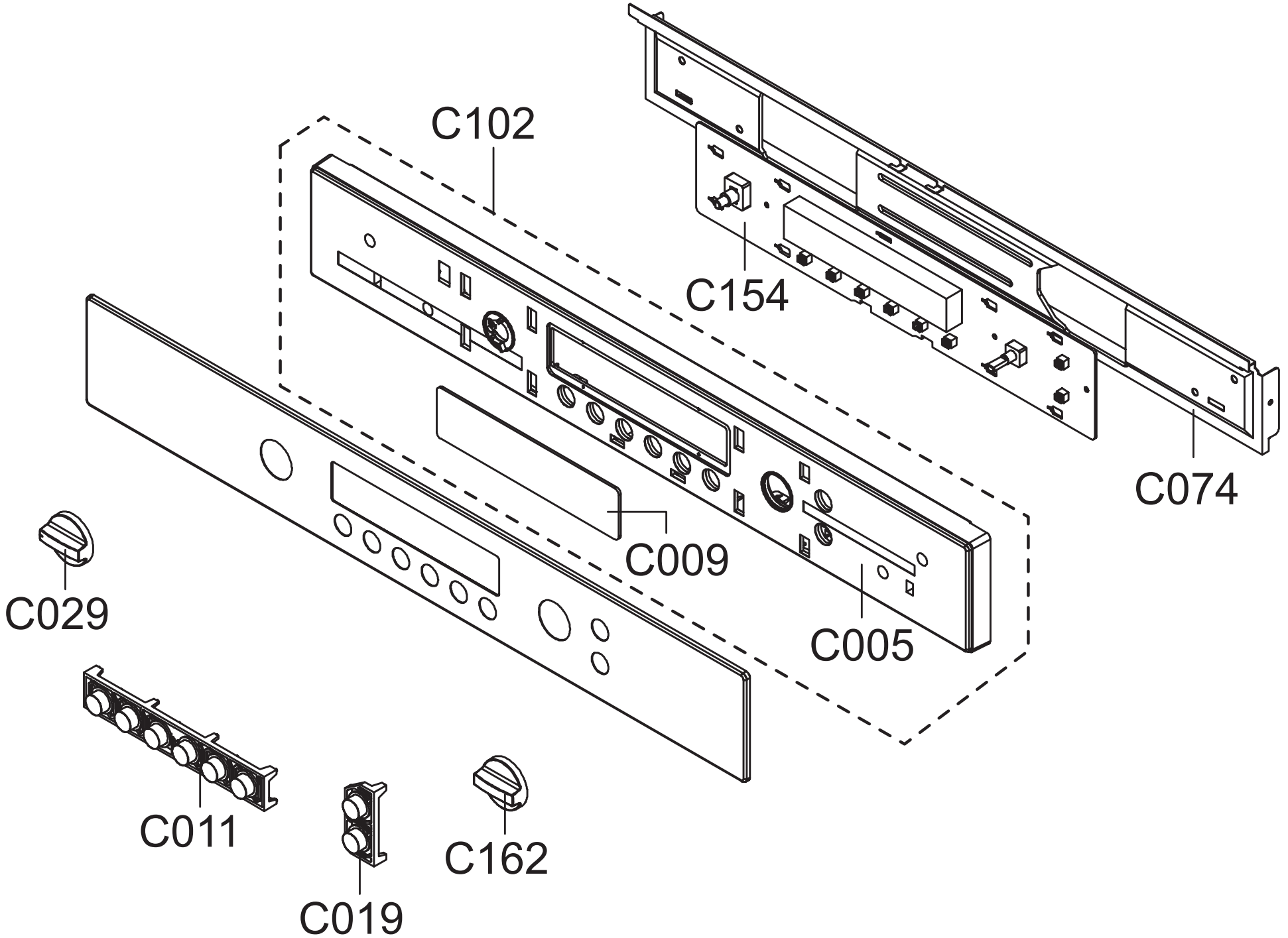
C102
C154
C074
C009
C029
C005
C011
C162
C019

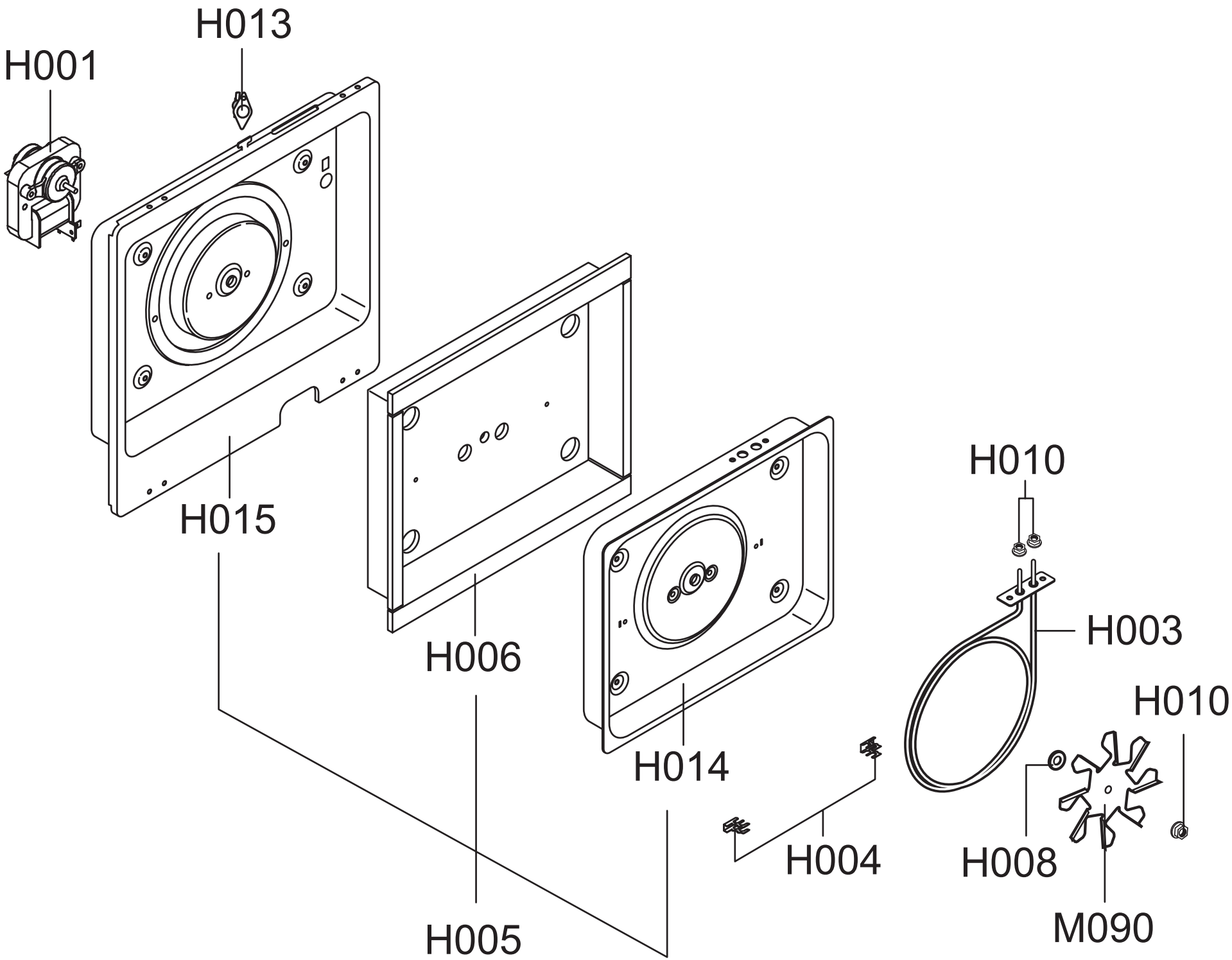
H013
H001
H015
H006
H014
H010
H003
H010
H008
H004
M090
H005