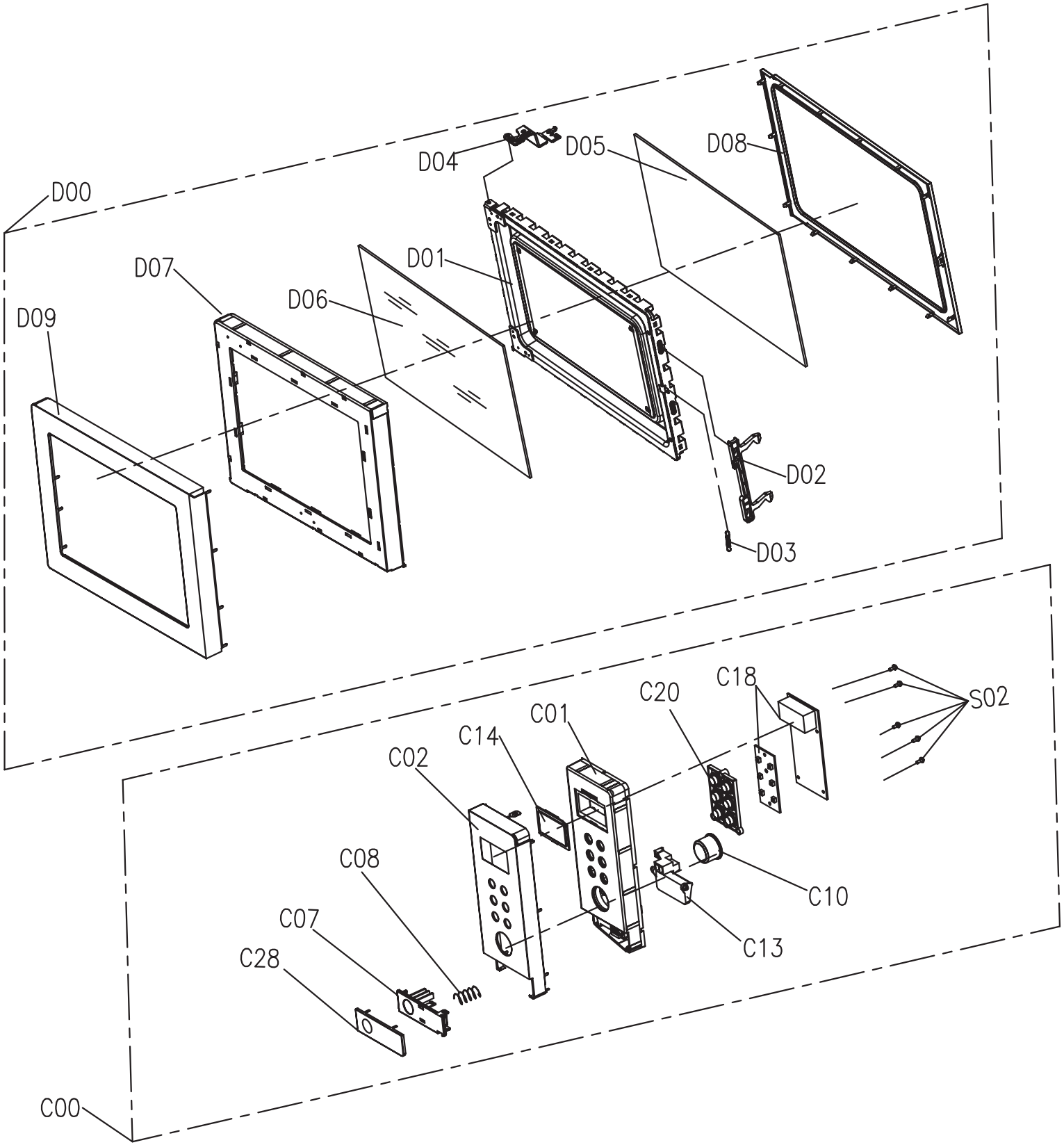
D00
D04
D05
D08
D01
D07
D06
D09
D02
D03
C18
C20
S02
C01
C14
C02
C08
C10
C07
C13
C28
C00

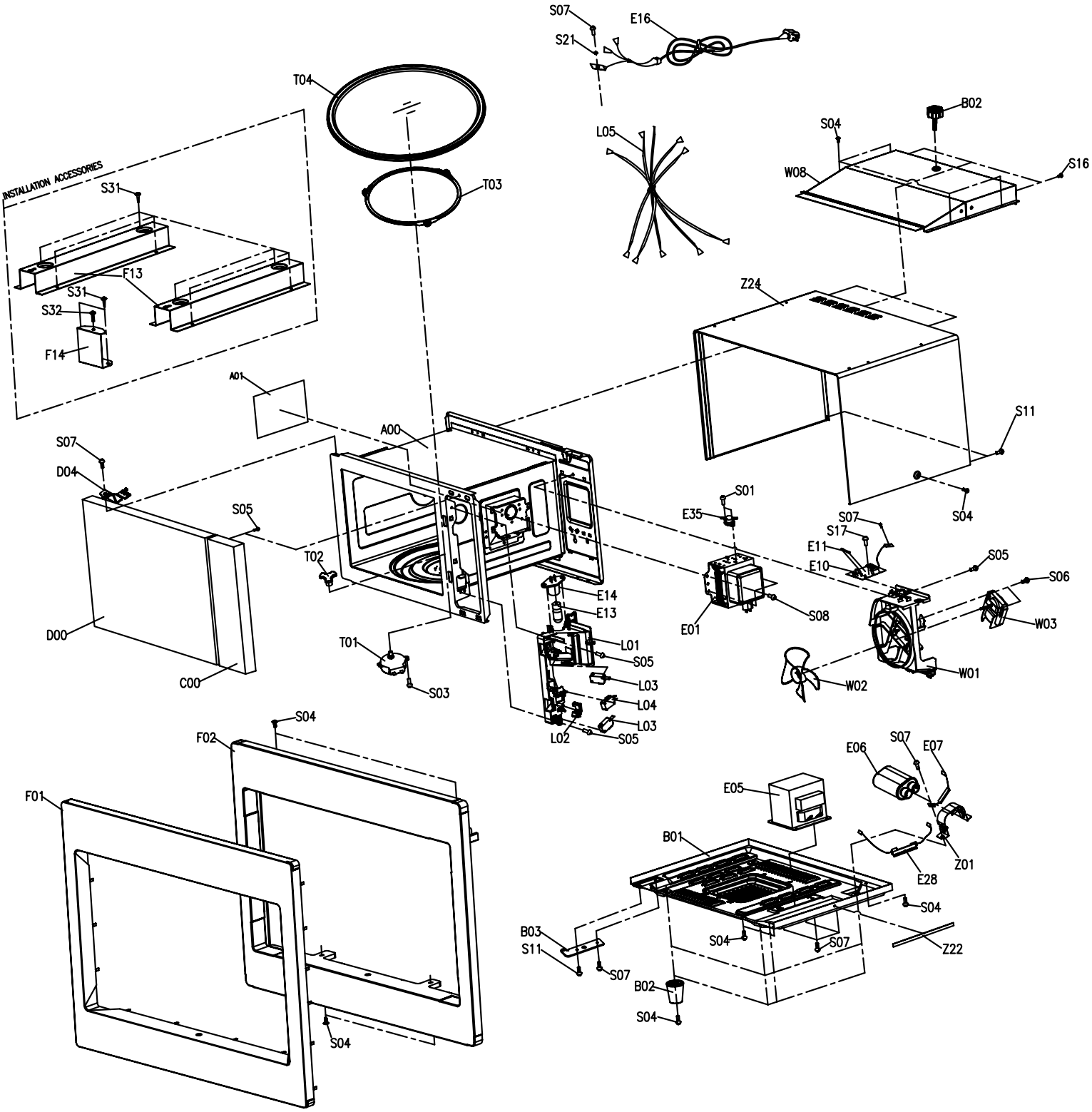
INSTALLATION ACCESSORIES
S31
F13
S31
S32
F14
T04
T03
S07
S21
E16
L05
B02
S04
W08
S16
Z24
A01
A00
S11
S07
D04
S05
T02
S01
E35
S07
S17
E11
E10
S05
S06
S04
E14
E13
E01
S08
W03
D00
T01
L01
S05
L03
L04
L03
S05
L02
S03
C00
W02
W01
S04
F02
F01
S04
E06
S07
E07
E05
B01
Z01
E28
S04
B03
S11
S04
S07
Z22
S07
B02
S04