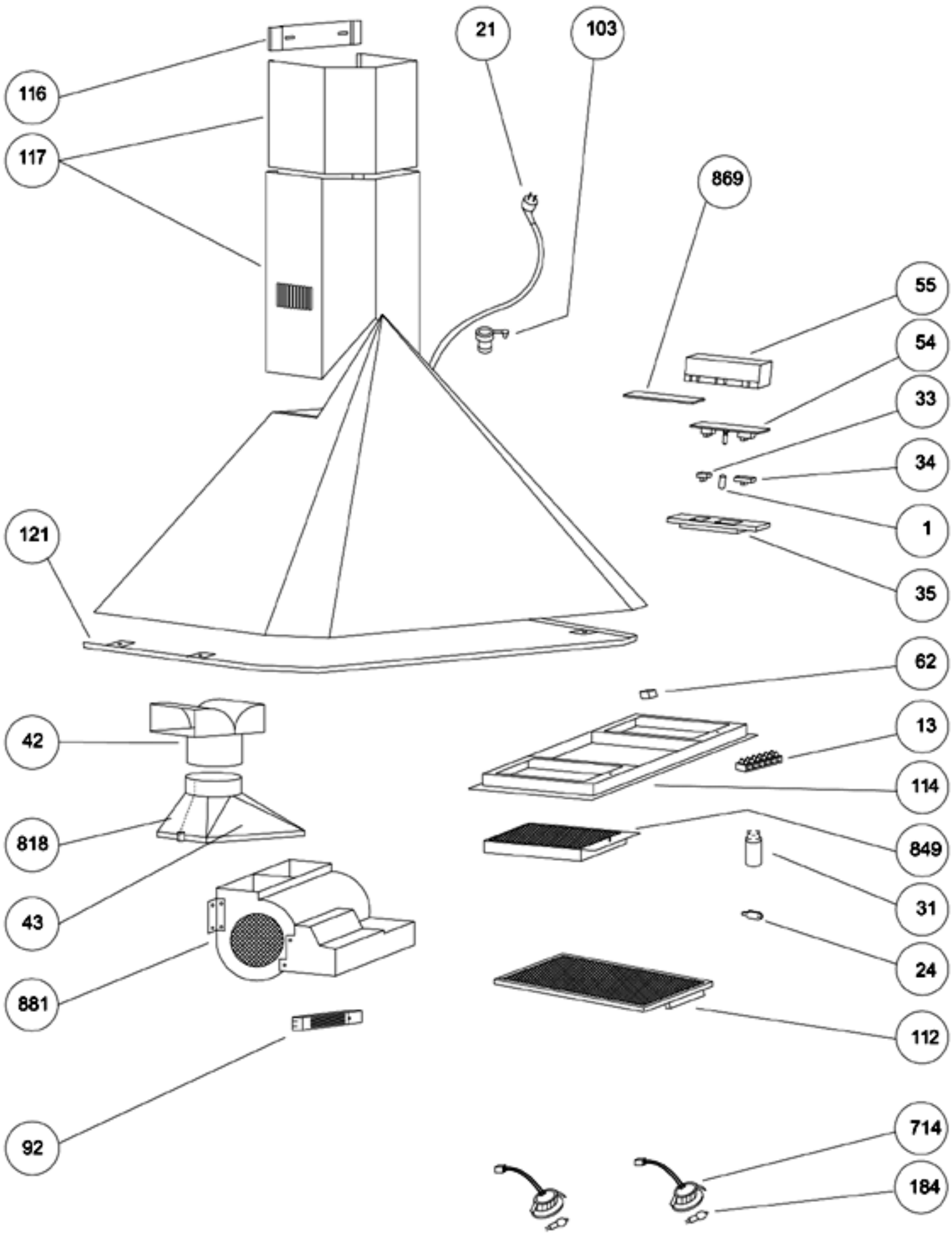
116
117
21
103
869
55
54
33
34
1
35
121
62
13
114
42
818
849
31
43
24
881
112
92
714
184